SICK.COM



DATENBLATT

SYS/SGD-W4154020101FX3

Safeguard Detector
Sicherheitssysteme für automatisierten Materialfluss

SICK
Sensor Intelligence



SICHERHEITSSYSTEME FÜR AUTOMATISIERTEN MATERIALFLUSS

SYS/SGD-W4154020101FX3

BESTELLINFORMATIONEN

Typ	Artikelnr.
SYS/SGD-W4154020101FX3	1129654

Weitere Geräteausführungen und Zubehör auf www.sick.com/Safeguard_Detector

TECHNISCHE DATEN IM DETAIL

MERKMALE

Sicherheitsaufgabe	Natürlicher Schutz durch Material
Produktumfang	System
Safeguard-Detector-Variante	Flexi-Soft-Variante
Detektionsbereich	30 mm ... 150 mm [1]
Sicherheitstechnische Kenngrößen	
Kategorie	Kategorie 3 (EN ISO 13849-1)
Performance Level	PL d (EN ISO 13849-1)
SRS/SRSS-Performance-Klasse	D (IEC TS 62998-1)
PFH_D (mittlere Wahrscheinlichkeit eines Gefahr bringenden Ausfalls pro Stunde)	$1{,}0 * 10^{-7}$
Lieferumfang	1 × Hauptmodul CPU0 1 × Systemstecker für CPU0 1 × Erweiterungsmodul XTIO (8 Eingänge, 4 Ausgänge) 2 × WTB4F MultiPulse-Sensor 150 mm Softwarelizenz

[1] Wird keine bewegliche trennende Schutzeinrichtung im Detektionsbereich erkannt, veranlasst die Sicherheitssteuerung, dass die Maschine den sicheren Zustand einnimmt.

SICHERHEITSSTEUERUNG FLEXI SOFT

Hinweis	Die Flexi-Soft-Station ist modular aufgebaut und kann abhängig von den Anforderungen individuell angepasst werden. Es ist mindestens ein Hauptmodul, der passende Systemstecker und mindestens ein I/O-Modul zu verwenden.
Aufbau Flexi-Soft-Station	Modular 1 Hauptmodul 1 Systemstecker 0 ... 2 Gateways 1 ... 12 Erweiterungsmodule
Modul-Schnittstelle	Interner Bus (FLEXBUS+)
Art der Konfiguration	Über Software
Konfigurationssoftware	Flexi Soft Designer
Software	Die Software finden Sie im Flexi Soft Designer.
Anzahl anschließbarer Sensorpaare	Ca. 12 (abhängig von Logik/Anzahl verwendeter Logikbausteinen)

Anschlussart	Zugfederklemmen
Pulsfrequenz der Sensoren	10 Hz
Max. Zykluszeit der Sicherheitssteuerung	≤ 28 ms
Versorgungsspannung U_V	24 V DC (16,8 V ... 30 V)
Schutzklasse	III (EN 50178)
Schutzart	IP20 (EN 60529)
Betriebsumgebungstemperatur	–25 °C ... 55 °C
Art der Feldbusintegration Feldbus, industrielles Netzwerk	Über Gateway CANopen, EtherCAT®, EtherNet/IP™, Modbus TCP, PROFIBUS DP, PROFINET, DeviceNet™

REFLEXIONS-LICHTTASTER MULTIPULSE

Anzahl Sensoren	2 Stück
Detektionsbereich	30 mm ... 150 mm [1]
Remission	6 % ... 90 %
Pulsfrequenz	10 Hz
Ansprechzeit	≤ 100 ms
Lichtart	Sichtbares Rotlicht
Wellenlänge	650 nm
Lichtfleckgröße (Entfernung)	Ø 7 mm (50 mm)
Anschlussart	Stecker M8, 3-polig
Spannungsversorgung	Über Sicherheitssteuerung
Schutzart	IP67 (EN 60529)
Betriebsumgebungstemperatur	–40 °C ... +60 °C

[1] Wird keine bewegliche trennende Schutzeinrichtung im Detektionsbereich erkannt, veranlasst die Sicherheitssteuerung, dass die Maschine den sicheren Zustand einnimmt.

LIZENZEN

Produkttyp	Software
Lizenztyp	Einzelplatzlizenz
Kostenpflichtig	Ja
Lizenzdauer	Die vorstehend eingeräumten Nutzungsrechte sind zeitlich unbeschränkt.
Anzahl Nutzungseinheiten	Es handelt sich um eine Einzelplatzlizenz. Eine Lizenz kann jeweils nur einem Gerät oder einer Arbeitsstation zugewiesen werden.

ZERTIFIKATE

EU declaration of conformity	✓
UK declaration of conformity	✓
China RoHS	✓
UK-Type-Examination approval	✓
TÜV approval	✓
TÜV approval annex	✓
EC-Type-Examination approval (Machinery Directive)	✓
EC-Type-Examination approval (Machinery Regulation)	✓

MAßZEICHNUNG

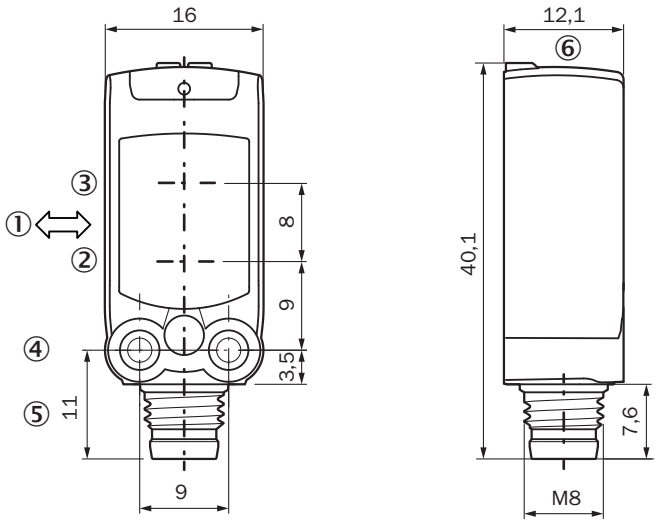

Maße in mm
① Vorzugsrichtung des Tastgutes
② Mitte Optikachse Sender
③ Mitte Optikachse Empfänger
④ Befestigungsbohrung M3
⑤ Anschluss
⑥ Anzeige- und Einstellelemente

MAßZEICHNUNG FX3-CPU0

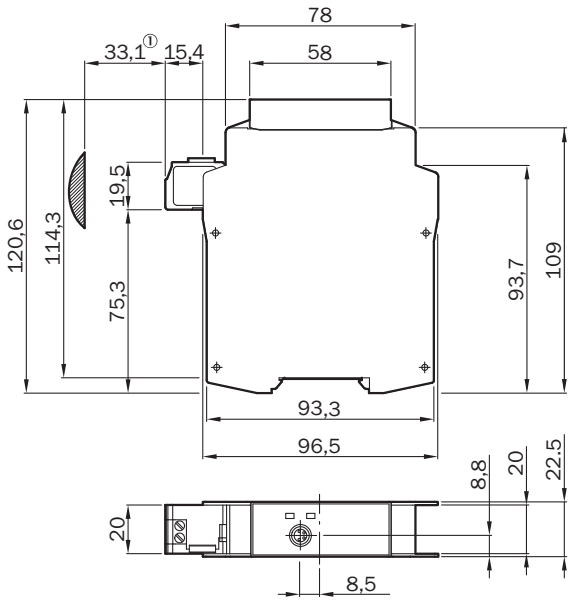

Maße in mm
① ungefährer Steckbereich

MAßZEICHNUNG FX3-XTIO, FX3-XTDI

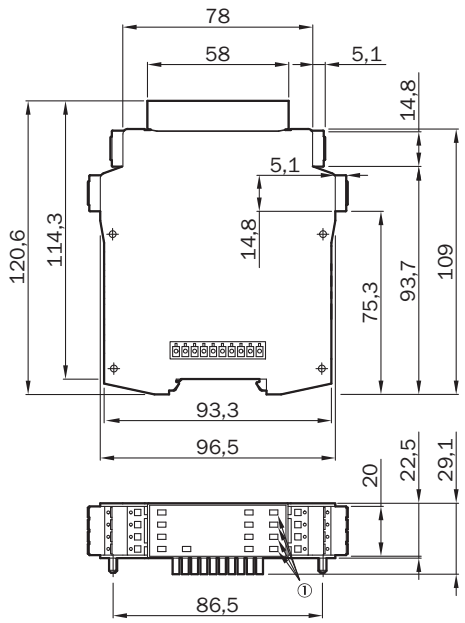

Maße in mm
① nur gültig für FX3-XTIO

Weitere Informationen sowie passendes Zubehör, Applikationsbeispiele und Downloads wie CAD Maßmodelle, Betriebsanleitungen und Software finden Sie unter www.sick.com/1129654

SICK AG
WALDKIRCH
GERMANY
SICK.COM

SICK AT A GLANCE

SICK ist ein weltweit führendes Technologieunternehmen für intelligente Sensorlösungen und integrierte Lösungen in der industriellen Automatisierung. Unsere Technologien setzen globale Standards und machen Ihre industriellen Prozesse effizienter, sicherer und nachhaltiger – sowohl in der Logistik als auch in der Produktion.

SICK verbindet Sensorintelligenz mit Branchenverständnis und zertifizierten Beratungsleistungen. Wir bieten die ideale Grundlage für skalierbare sowie maßgeschneiderte Automatisierungslösungen und schaffen Mehrwert entlang der gesamten Wertschöpfungskette. Unsere enge Partnerschaft mit unseren Kunden ist mehr als nur ein Versprechen: Gemeinsam verbessern wir die Produktivität, steigern die Qualität, schützen Gesundheit und Sicherheit und sichern die Zukunft nachhaltig. All das mit Empathie und Vertrauen.

Mit Leidenschaft und Pioniergeist entwickelt SICK seit 1946 innovative Technologien. Dank einem globalen Netzwerk in rund 40 Ländern ist SICK weltweit präsent und immer in Ihrer Nähe. Der Hauptsitz des Unternehmens befindet sich in Waldkirch in der Nähe von Freiburg, Deutschland. Unsere Kunden profitieren von unserem Verständnis für lokale sowie globale Anforderungen, die wir in maßgeschneiderte Lösungen übersetzen.

SICK

Sensor Intelligence