SICK.COM

SCHEDA TECNICA

MLG05W-0G00N12501

MLG-2 WebChecker
Barriere fotoelettriche per l’automazione

SICK Sensor Intelligence

L'immagine potrebbe non corrispondere

BARRIERE FOTOELETTRICHE PER L'AUTOMAZIONE

MLG05W-0G00N12501

INFORMAZIONI PER L'ORDINE

Tipo	Cod. art.
MLG05W-0G00N12501	1117488

Altre varianti di dispositivo e accessori su www.sick.com/MLG-2_WebChecker

DATI TECNICI IN DETTAGLIO

CARATTERISTICHE

Versione del dispositivo	Guida bordo
Principio del sensore	Emettitore/ricevitore
Minima lunghezza oggetto	4 mm [1]
Distanza tra i raggi	5 mm
Risoluzione	≥ 0,01 mm
Cycle time	32 µs per raggio
Ripetibilità	6 µm [2]
Accuratezza	± 0,3 mm [3]
Tipo di sincronizzazione	Cavo
Numero di raggi	480
Larghezza campo di misurazione totale	2.395 mm
Larghezza campo di misurazione in dettaglio Larghezza campo di misurazione (lato di collegamento) Zona cieca (area centrale) Larghezza campo di misurazione (lato di testa)	 2.395 mm 0 mm 0 mm
Software features (default) Q_1 Applicazione	 Allarme generale Modalità standard
Nel volume di fornitura	1 × emettitore 1 × ricevitore 1 x Modulo bus di campo
Numero articolo singoli componenti	2119010 MLGR05W-0G00F10201, 2119011 MLGT05W-0G00F10201

[1] Vedere grafico: definizione del prodotto.

[2] 1 sigma, grado di remissione 0 % (valore del sensore interno).

[3] Tipicamente 0,1 mm. In caso di oggetti opachi e orientamento corretto di emettitore/ricevitore.

CARATTERISTICHE MECCANICHE ED ELETTRICHE

Sorgente luminosa	LED, Luce infrarossa
Lunghezza d'onda	850 nm
Tensione di alimentazione U_V	DC 19,2 V ... 28,8 V [1]
Assorbimento di corrente emettitore	79 mA [2]
Assorbimento di corrente ricevitore	216 mA [2]
Consumo di corrente modulo bus di campo	115 mA
Ripple residuo	< 5 V_{pp}
Corrente di uscita $I_{max.}$	100 mA
Carico capacitivo in uscita	100 nF
Carico induttivo in uscita	1 H
Tempo di inizializzazione	< 1 s
Uscita di commutazione	Opposizione di fase: PNP/NPN
Dimensioni (L x H x P)	34 mm x 2.479,4 mm x 30,6 mm
Tipo di collegamento	Connettore M12, 5 pin, 0,22 m Connettore maschio M12, 12 poli, 0,27 m
Materiale della custodia	Alluminio
Indicazione	LED
Grado di protezione	IP65, IP67 [3]
Commutazioni di protezione	$U_V$allacciamenti protetti dall'inversione di polarità Uscita Q con protezione anti-cortocircuito Soppressione impulsi di disturbo
Classe di protezione	III
Peso	5,059 kg
Schermo frontale	PMMA
Opzioni	Nessuno
UL-File-Nr.	NRKH.E181493

[1] Senza carico.

[2] Senza carico a 24 V.

[3] Esercizio all'aperto solo con una custodia di protezione esterna.

PRESTAZIONE

Massima distanza operativa	3,5 m [1]
Distanza operativa minima	≥ 0,2 m
Campo di lavoro	2,5 m
Tempo di risposta	95,8 ms [2]

[1] Nessun ricambio per fattori ambientali e invecchiamento del diodo.

[2] Con carico resistivo ohmico.

INTERFACCE

PROFINET	✓
Uscita digitale	Q_1
Numero	1

DATI AMBIENTALI

Resistenza agli urti	Urti continui 10 g, 16 ms, 1000 urti Urto singolo 15 g, 11 ms, 3 per asse

Resistenza alle vibrazioni	Oscillazione sinusoidale 10-150 Hz 5 g
Immunità alla luce ambiente	100.000 lx
Temperatura ambiente di funzionamento	–30 °C ... +55 °C
Temperatura ambiente di stoccaggio	–40 °C ... +70 °C

CERTIFICATI

EU declaration of conformity	✓
UK declaration of conformity	✓
ACMA declaration of conformity	✓
Moroccan declaration of conformity	✓
China RoHS	✓
cULus certificate	✓
Profinet certificate	✓
Photobiological safety (IEC EN 62471)	✓
Information according to Art. 3 of Data Act (Regulation EU 2023/2854)	✓

2026-08-08 08:10:40 · CONTENUTI SOGGETTI A MODIFICHE SENZA PREAVVISO

DISEGNO QUOTATO

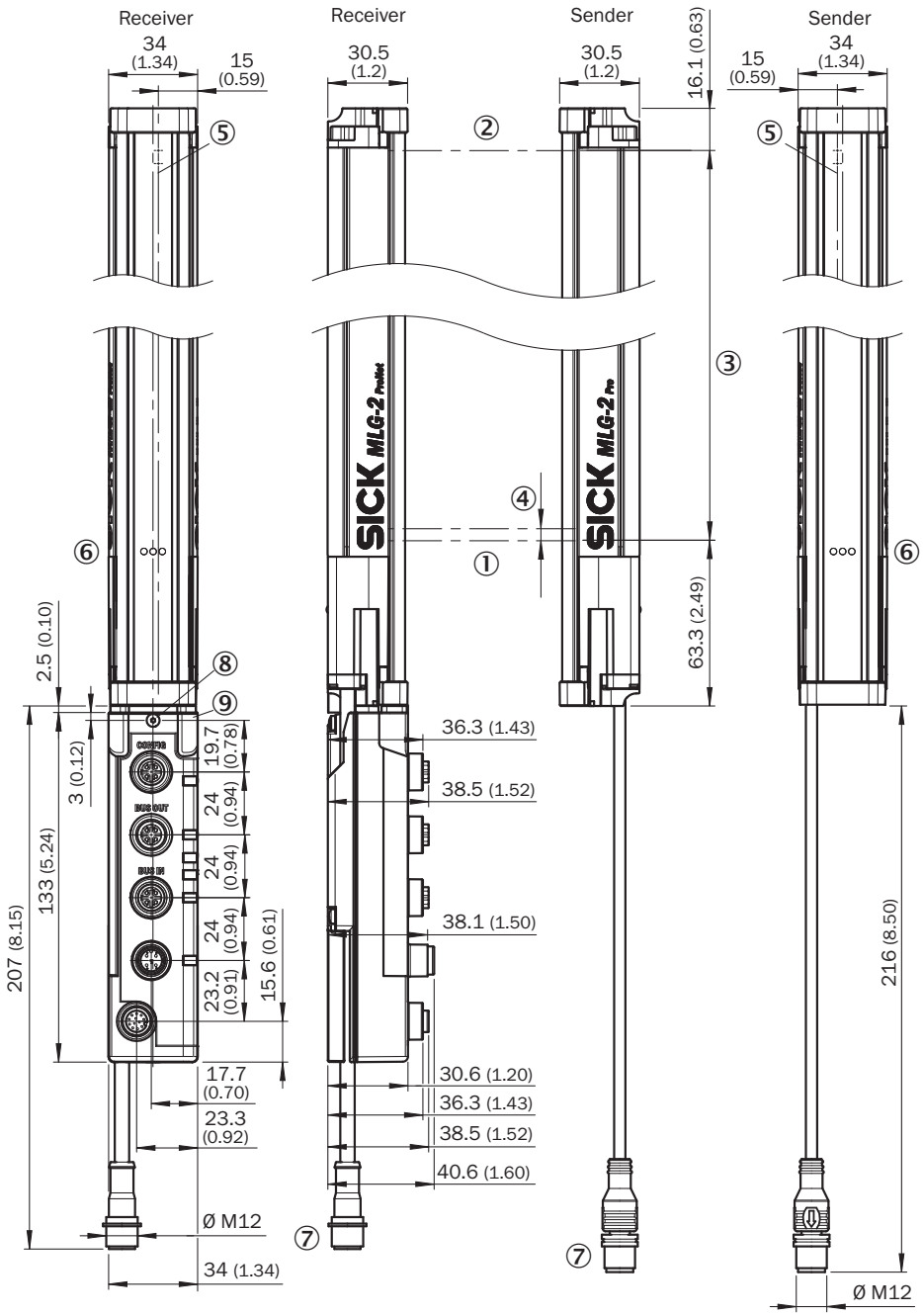

Quote in mm
① Primo raggio
② ultimo raggio
③ larghezza campo di misura (vedere i dati tecnici)
④ Distanza tra i raggi
⑤ asse ottico
⑥ indicazione di stato: LED verde, giallo, rosso
⑦ Collegamento

DISEGNO QUOTATO PROFINET, ETHERCAT®, ETHERNET/IP

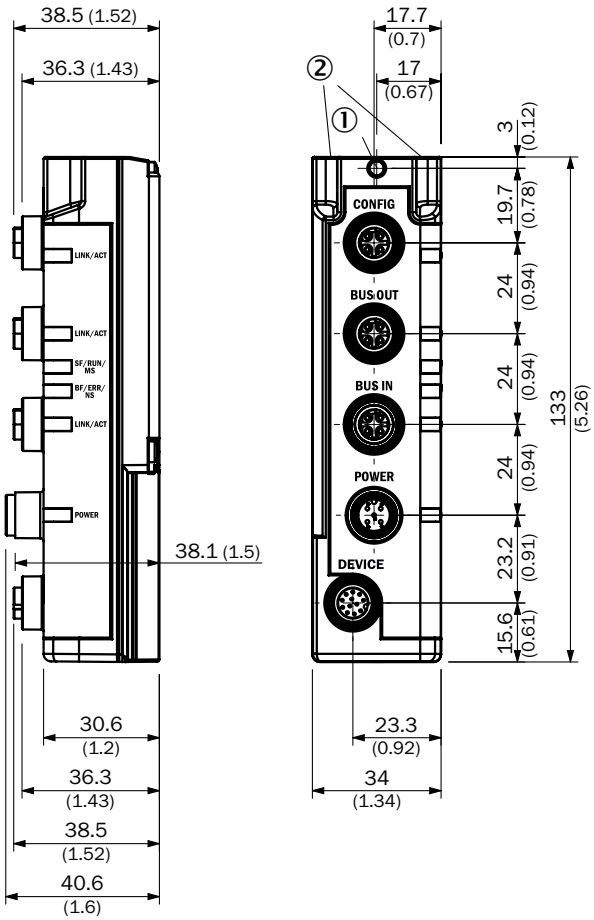

Quote in mm
① vite di fissaggio M4, momento torcente 0,5 Nm
② per perni filettati M4, momento torcente 0,5 Nm

TIPO DI COLLEGAMENTO E SCHEMA DI COLLEGAMENTO MLG-2 WEBCHECKER

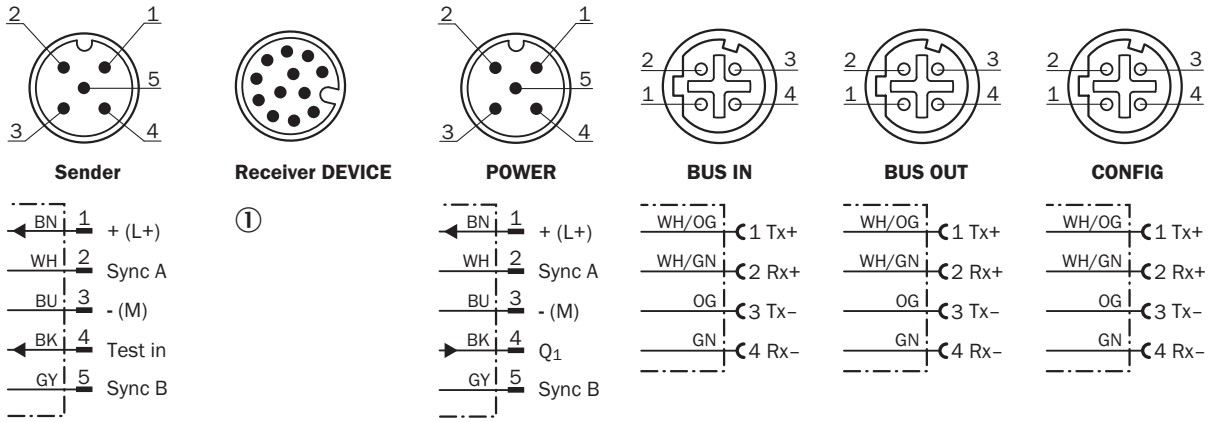

① *Connection to fieldbus module*

2026-08-08 08:10:40 · CONTENUTI SOGGETTI A MODIFICHE SENZA PREAVVISO

ASSEGNAZIONE DEI PIN ETHERNET

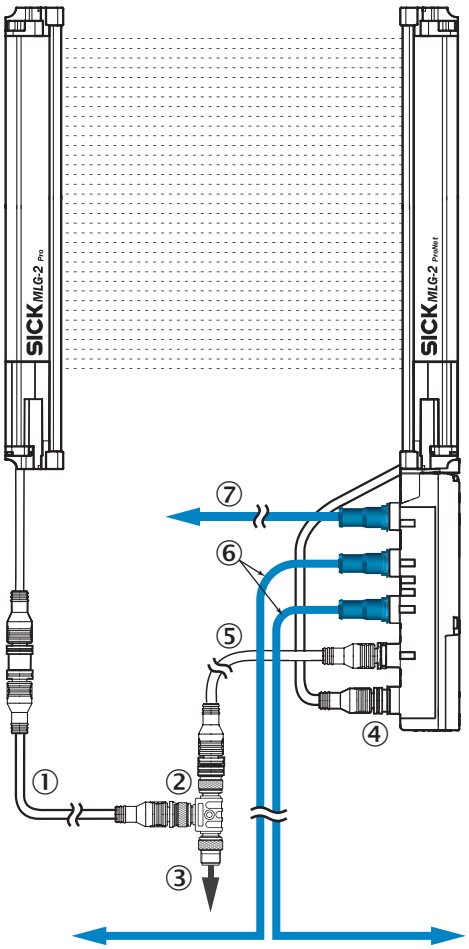

① Cavo di collegamento emettitore (2096010)
② Ripartitore a T
③ Cavo di collegamento (2096240)
④ Collegamento ricevitore "DEVICE"
⑤ Cavo di collegamento "POWER" (2096010)
⑥ Cavo di collegamento Ethernet "BUS IN, BUS OUT"
⑦ Cavo di collegamento Ethernet "CONFIG"

POSSIBILITÀ DI REGOLAZIONE

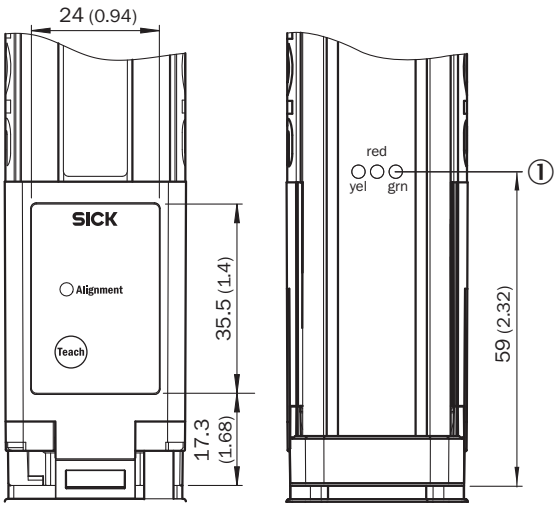

① indicazione di stato: LED verde, giallo, rosso

SCHEMA DI ALLACCIAMENTO RIPARTITORE A T

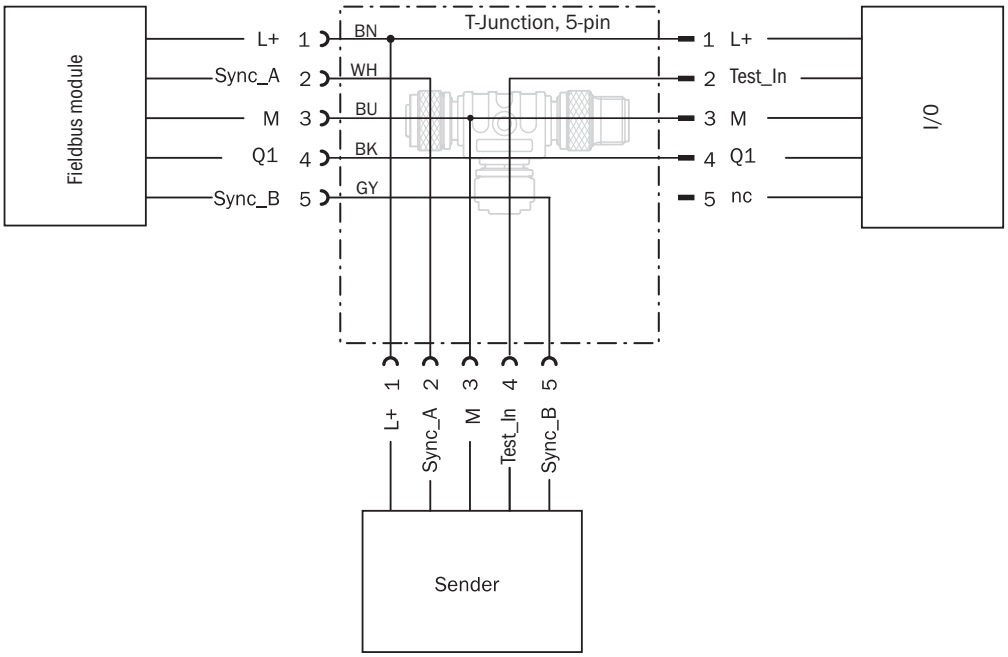

2026-08-08 08:10:40 · CONTENUTI SOGGETTI A MODIFICHE SENZA PREAVVISO

DEFINIZIONE DI PRODOTTO

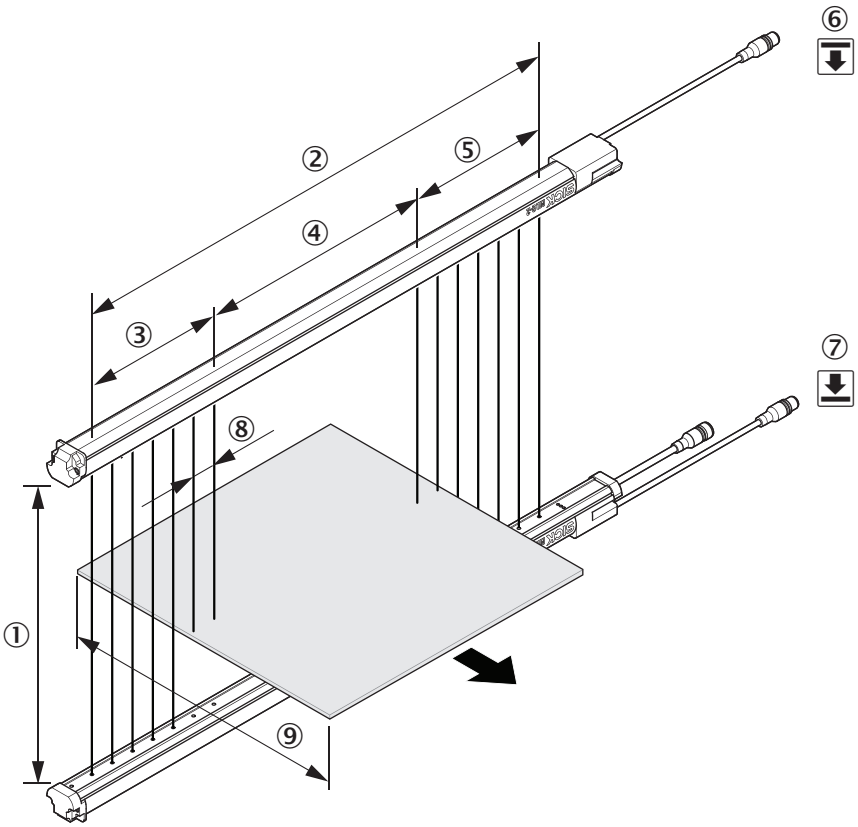

① campo di lavoro
② larghezza campo di misurazione totale
③ larghezza campo di misurazione (lato di testa)
④ Zona cieca (area centrale)
⑤ larghezza campo di misurazione (lato di collegamento)
⑥ emettitore
⑦ Ricevitore
⑧ Distanza tra i raggi
⑨ minima lunghezza oggetto

Ulteriori informazioni nonché accessori corrispondenti, esempi di applicazione e download di modelli quotati CAD, istruzioni per l'uso e software sono disponibili all'indirizzo www.sick.com/1117488

SICK AG
WALDKIRCH
GERMANY
SICK.COM

SICK IN BREVE

SICK è un'azienda tecnologica leader a livello mondiale per soluzioni di sensori intelligenti soluzioni per l'automazione industriale integrate. Le nostre tecnologie dettano standard globali e rendono i tuoi processi industriali più efficienti, sicuri e sostenibili, sia nella logistica che nella produzione.

SICK unisce l'intelligenza dei sensori con la comprensione del settore e i servizi di consulenza certificati. Offriamo la base ideale per soluzioni di automazione scalabili e personalizzate, creando valore aggiunto lungo l'intera catena di creazione del valore. La vicinanza ai nostri clienti è più che una mera promessa: insieme, miglioriamo la produttività, aumentiamo la qualità, proteggiamo la salute e la sicurezza e garantiamo che il futuro sia sostenibile. Il tutto con empatia e fiducia.

Dal 1946 SICK sviluppa tecnologie innovative con passione e spirito pionieristico. Grazie alla rete globale di esperti in circa 40 paesi, SICK è presente in tutto il mondo e sempre nelle tue vicinanze.
La sede principale dell'azienda si trova a Waldkirch, presso Friburgo, in Germania. I nostri clienti traggono vantaggio dalla nostra comprensione dei requisiti locali e mondiali, che traduciamo in soluzioni personalizzate.

SICK
Sensor Intelligence