SICK.COM



DATABLAD

YM2D24-050PN1MRJA4

Industrial-Ethernet-kablar och -fältbusskablar
Kontaktanslutningar och kablar

SICK Sensor Intelligence



KONTAKTANSLUTNINGAR OCH KABLAR

YM2D24-050PN1MRJA4

BESTÄLLNINGSINFORMATION

typ	artikel nr
YM2D24-050PN1MRJA4	2106184

Fler enhetsutföranden och tillbehör på www.sick.com/Industrial-Ethernet-kablar_och_-fältbusskablar

TEKNISKA DATA I DETALJ

TEKNISKA DATA

Anslutningstyp A	Kontakt, M12, 4-polig, rak, D-kodad
Anslutningstyp B	Kontakt, RJ45, 4-polig, rak
Låsning stickanslutning	Skruvbar anslutningsbox (M12), spärrlås (RJ45)
Material, stickanslutning	TPU
Färg, kontaktanslutning	Svart
Material, räfflad mutter	Pressgjuten zink, förnicklat
Åtdragningsvridmoment	0,6 Nm
Nyckelvidd	13
Kabel	5 m, 4 ledare, PUR, halogenfri
Material, mantel	PUR, halogenfri
Färg, mantel	Grön
Ledardiameter	6,7 mm
Ledartvärsnitt	0,34 mm²
Skärm	Skärmad
Böjradie	
I rörligt tillstånd	> 12 x kabeldiameter
Vid fast dragning	> 5 x kabeldiameter vid fast dragning
Drift med kabelpaket	> 12 x kabeldiameter
Böjcykler	3.000.000
Nominell spänning, rörledning	300 V AC
Testspänning, rörledning	2.000 V AC
Specificerad spänning	48 V AC 60 V DC
Märkstötspänning	1 kV
Strömbelastningsförmåga	1,5 A
Förflyttningshastighet	3,3 m/s
Transportväg	5 m
Acceleration	≤ 2 m/s²

Signaltyp	Ethernet, PROFINET
Överföringsegenskaper	CAT5e
Dataöverföringshastighet	≤ 0,1 Gbit/s
Användningsområde	Drift med kabelpaket Olje-/smörjmedelsområde
IP-klassning	IP67 (M12), IP20 (RJ45)
Driftstemperatur	
I rörligt tillstånd	–30 °C ... +70 °C
Vid fast dragning	–40 °C ... +80 °C
Drift med kabelpaket	–30 °C ... +70 °C
Huvud	–25 °C ... +85 °C
Nedsmutsningsgrad	3
Isolationsmotstånd	> 100 MΩ
Överspänningskategori	III
Genomgångsmotstånd	< 30 mΩ
Termisk tålighet, rörledning	Flamhärdig enligt UL 1581 Section 1090, Section 1100 (FT2), IEC 60332-1-2 Std.

CERTIFIKAT

EU declaration of conformity	✓
UK declaration of conformity	✓
China RoHS	✓
China Compulsory Product Certification (CCC) exempt	✓
cULus certificate	✓

MÅTTRITNING

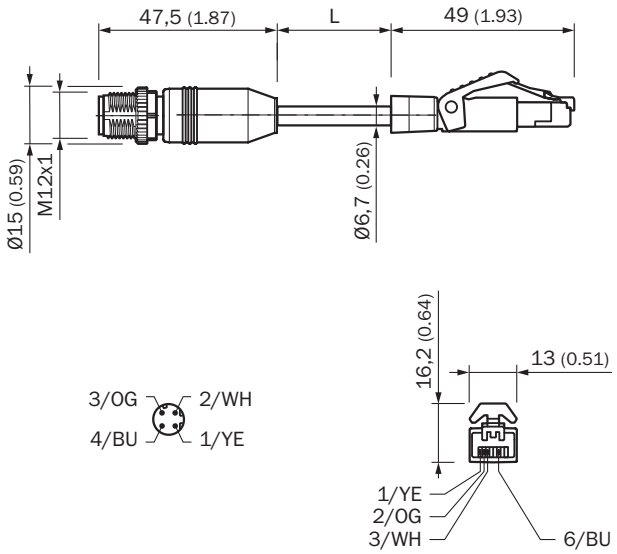

Mått i mm

Mer information och lämpliga tillbehör, tillämpningsexempel och nedladdningar som CAD-måttmodeller, bruksanvisningar och programvara, finns på www.sick.com/2106184

SICK AG
WALDKIRCH
GERMANY
SICK.COM

SICK
ÖVERSIKT

SICK är ett världsledande teknikföretag som skapar intelligenta sensorlösningar och integrerade lösningar inom industriell automatisering. Vår teknik sätter nya globala standarder och gör dina industriella processer effektivare, säkrare och hållbarare – både vad gäller logistik och produktion.

SICK kopplar samman sensorintelligens med branschkompetens och certifierade rådgivningstjänster. Vi erbjuder den perfekta grunden för skalbara och skräddarsydda automatiseringslösningar och skapar mervärde längs hela värdekedjan. Vårt nära partnerskap mer våra kunder är mer än bara ett löfte: Tillsammans förbättrar vi produktiviteten, ökar kvaliteten, skyddar hälsan och säkerheten och gör framtiden mer hållbar. Allt detta med empati och förtroende.

Sedan 1946 utvecklar SICK innovativ teknik med glöd och en pionjäranda. Tack vare ett globalt nätverk i ca 40 länder är SICK närvarande över hela världen och finns alltid i din närhet. Företagets huvudsäte är i Waldkirch i närheten av Freiburg i Tyskland. Våra kunder drar nytta av vår förståelse för både lokala och globala krav som vi omsätter i skräddarsydda lösningar.

SICK
Sensor Intelligence