数据表



RZC1-04ZVS-KQ0S04

RZC1

气缸传感器

SICK
Sensor Intelligence.



订购信息

类型	订货号
RZC1-04ZVS-KQ0S04	1125038

其他设备规格和配件 ➜ www.sick.com/RZC1

详细技术参数

产品特点

圆柱形	C 型槽
带转接头的缸型	SMC 轨道 CDQ2 SMC 轨道 ECDQ2
壳体长度	26.3 mm
开关量输出	里德
开关频率	100 Hz
输出功能	常开接点
电气规格	AC/DC 2 线
外壳防护等级	IP67 [1]

[1] 根据 EN 60529 (IP67/IP68).

机械/电子参数

供电电压	5 V AC/DC ... 120 V AC/DC
额定绝缘电压 U_i	125 V
额定冲击耐受电压 U_{imp}	2.5 kV
电压下降	< 0.1 V
持续性电流 I_a	≤ 50 mA
开关功率	≤ 6 W
防护等级	II [1] [2]
典型导轨	7 mm
再现性	≤ 0.1 mT [3]
开关状态-LED 灯	是
示教功能	否

[1] 传感器只允许完整地安装在槽内.
[2] 过电压类别II.
[3] 工作电压 U_B 和环境温度 Ta 恒定.

运行环境温度	–30 °C ... +80 °C
抗冲击与抗振性	30 g, 11 ms / 10 … 55 Hz, 1 mm
电磁兼容性	根据 EN 60947-5-2
连接类型	带有插头的电缆，M12，4 针，带有滚花螺丝, 0.3 m
连接方式详细信息	
导线横截面	0.09 mm²
导线直径	Ø 2.2 mm
弯曲半径	固定式铺设 > 2 x 电缆直径
	可移动状态 > 5 x 电缆直径
电缆出线	轴向
材料	
外壳	塑料, PA，强化
电缆	PUR

[1] 传感器只允许完整地安装在槽内.
[2] 过电压类别II.
[3] 工作电压 U_B 和环境温度 Ta 恒定.

安全技术参数

$MTTF_D$	24 年
DC_{avg}	0 %
B_{10D}	30,000,000 开关周期 [1]

[1] 仅适用于包含机电组件的设备。在这种情况下，必须根据给定的 B_{10D} 值、开关周期数和给定的 $MTTF_D$ 值来计算整个设备的 $MTTF_D$ 值。.

证书

EU declaration of conformity	✓
UK declaration of conformity	✓
ACMA declaration of conformity	✓
Moroccan declaration of conformity	✓
China RoHS	✓
cULus certificate	✓

分类

ECLASS 5.0	27270104
ECLASS 5.1.4	27270104
ECLASS 6.0	27270104
ECLASS 6.2	27270104
ECLASS 7.0	27270104
ECLASS 8.0	27270104
ECLASS 8.1	27270104
ECLASS 9.0	27270104
ECLASS 10.0	27270104
ECLASS 11.0	27270104
ECLASS 12.0	27274301
ETIM 5.0	EC002544

ETIM 6.0	EC002544
ETIM 7.0	EC002544
ETIM 8.0	EC002544
UNSPSC 16.0901	39122230

安装指导

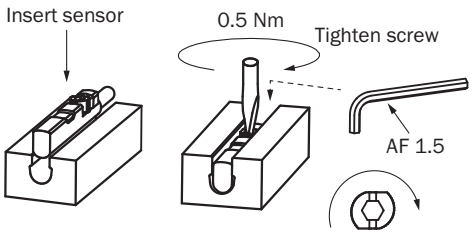

接线图 Cd-443

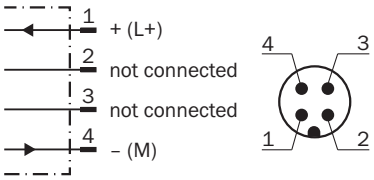

尺寸图 电缆配有 M12 插头，带有滚花螺钉

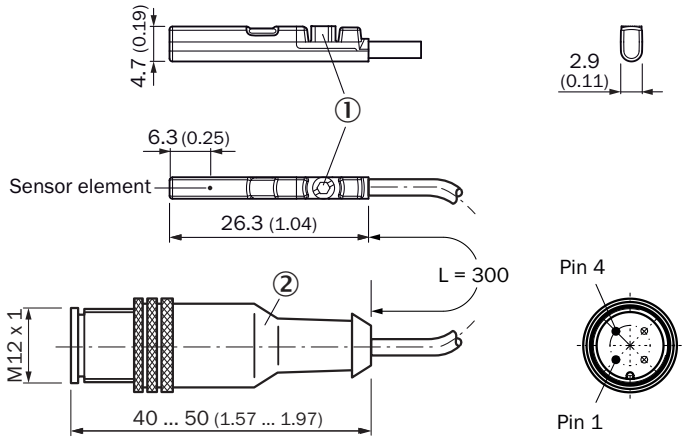

尺寸单位：mm
① 固定螺钉 SW 1.5
② 接口

推荐配件

其他设备规格和配件 ➜ www.sick.com/RZC1

	简述	类型	订货号
安装支架或安装板			
	• 描述: 活塞直径为 1 mm ~ 130 mm 圆形气缸上的固定支架，环境温度 –30 °C 至 80 °C • 材料: 不锈钢, 铝 • 详细信息: 不锈钢, 铝 • 包装单元: 1 件 • 适用于: C 形槽	BEF-KHZ-RC1-130	2077686
	• 描述: 活塞直径为 12 mm 圆形气缸上的固定支架，环境温度 0 °C 至 50 °C • 材料: 塑料, 铝 • 详细信息: 塑料, 铝 • 包装单元: 1 件 • 适用于: C 型槽	BEF-KHZ-RC-12	2077673
	• 描述: 活塞直径为 1 mm ~ 25 mm 圆形气缸上的固定支架，环境温度 –30 °C 至 80 °C • 材料: 不锈钢, 铝 • 详细信息: 不锈钢, 铝 • 包装单元: 1 件 • 适用于: C 型槽	BEF-KHZ-RC1-25	2077685
	• 描述: 活塞直径为 16 mm 圆形气缸上的固定支架，环境温度 0 °C 至 50 °C • 材料: 塑料, 铝 • 详细信息: 塑料, 铝 • 包装单元: 1 件 • 适用于: C 型槽	BEF-KHZ-RC-16	2077672
	• 描述: 活塞直径为 20 mm 圆形气缸上的固定支架，环境温度 0 °C 至 50 °C • 材料: 塑料, 铝 • 详细信息: 塑料, 铝 • 包装单元: 1 件 • 适用于: C 型槽	BEF-KHZ-RC-20	2077671
	• 描述: 活塞直径为 25 mm 圆形气缸上的固定支架，环境温度 0 °C 至 50 °C • 材料: 塑料, 铝 • 详细信息: 塑料, 铝 • 包装单元: 1 件 • 适用于: C 型槽	BEF-KHZ-RC-25	2077670
	• 描述: 活塞直径为 32 mm 圆形气缸上的固定支架，环境温度 0 °C 至 50 °C • 材料: 塑料, 铝 • 详细信息: 塑料, 铝 • 包装单元: 1 件 • 适用于: C 型槽	BEF-KHZ-RC-32	2077669
	• 描述: 活塞直径为 40 mm 圆形气缸上的固定支架，环境温度 0 °C 至 50 °C • 材料: 塑料, 铝 • 详细信息: 塑料, 铝 • 包装单元: 1 件 • 适用于: C 型槽	BEF-KHZ-RC-40	2077668
	• 描述: 活塞直径为 50 mm 圆形气缸上的固定支架，环境温度 0 °C 至 50 °C • 材料: 塑料, 铝 • 详细信息: 塑料, 铝 • 包装单元: 1 件 • 适用于: C 型槽	BEF-KHZ-RC-50	2077667
	• 描述: 活塞直径为 63 mm 圆形气缸上的固定支架，环境温度 0 °C 至 50 °C • 材料: 塑料, 铝 • 详细信息: 塑料, 铝 • 包装单元: 1 件 • 适用于: C 型槽	BEF-KHZ-RC-63	2077666
	• 描述: 异型/拉杆式气缸固定支架 • 材料: 压铸锌 • 详细信息: 压铸锌 • 供货范围: 含安装材料	BEF-KHZ-PC1	2076170

SICK 概览

SICK 是工业用智能传感器和传感技术解决方案的主要制造商之一。独特的产品和服务范围为安全有效地控制流程创造良好的基础，防止发生人身事故并且避免环境污染。

我们在诸多领域拥有丰富的经验，熟知其流程和要求。这样我们就可以用智能传感器为客户提供其所需。在欧洲、亚洲和北美洲的应用中心，我们会根据客户的需求测试并优化系统解决方案。SICK 是值得您信赖的供应商和研发合作伙伴。

周密的服务更加完善我们的订单：SICK 全方位服务在机器整个寿命周期中提供帮助并保证安全性和生产率。

这对我们来说就是“传感智能”。

与您全球通行：

联系人以及其它分公司所在地 ➔ www.sick.com