SICK.COM



HOJA DE DATOS

IM12-04BNS-ZCK

IM Standard
Sensores de proximidad inductivos

SICK Sensor Intelligence



Imagen aproximada

SENSORES DE PROXIMIDAD INDUCTIVOS

IM12-04BNS-ZCK

INFORMACIÓN SOBRE PEDIDOS

Tipo	N.º de artículo
IM12-04BNS-ZCK	6025681

Para otras versiones del dispositivo y accesorios, véase www.sick.com/IM_Standard

DATOS TÉCNICOS DETALLADOS

CARACTERÍSTICAS

Ejecución	Métrico
Forma de la carcasa	Formato corto
Tamaño de rosca	M12 x 1
Diámetro	Ø 12 mm
Alcance de detección S_n	4 mm
Instalación en metal	Enrasado
Frecuencia de conmutación	2.000 Hz
Tipo de conexión	Conector macho M12 de 4 polos
Salida conmutada	NPN
Detalle salida conmutada	NPN
Función de salida	Normalmente abierto
Características eléctricas	C.c. 3 hilos
Grado de protección	IP67 [1]

[1] Conforme a EN 60529.

MECÁNICA/ELECTRÓNICA

Tensión de alimentación	10 V DC ... 30 V DC
Ondulación	≤ 10 % [1]
Caída de tensión	≤ 1,5 V [2]
Demora antes de disponibilidad	≤ 100 ms

[1] De U_V.

[2] Con I_a max.

[3] Tensión de alimentación U_B y temperatura ambiente Ta constantes.

[4] De Sr.

Histéresis	1 % ... 15 %
Reproducibilidad	≤ 5 % [3] [4]
Desviación de temperatura (de S_r)	± 10 %
CEM	Conforme a EN 60947-5-2
Intensidad permanente I_a	≤ 300 mA
Protección de rotura de cables	✓
Protección contra cortocircuitos	✓
Supresión de pulso de encendido	✓
Resistente a impactos y oscilaciones	30 g, 11 ms / 10 ... 55 Hz, 1 mm
Operación a temperatura ambiente	–25 °C ... +75 °C
Material de la carcasa	Latón, Latón, niquelado
Material, superficie activa	Plástico
Longitud de caja	52,2 mm
Longitud de rosca utilizable	35 mm
Par de apriete	7 Nm

[1] De U_v.

[2] Con I_a max.

[3] Tensión de alimentación U_a y temperatura ambiente Ta constantes.

[4] De Sr.

INDICACIÓN DE MONTAJE

Observaciones	Véase el gráfico pertinente “Indicaciones de montaje”
A	6 mm
B	12 mm
C	12 mm
D	12 mm
E	2 mm
F	32 mm

CERTIFICADOS

EU declaration of conformity	✓
UK declaration of conformity	✓
Moroccan declaration of conformity	✓
China RoHS	✓

INDICACIÓN DE MONTAJE MONTAJE NO ENRASADO

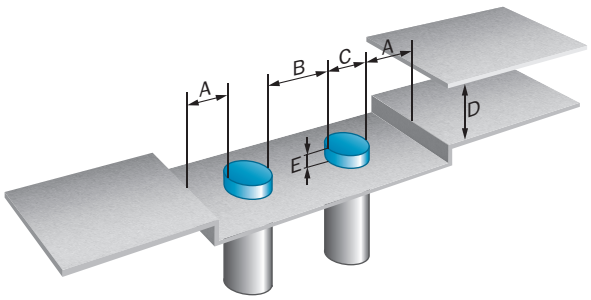

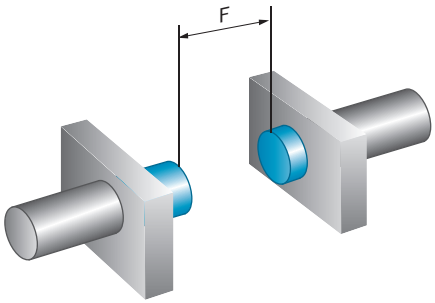

TIPO DE CONEXIÓN

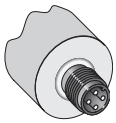

ESQUEMA DE CONEXIÓN

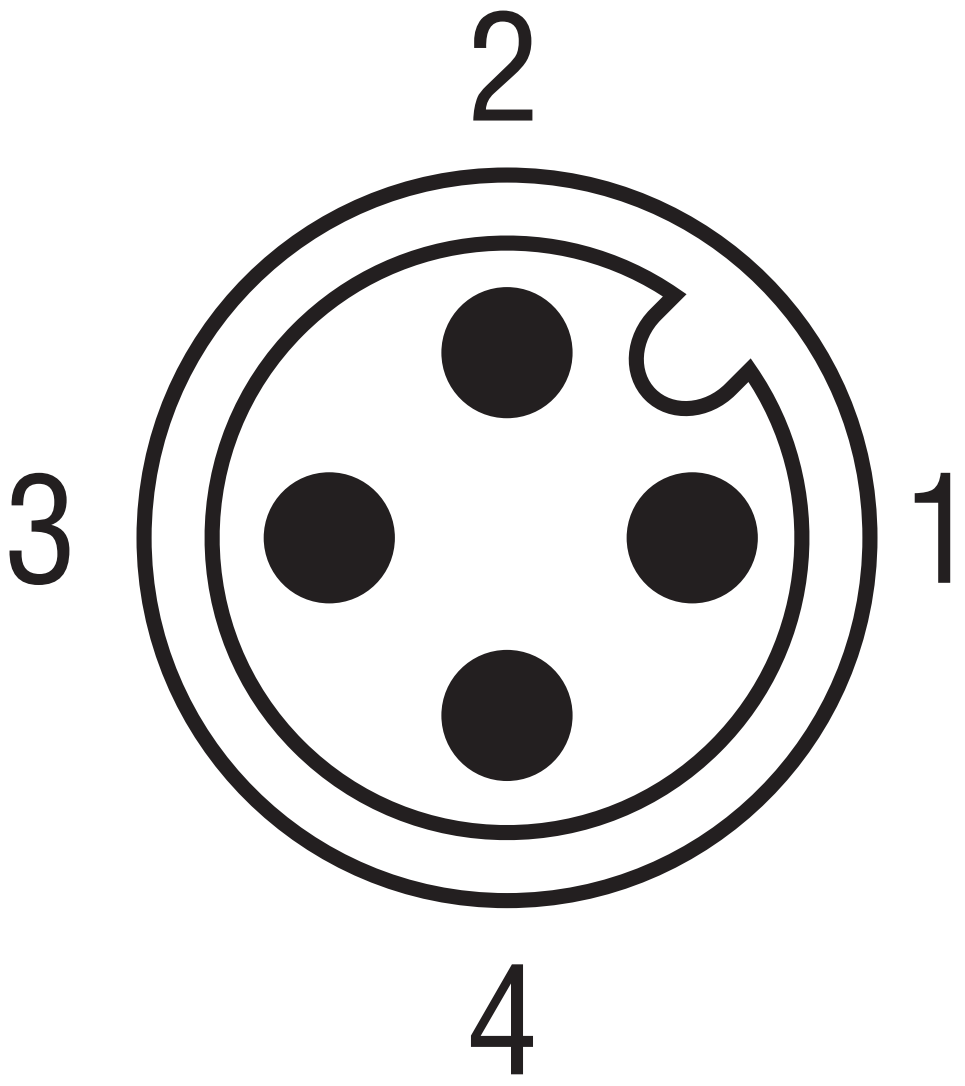

ESQUEMA DE CONEXIÓN CD-007

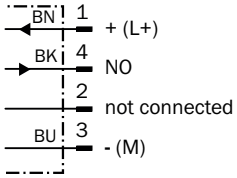

ESQUEMA DE DIMENSIONES

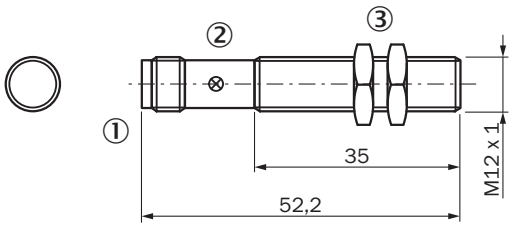

Medidas en mm
① Conexión
② Indicación LED
③ Tuerca de fijación (2 x); SW 17, metal

Encontrará más información, así como los accesorios adecuados, ejemplos de aplicación y descargas, tales como modelos CAD dimensionales, instrucciones de uso y software, en www.sick.com/6025681

SICK AG
WALDKIRCH
GERMANY
SICK.COM

SICK EN RESUMEN

SICK es uno de los líderes tecnológicos mundiales en soluciones de sensores inteligentes y soluciones integradas en la automatización industrial. Nuestras tecnologías emplean estándares globales y hacen sus procesos industriales más eficientes y sostenibles, tanto en la logística como en la producción.

SICK combina la inteligencia sensórica con su sólido conocimiento del sector y servicios certificados de asesoramiento. Aportamos la base perfecta para unas soluciones de automatización escalables y personalizadas y ofrecemos valor añadido en toda la cadena de adquisición de valor. La estrecha colaboración que mantenemos con nuestros clientes es algo más que una promesa: unidos aumentamos la productividad, mejoramos la calidad, protegemos la salud y la seguridad y garantizamos un futuro sostenible. Todo ello con empatía y con confianza.

Con pasión y espíritu pionero, SICK lleva desde 1946 desarrollando innovaciones tecnológicas. Gracias a nuestra red mundial presente en unos 40 países SICK mantiene una presencia global que siempre está cerca de usted. La sede principal de la empresa se encuentra en Waldkirch, en las proximidades de Friburgo, Alemania. Gracias a nuestra comprensión de las necesidades tanto locales como globales, nuestros clientes se benefician de unas soluciones hechas a medida.

SICK
Sensor Intelligence