SICK.COM



DATENBLATT

SLG10S-060SBKB1K01

FlexChain
Automatisierungs-Lichtgitter

SICK Sensor Intelligence



Abbildung kann abweichen

AUTOMATISIERUNGS-LICHTGITTER

SLG10S-060SBKB1K01

BESTELLINFORMATIONEN

Typ	Artikelnr.
SLG10S-060SBKB1K01	1108038

Weitere Geräteausführungen und Zubehör auf www.sick.com/FlexChain

TECHNISCHE DATEN IM DETAIL

MERKMALE

Geräteausführung	FlexChain Guest
Sensorprinzip	Sender/Empfänger Lichtgitter System
Kleinstes detektierbares Objekt (MDO)	15 mm
Strahlabstand	10 mm
Optischer Lichtaustritt	Slim
Strahlanzahl	60
Überwachungshöhe	600 mm

MECHANIK/ELEKTRIK

Lichtsender	Infrarotlicht
Wellenlänge	850 nm
Versorgungsspannung U_V	Über FlexChain (Host)
Ausgangslast, kapazitiv	100 nF
Ausgangslast, induktiv	1 H
Initialisierungszeit	1 s
Abmessungen (B x H x T)	24,1 mm x 599,2 mm x 11,8 mm
Anschlussart	Leitung mit Stecker M8, 4-polig, 1,5 m Leitung mit Dose M8, 4-polig
Anzeige	LED
Synchronisation	Über FlexChain (Host)
Schutzart	IP65, IP67 [1]
Schutzschaltungen	U_V-Anschlüsse verpolsicher Störimpulsunterdrückung Ausgänge überstrom- und kurzschlussfest

[1] Betrieb im Außenbereich nur mit einem externen Schutzgehäuse.

Schutzklasse	III
Gewicht	418 g
Frontscheibe	PMMA

[1] Betrieb im Außenbereich nur mit einem externen Schutzgehäuse.

PERFORMANCE

Maximale Reichweite	9,1 m
Minimale Reichweite	≥ 0 m
Betriebsreichweite	6,5 m
Scanzeit	4,9 ms

UMGEBUNGSDATEN

Schockfestigkeit	10 g, 16 ms, DIN EN 60068-2-27
Schwingfestigkeit	10-150 Hz 0.5 mm, IEC 60068-2-6
EMV	EN 61000-6-2, EN 61000-6-4
Fremdlichtunempfindlichkeit	Indirekt: 50.000 lx [1]
Umgebungstemperatur Betrieb	–25 °C ... +55 °C
Umgebungstemperatur Lager	–25 °C ... +70 °C

[1] Sonnenlicht.

ZERTIFIKATE

EU declaration of conformity	✓
UK declaration of conformity	✓
ACMA declaration of conformity	✓
Moroccan declaration of conformity	✓
China RoHS	✓
cULus certificate	✓
Photobiological safety (IEC EN 62471)	✓
Information according to Art. 3 of Data Act (Regulation EU 2023/2854)	✓

MAßZEICHNUNG SLGXXX-XXXSXXXXXXX

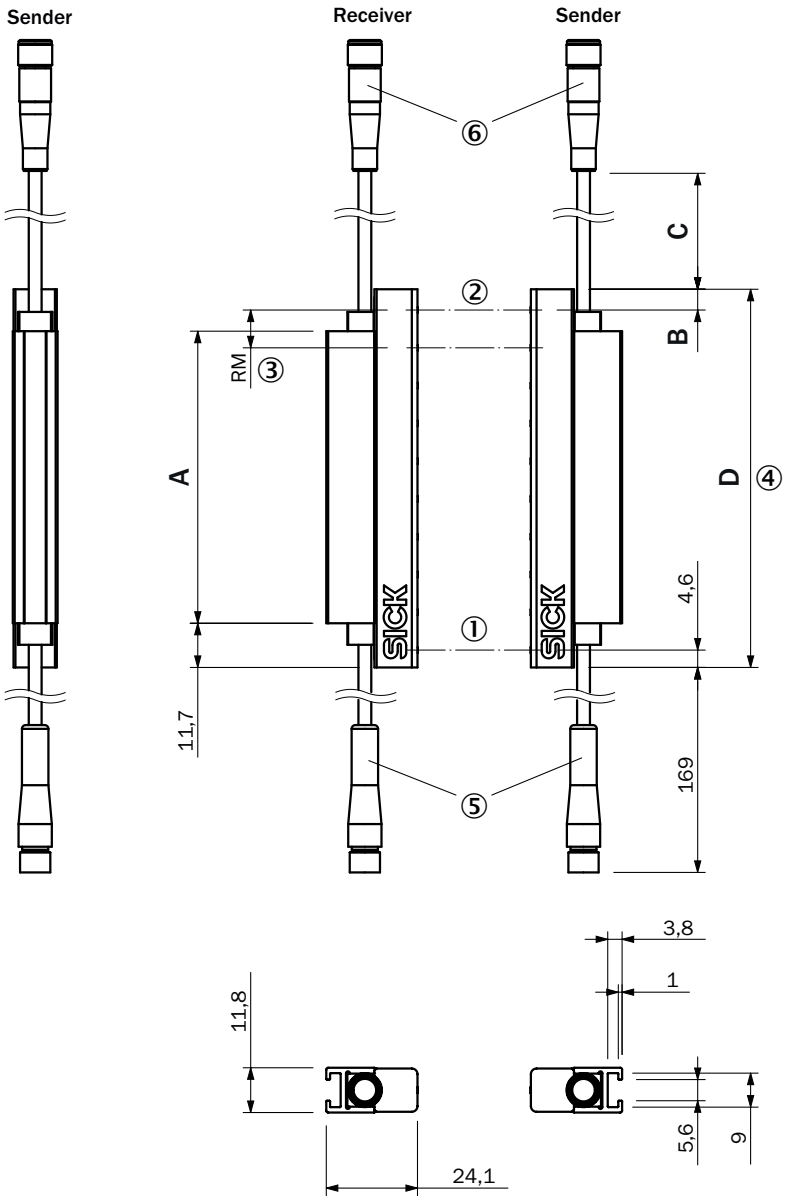

Maße in mm
① Erster Strahl
② letzter Strahl
③ Strahlabstand (RM)
④ Gehäuselänge
⑤ Leitung mit Stecker M8, 4-polig (fix)
⑥ Leitung mit Dose M8, 4-polig (0,5 m/1,5 m)

Abmessungen in mm (inch)		
–	Länge Stabilisator	Gehäuselänge
	A	**D**
SLGxxx-**0 10**xxxxxxxx	77 (3.03)	99,2 (3.91)
SLGxxx-**02 0**xxxxxxxx	178 (7.01)	199,2 (7.84)
SLGxxx-**03 0**xxxxxxxx	276 (10.87)	299,2 (11.78)
SLGxxx-**04 0**xxxxxxxx	376 (14.8)	399,2 (15.72)
SLGxxx-**05 0**xxxxxxxx	475 (18.7)	499,2 (19.65)
SLGxxx-**06 0**xxxxxxxx	576 (22.68)	599,2 (23.6)

Abmessungen in mm (inch)		
SLGxxx-**07 0**xxxxxxxx	676 (26.61)	699,2 (27.53)
SLGxxx-**08 0**xxxxxxxx	776 (30.55)	799,2 (31.46)
SLGxxx-**09 0**xxxxxxxx	875 (34.45)	899,2 (35.4)
SLGxxx-**100**xxxxxxxx	975 (38.39)	999,2 (39.34)
SLGxxx-**120**xxxxxxxx	1.175 (46.26)	1.199,2 (47.21)
SLGxxx-**140**xxxxxxxx	1.374 (54,09)	1.399,2 (55.09)
	–	
–	Abstand: Gehäusekante – letzter Strahl	–
	B [1]	
SLG**10**x-xxxxxxxxxxx	4,6 (0.18)	
SLG**25**x-xxxxxxxxxxx	19,6 (0.77)	
SLG**50**x-xxxxxxxxxxx	44,6 (1.76)	
[1] Für Überwachungshöhe kleiner 700 mm weicht das Maß bis zu 1 mm von den hier angegebenen Maßen ab.		
	–	
–	Leitungslänge	–
	C	
SLGxxx-xxxxxx**A**xxxx	500 (19.69)	
SLGxxx-xxxxxx**B**xxxx	1.500 (59.06)	

ANSCHLUSSART UND -SCHEMA

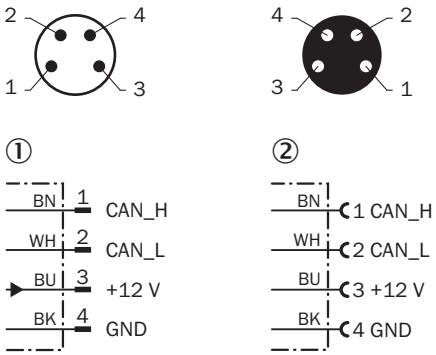

① Stecker M8, 4-polig
② Leitung mit Dose M8, 4-polig

MONTAGEHINWEISE SLIM & FLAT

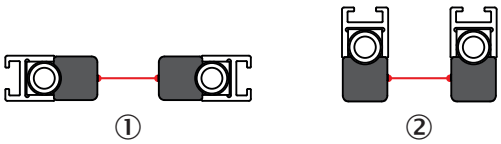

① Modell Slim = Lichtaustritt an der schmalen Seite
② Modell Flat = Lichtaustritt an der breiten Seite

Weitere Informationen sowie passendes Zubehör, Applikationsbeispiele und Downloads wie CAD Maßmodelle, Betriebsanleitungen und Software finden Sie unter www.sick.com/1108038

SICK AG
WALDKIRCH
GERMANY
SICK.COM

SICK AT A GLANCE

SICK ist ein weltweit führendes Technologieunternehmen für intelligente Sensorlösungen und integrierte Lösungen in der industriellen Automatisierung. Unsere Technologien setzen globale Standards und machen Ihre industriellen Prozesse effizienter, sicherer und nachhaltiger – sowohl in der Logistik als auch in der Produktion.

SICK verbindet Sensorintelligenz mit Branchenverständnis und zertifizierten Beratungsleistungen. Wir bieten die ideale Grundlage für skalierbare sowie maßgeschneiderte Automatisierungslösungen und schaffen Mehrwert entlang der gesamten Wertschöpfungskette. Unsere enge Partnerschaft mit unseren Kunden ist mehr als nur ein Versprechen: Gemeinsam verbessern wir die Produktivität, steigern die Qualität, schützen Gesundheit und Sicherheit und sichern die Zukunft nachhaltig. All das mit Empathie und Vertrauen.

Mit Leidenschaft und Pioniergeist entwickelt SICK seit 1946 innovative Technologien. Dank einem globalen Netzwerk in rund 40 Ländern ist SICK weltweit präsent und immer in Ihrer Nähe. Der Hauptsitz des Unternehmens befindet sich in Waldkirch in der Nähe von Freiburg, Deutschland. Unsere Kunden profitieren von unserem Verständnis für lokale sowie globale Anforderungen, die wir in maßgeschneiderte Lösungen übersetzen.

SICK

Sensor Intelligence