SICK.COM



HOJA DE DATOS

WL12G-3V2572S05

W12
Fotocélulas

SICK Sensor Intelligence



Imagen aproximada

FOTOCÉLULAS

WL12G-3V2572S05

INFORMACIÓN SOBRE PEDIDOS

Tipo	N.º de artículo
WL12G-3V2572S05	1069340

Para otras versiones del dispositivo y accesorios, véase www.sick.com/W12

DATOS TÉCNICOS DETALLADOS

CARACTERÍSTICAS

Principio funcional	Barrera fotoeléctrica réflex
Detalle del principio de funcionamiento	Reflector sin distancia mínima (autocolimación/óptica coaxial)
Alcance de detección máx.	0 m ... 1,5 m [1]
Filtros de polarización	Sí
Haz emitido	
Fuente de luz	LED de localización [2]
Tipo de luz	Luz roja visible
Tamaño del spot (distancia)	1,5 mm x 9 mm (60 mm)
Datos característicos del LED	
Longitud de onda	660 nm
Ajuste	Tecla teach-in simple [3]
Características especiales	Modo III, 40% de atenuación
Aplicaciones especiales	Detección de objetos transparentes
AutoAdapt	✓

[1] Reflector PL80A.

[2] Vida útil media de 100.000 h con T_u = 25 °C.

[3] Modo I, 10% amortiguación.

SISTEMA ELÉCTRICO

Tensión de alimentación V_B	10 V DC ... 30 V DC [1]
Ondulación	< 5 v_{ss} [2]
Consumo de corriente	40 mA [3]
Clase de protección	III
Salida digital	
Tipo	PNP
Modo de conmutación	Conmutación en claro
Tensión de señal PNP HIGH/LOW	Aprox. U_V - 2,5 V / 0 V
Corriente de salida $I_{máx.}$	≤ 100 mA
Tiempo de respuesta	≤ 333 µs [4]
Frecuencia de conmutación	1.500 Hz [5]
Protección de circuito	A [6] B [7] C [8] D [9]
Diseño especial	Detección de objetos transparentes
Modo de operación	Modo I, 10% de atenuación, Modo II, 18% de atenuación, Modo III, 40% de atenuación
Salida de plausibilidad, detección estable	Aprox. 0 V
Salida de plausibilidad, detección inestable	V_S - 2,5 V

[1] Valores límite en funcionamiento en red protegida contra cortocircuito máx. 8 A.

[2] No se deben sobrepasar por exceso o por defecto las tolerancias de U_V.

[3] Sin carga.

[4] Duración de la señal con carga óhmica.

[5] Con una relación claro/oscuro de 1:1.

[6] A = Conexiones U_V protegidas contra polarización inversa.

[7] B = Entradas y salidas protegidas contra polarización incorrecta.

[8] C = Supresión de impulsos parásitos.

[9] D = Salidas a prueba de sobrecorriente y cortocircuitos.

SISTEMA MECÁNICO

Ejecución	Rectangular
Dimensiones (An x Al x Pr)	15,5 mm x 48,5 mm x 42 mm
Conexión	Conector macho M12 de 5 polos
Material	
Carcasa	Metal, Fundición inyectada de zinc
Pantalla frontal	Plástico, PMMA
Peso	120 g

DATOS DE AMBIENTE

Grado de protección	IP66 IP67
Operación a temperatura ambiente	–40 °C ... +60 °C
Temperatura ambiente de almacenamiento	–40 °C ... +75 °C
N.º de archivo UL	NRKH.E181493 & NRKH7.E181493

CERTIFICADOS

EU declaration of conformity	✓

UK declaration of conformity	✓
ACMA declaration of conformity	✓
Moroccan declaration of conformity	✓
China RoHS	✓
China Compulsory Product Certification (CCC) exempt	✓
ECOLAB certificate	✓
cULus certificate	✓
Photobiological safety (DIN EN 62471) certificate	✓

ESQUEMA DE DIMENSIONES

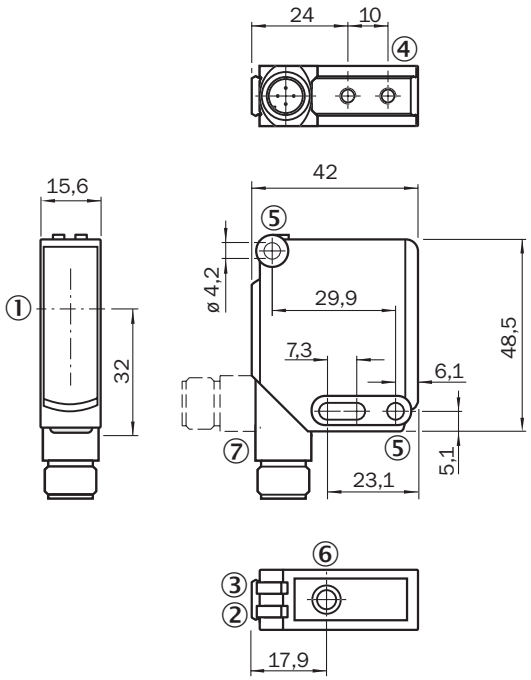

Medidas en mm
① eje óptico
② indicador LED amarillo: estado de la recepción de luz
③ indicador LED verde: tensión de alimentación activa, modo I fijado, indicador LED azul: modo II fijado, indicador LED azul claro: modo III fijado
④ rosca de fijación M4, 4 mm de fondo
⑤ orificio de fijación, Ø 4,2 mm
⑥ ajustador de la sensibilidad: tecla teach-in simple
⑦ Conexión

ESQUEMA DE CONEXIÓN CD-147

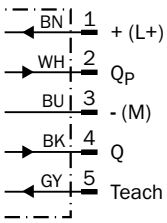

FUNCIONES

Mode	**I**	**II**	**III**
Light attenuation	10 %	18 %	40%
Object Typ	PET-bottle / foil	Glass / white Glass bottle	Colored glass bottle
Teach time button / (**s**)	**2…5**	**5…10**	➢ **10**
Teach time Extern (ET) / (**ms**)	30…99	**100 …199**	> **200**
Color Status LED	Green	Blue	Bright blue

FUNCIONES

Teach-in-Modus für Objekte / ***Teach-in mode for objects***	**Lichtdämpfung /**	**Objekttyp /**	**Teach-in-Zeit /** ***Teach-in time***	**Ext. Teach-in über Leitung /** ***Ext. cable teach-in***	**Anzeige-LED /** ***LED indicator***
I	10 %	PET-Flasche / Folie /Glas / *PET-Flasche / Folie/ glas*	1 … 5 s	30 … 100 ms	grün / green
II	18 %	Farbglasflaschen/ Colored glass bottles	5 … 10 s	100 … 200 ms	blau / blue

Encontrará más información, así como los accesorios adecuados, ejemplos de aplicación y descargas, tales como modelos CAD dimensionales, instrucciones de uso y software, en www.sick.com/1069340

SICK AG
WALDKIRCH
GERMANY
SICK.COM

SICK EN RESUMEN

SICK es uno de los líderes tecnológicos mundiales en soluciones de sensores inteligentes y soluciones integradas en la automatización industrial. Nuestras tecnologías emplean estándares globales y hacen sus procesos industriales más eficientes y sostenibles, tanto en la logística como en la producción.

SICK combina la inteligencia sensórica con su sólido conocimiento del sector y servicios certificados de asesoramiento. Aportamos la base perfecta para unas soluciones de automatización escalables y personalizadas y ofrecemos valor añadido en toda la cadena de adquisición de valor. La estrecha colaboración que mantenemos con nuestros clientes es algo más que una promesa: unidos aumentamos la productividad, mejoramos la calidad, protegemos la salud y la seguridad y garantizamos un futuro sostenible. Todo ello con empatía y con confianza.

Con pasión y espíritu pionero, SICK lleva desde 1946 desarrollando innovaciones tecnológicas. Gracias a nuestra red mundial presente en unos 40 países SICK mantiene una presencia global que siempre está cerca de usted. La sede principal de la empresa se encuentra en Waldkirch, en las proximidades de Friburgo, Alemania. Gracias a nuestra comprensión de las necesidades tanto locales como globales, nuestros clientes se benefician de unas soluciones hechas a medida.

SICK
Sensor Intelligence