SICK.COM



KARTA CHARAKTERYSTYKI

LFV330-XXGBVXPC0600

LFV300
Czujniki poziomu napełnienia

SICK Sensor Intelligence



Rysunek może się różnić

CZUJNIKI POZIOMU NAPEŁNIENIA

LFV330-XXGBVXPC0600

INFORMACJE DO ZAMÓWIENIA

Typ	Nr artykułu
LFV330-XXGBVXPC0600	6061960

Więcej wersji urządzeń i akcesoriów na stronie www.sick.com/LFV300

SZCZEGÓŁOWE DANE TECHNICZNE

CECHY

Typ detekcji	Stan graniczny
Typ sondy	Czujnik kamertonowy
Długość sondy	600 mm
Ciśnienie procesu	–1 bar ... 64 bar
Temperatura procesu	–50 °C ... +150 °C
Gęstość właściwa substancji	0,5 g/cm³ ... 2,5 g/cm³

WYDAJNOŚĆ

Dokładność elementu pomiarowego	± 2 mm
Powtarzalność	≤ 1 mm
Lepkość	0,1 mPas ... 10.000 mPas
Czas odpowiedzi	500 ms
MTBF	9,73*10^6 h

INSTALACJA ELEKTRYCZNA

Interfejs komunikacyjny	-
Napięcie zasilające	20 V AC/DC ... 253 V AC/DC
Pobór prądu	< 4,2 mA
Czas inicjalizacji	< 3 s
Klasa ochrony 1 wg VDE	✓
Klasa ochrony 2 wg VDE	✓
Typ przyłącza	M20 x 1,5
Sygnał wyjściowy	Przełącznik bezkontaktowy
Elektronika	Przełącznik bezkontaktowy
Histereza	2 mm

Prąd wyjściowy	< 400 mA
Obciążenie indukcyjne	≤ 1 H
Obciążeniem pojemnościowe	100 nF
Stopień ochrony	IP66 / IP67
Dryft temperaturowy	0,03 mm/K

MECHANIKA

Materiały mające kontakt z mediami	Stal nierdzewna 1.4404 (opcjonalnie Ra ≤ 0,8 µm)
Przyłącze procesowe	G ¾ A PN 64 / 1.4404
Materiał czujnika	Stal nierdzewna 1.4404

DANE DOTYCZĄCE OTOCZENIA

Temperatura otoczenia podczas pracy	–40 °C ... +70 °C
Temperatura otoczenia podczas przechowywania	–40 °C ... +80 °C

CERTYFIKATY

EU declaration of conformity	✓
UK declaration of conformity	✓
ACMA declaration of conformity	✓
China RoHS	✓
FDA certificate	✓

RYSUNEK WYMIAROWY LFV330

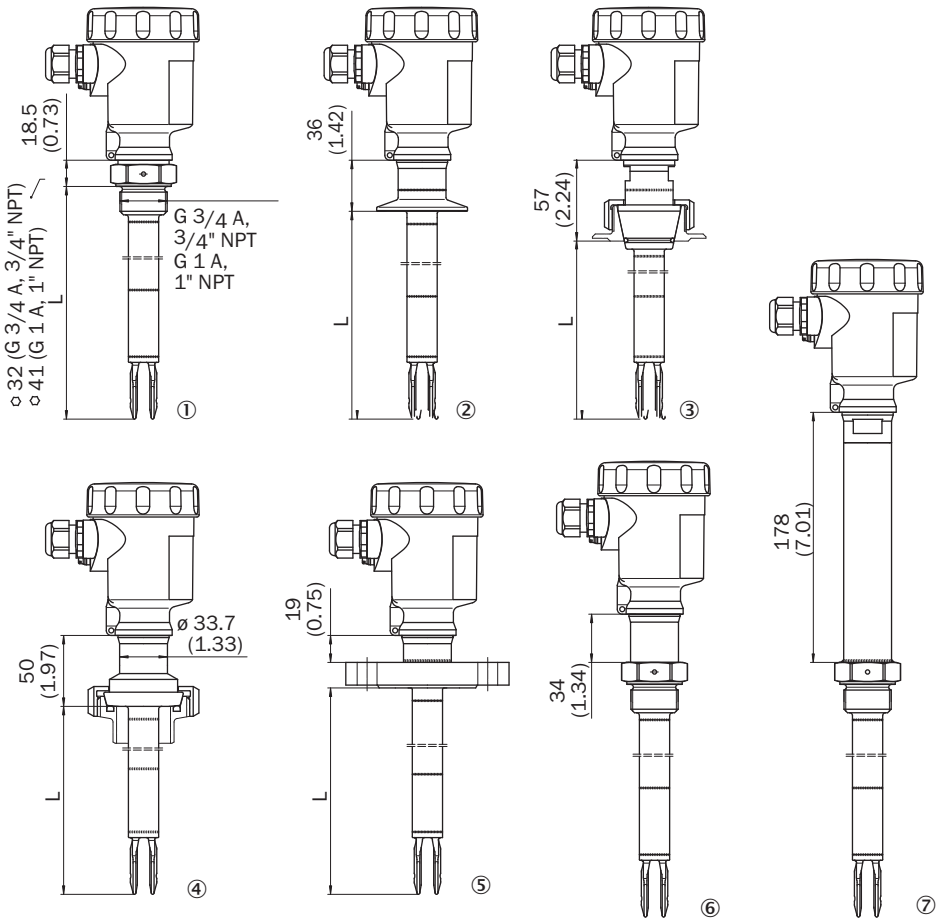

Wymiary w mm
① gwint do wkręcania
② tri-Clamp
③ stożek DN 25
④ Złączka rurowa gwintowana DN 40
⑤ kołnierz
⑥ zapewnienie szczelności gazu
⑦ element do chłodzenia pasywnego

RYSUNEK WYMIAROWY OZNACZENIE NA KRÓĆCU PRZYSPAWYWANYM

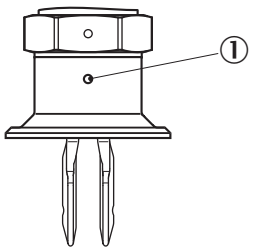

Wymiary w mm
① oznaczenie

SCHEMAT ELEKTRYCZNY PRZEŁĄCZNIK BEZKONTAKTOWY – SCHEMAT ELEKTRYCZNY

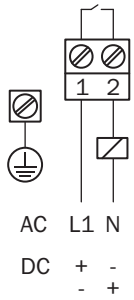

TYP PRZYŁĄCZA LFV300 – PRZEŁĄCZNIK BEZKONTAKTOWY – WKŁADKA ELEKTRONICZNA

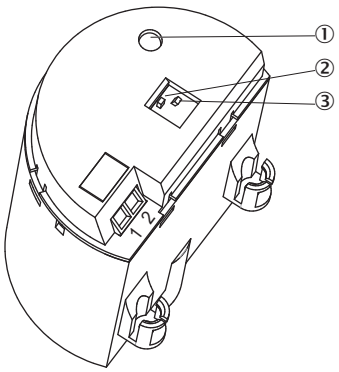

INSTRUKCJE DOTYCZĄCE MONTAŻU WPŁYWAJĄCY MATERIAŁ NAPEŁNIAJĄCY

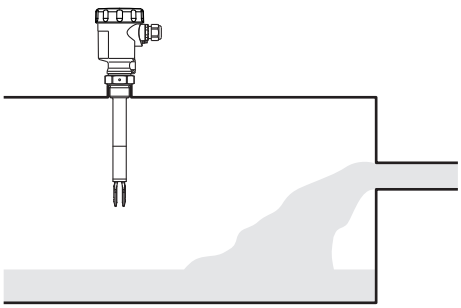

CHARAKTERYSTYKA TEMPERATURA OTOCZENIA – TEMPERATURA PROCESU

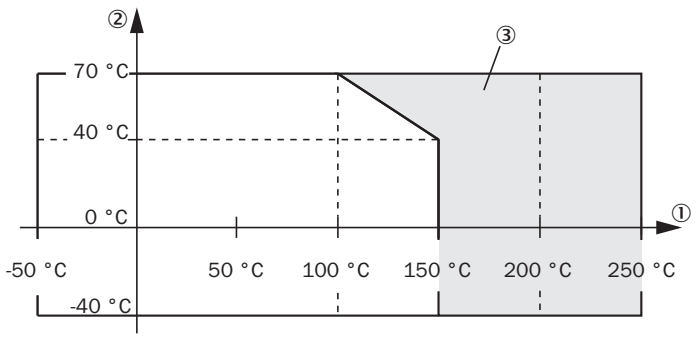

① temperatura procesu w °C (°F)
② temperatura otoczenia w °C (°F)
③ zakres temperatur z elementem do chłodzenia pasywnego

Więcej informacji, a także odpowiednie akcesoria, przykłady zastosowań i materiały do pobrania, takie jak modele wymiarowe CAD, instrukcje eksploatacji i oprogramowanie, można znaleźć na pod adresem www.sick.com/6061960

SICK AG
WALDKIRCH
GERMANY
SICK.COM

SICK
W SKRÓCIE

SICK to wiodąca na świecie firma technologiczna, oferująca inteligentne rozwiązania czujnikowe oraz rozwiązania zintegrowane do automatyki przemysłowej. Nasze technologie wyznaczają globalne standardy i sprawiają, że procesy przemysłowe stają się bardziej wydajne, bezpieczniejsze i bardziej zrównoważone, zarówno w logistyce, jak też w produkcji.

SICK łączy inteligencję czujników ze zrozumieniem branży oraz certyfikowanymi usługami doradczymi. Oferujemy idealną podstawę dla skalowalnych oraz indywidualnie dostosowanych rozwiązań automatyzacyjnych i generujemy wartość dodaną wzdłuż całego łańcucha tworzenia wartości. Nasze ścisłe partnerstwo z naszymi Klientami to coś więcej, niż tylko obietnica – wspólnie zwiększamy wydajność produkcji, podnosimy jakość, chronimy zdrowie i bezpieczeństwo, a także dbamy o zrównoważoną przyszłość. Wszystko to czynimy z empatią i zaufaniem.

SICK tworzy z pasją i w poczuciu pionierskiego ducha nowe technologie już od 1946 roku. Dzięki globalnej sieci placówek firma SICK jest obecna w 40 krajach na całym świecie – zawsze blisko swoich Klientów. Siedziba główna firmy znajduje się w Waldkirch w Niemczech, niedaleko Freiburga. Nasi Klienci czerpią korzyści z naszego zrozumienia wymogów lokalnych i globalnych, które przekładamy na dostosowane do potrzeb rozwiązania.

SICK
Sensor Intelligence