SICK.COM



DATASHEET

LFV330-XXGBVXPC0600

LFV300
Niveaumeetsystemen

SICK Sensor Intelligence



Afbeelding kan afwijken

NIVEAUMEETSYSTEMEN

LFV330-XXGBVXPC0600

BESTELINFORMATIE

Type	Artikelnr.
LFV330-XXGBVXPC0600	6061960

Verdere apparaatvarianten en accessoires op www.sick.com/LFV300

GEDETAILLEERDE TECHNISCHE SPECIFICATIES

KENMERKEN

Detectiemethode	Grensniveau
Sondetype	Trilvork
Sondelengte	600 mm
Procesdruk	–1 bar ... 64 bar
Procestemperatuur	–50 °C ... +150 °C
Stortgoeddichtheid	0,5 g/cm³ ... 2,5 g/cm³

PERFORMANCE

Meetnauwkeurigheid meetelement	± 2 mm
Reproduceerbaarheid	≤ 1 mm
Viscositeit	0,1 mPas ... 10.000 mPas
Responstijd	500 ms
MTBF	9,73*10^6 h

ELEKTRISCH

Communicatie-interface	-
Voedingsspanning	20 V AC/DC ... 253 V AC/DC
Stroomopname	< 4,2 mA
Initialisatietijd	< 3 s
VDE-beschermingsklasse 1	✓
VDE-beschermingsklasse 2	✓
Aansluittype	M20 x 1,5
Outputsignaal	Contactloze schakelaar
Elektronica	Contactloze schakelaar
Hysteresis	2 mm

Uitgangsstroom	< 400 mA
Inductieve last	≤ 1 H
Capacitieve last	100 nF
Isolatieklasse	IP66 / IP67
Temperatuurdrift	0,03 mm/K

MECHANICA

In aanraking komend met materialen	Roestvast staal 1.4404 (optioneel Ra ≤ 0,8 µm)
Procesaansluiting	G ¾ A PN 64 / 1.4404
Sensormateriaal	Roestvast staal 1.4404

OMGEVINGSGEGEVENS

Omgevingstemperatuur bedrijf	–40 °C ... +70 °C
Omgevingstemperatuur magazijn	–40 °C ... +80 °C

CERTIFICATEN

EU declaration of conformity	✓
UK declaration of conformity	✓
ACMA declaration of conformity	✓
China RoHS	✓
FDA certificate	✓

MAATTEKENING LFV330

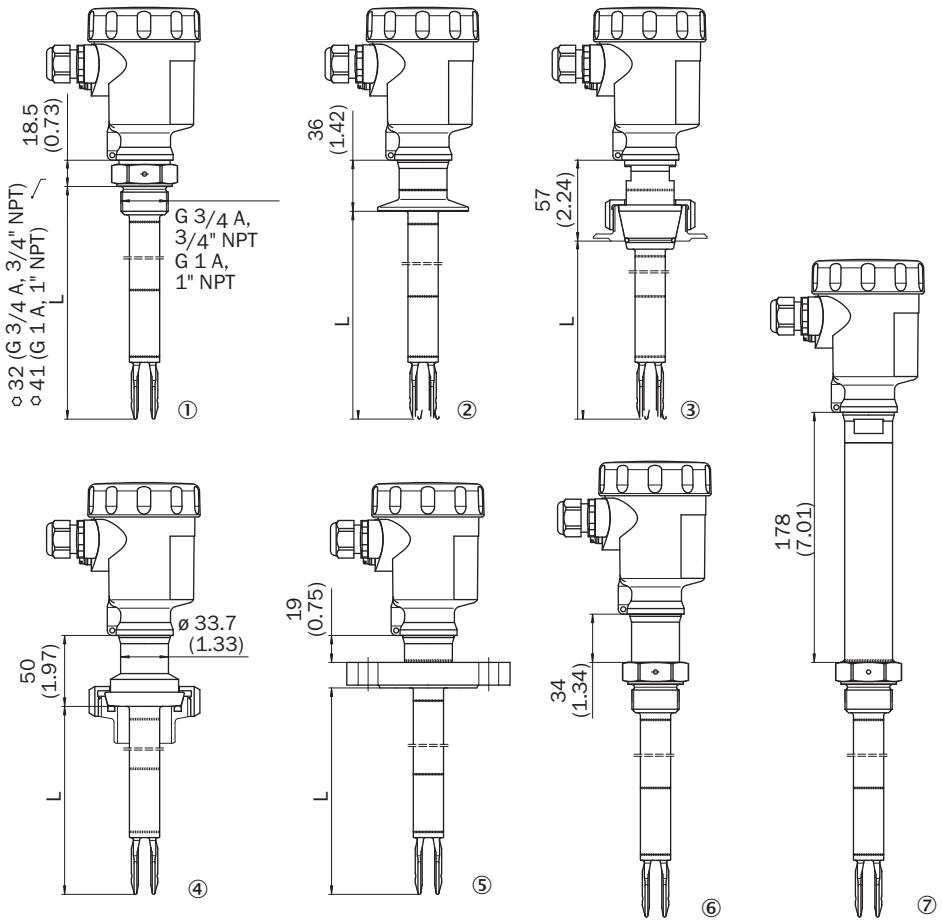

Afmetingen in mm (inch)
① Inschroefdraad
② Tri-Clamp
③ Conus DN 25
④ Buisschroefverbinding DN 40
⑤ Flens
⑥ Gasdichtheid doorvoer
⑦ Temperatuurtussenstuk

MAATTEKENING MARKERING AAN LASPIJP

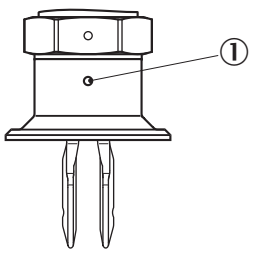

Afmetingen in mm (inch)
① Markering

AANSLUITSCHEMA CONTACTLOZE SCHAKELAAR AANSLUITSCHEMA

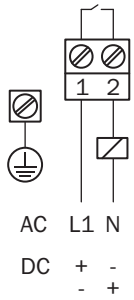

AANSLUITTYPE LFV300 CONTACTLOZE SCHAKELAAR – ELEKTRONICA-ELEMENT

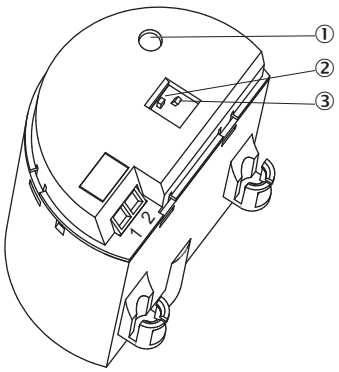

MONTAGEAANWIJZINGEN INSTROMEND VULGOED

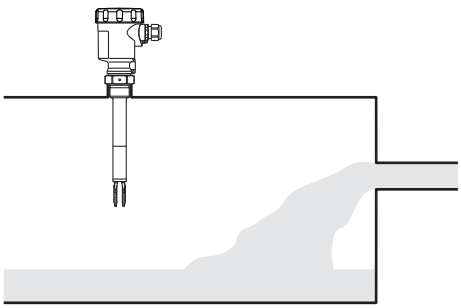

KARAKTERISTIEK OMGEVINGSTEMPERATUUR - PROCESTEMPERATUUR

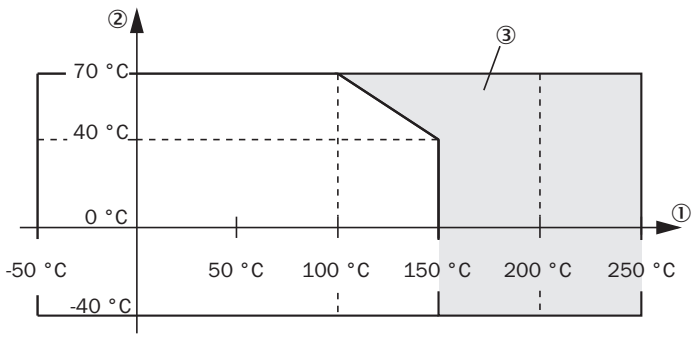

① Procestemperatuur in °C (°F)
② Omgevingstemperatuur in °C (°F)
③ Temperatuurbereik met temperatuurtussenstuk

Meer informatie en geschikte accessoires, toepassingsvoorbeelden en downloads zoals CAD-maatmodellen, gebruiksaanwijzingen en software vindt u onder www.sick.com/6061960

SICK AG
WALDKIRCH
GERMANY
SICK.COM

SICK IN ÉÉN OOGOPSLAG

SICK is een wereldwijd toonaangevende technologieonderneming voor intelligente sensoroplossingen en geïntegreerde oplossingen in de industriële automatisering. Onze technologieën stellen wereldwijd nieuwe normen en maken uw industriële processen efficiënter, veiliger en duurzamer – zowel in de logistiek als in de productie.

SICK combineert sensorintelligentie met branche-inzicht en gecertificeerde adviesdiensten. Wij bieden u de ideale basis voor schaalbare en op maat gesneden automatiseringsoplossingen en bieden u een toegevoegde waarde over de hele waardescheppingsketen. Onze nauwe samenwerking met onze klanten is meer dan alleen een belofte: samen verbeteren we de productiviteit, verhogen we de kwaliteit, beschermen we de gezondheid en veiligheid en zorgen we voor een duurzame toekomst. Met empathie en vertrouwen.

Met passie en een pioniersgeest ontwikkelt SICK al sinds 1946 innovatieve technologieën. Dankzij een wereldwijd netwerk in ca. 40 landen biedt SICK wereldwijde dekking en is ook altijd aanwezig bij u in de buurt. Het hoofdkantoor van het bedrijf is gevestigd in Waldkirch in de buurt van Freiburg in Duitsland. Onze klanten doen hun voordeel met ons inzicht in lokale en wereldwijde eisen en behoeften, die wij vertalen naar oplossingen op maat.

SICK
Sensor Intelligence