SICK.COM



データシート

LFV330-XXGBVXPC0600

LFV300
レベルセンサ

SICK Sensor Intelligence



図は実際と異なる場合があります

レベルセンサ

LFV330-XXGBVXPC0600

注文情報

タイプ	製品番号
LFV330-XXGBVXPC0600	6061960

その他の機器仕様およびアクセサリは以下をご覧ください: www.sick.com/LFV300

技術仕様詳細

特徴

測定法	ポイントレベル
プローブタイプ	振動フォーク
プローブ長さ	600 mm
プロセス圧	–1 bar ... 64 bar
プロセス温度	–50 °C ... +150 °C
充填密度	0.5 g/cm³ ... 2.5 g/cm³

性能

測定エレメントの正確性	± 2 mm
再現性	≤ 1 mm
粘度	0.1 mPas ... 10,000 mPas
応答時間	500 ms
MTBF	9,73*10^6 h

電気

通信インタフェース	-
供給電圧	20 V AC/DC ... 253 V AC/DC
消費電流	< 4.2 mA
起動時間	< 3 s
VDE保護クラス1	✓
VDE保護クラス2	✓
接続タイプ	M20 x 1.5
出力信号	非接触スイッチ
エレクトロニクス	非接触スイッチ
ヒステリシス	2 mm

出力電流	< 400 mA
誘導負荷	≤ 1 H
容量性負荷	100 nF
保護等級	IP66 / IP67
温度ドリフト	0.03 mm/K

メカニック

接液部材質	ステンレススチール1.4404 (オプション Ra ≤ 0.8 µm)
プロセス接続	G ¾ A PN 64 / 1.4404
センサ材質	ステンレススチール1.4404

環境データ

動作時の周囲温度	–40 °C ... +70 °C
保管時の周囲温度	–40 °C ... +80 °C

証明書

EU declaration of conformity	✓
UK declaration of conformity	✓
ACMA declaration of conformity	✓
China RoHS	✓
FDA certificate	✓

寸法図面 LFV330

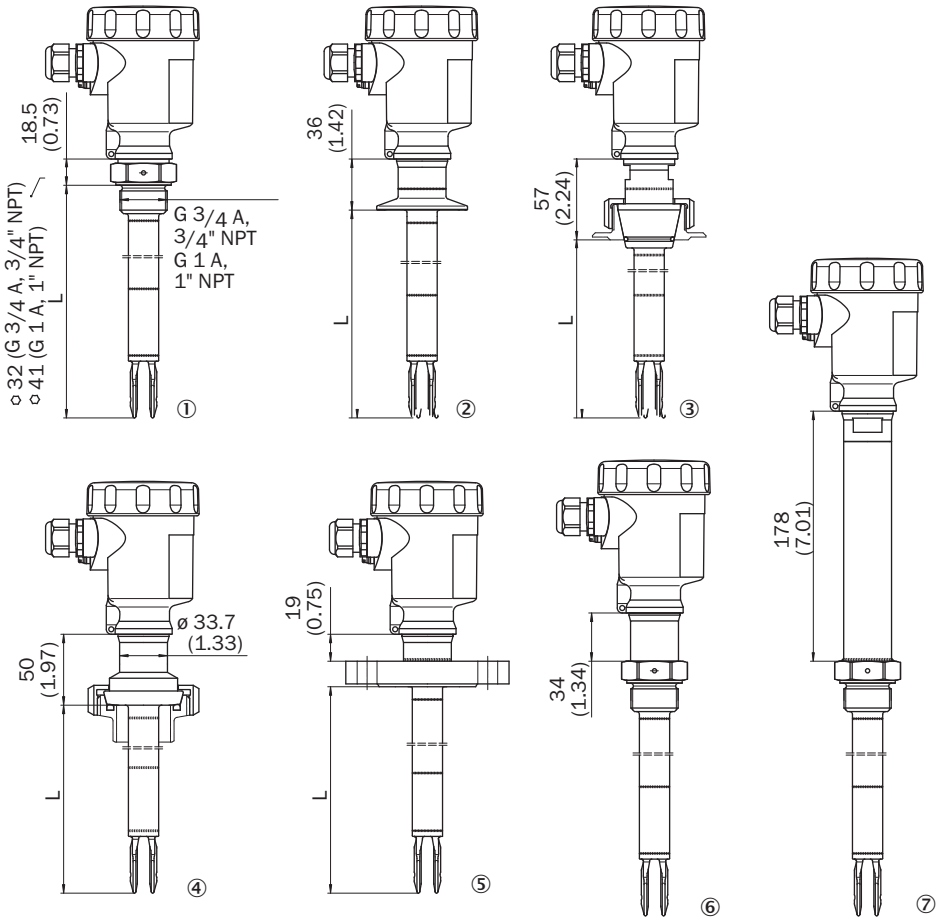

寸法 [mm]
① ねじ込みネジ
② Tri-Clamp
③ 錐体部 DN 25
④ 管継手 DN 40
⑤ フランジ
⑥ ガス密度 貫通
⑦ 温度アダプタ

寸法図面 溶接ソケットのマーク

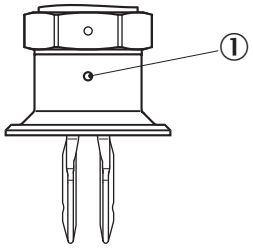

寸法 [mm]
① マーク

2026-10-30 02:31:24 · 記載内容につきましては予告なしに変更する場合がございますのであらかじめご了承ください

配線図 非接触スイッチ接続図

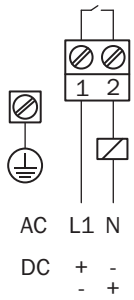

接続タイプ LFV300 非接触スイッチ - 電子回路

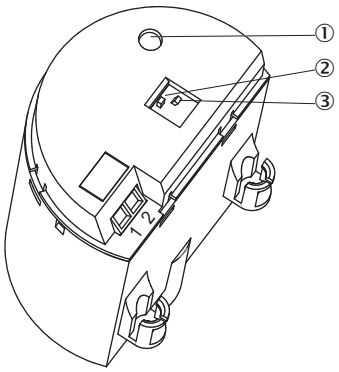

取付上の注意 流入する充填物

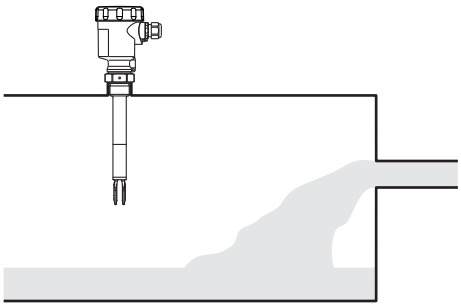

特性曲線 周囲温度 - プロセス温度

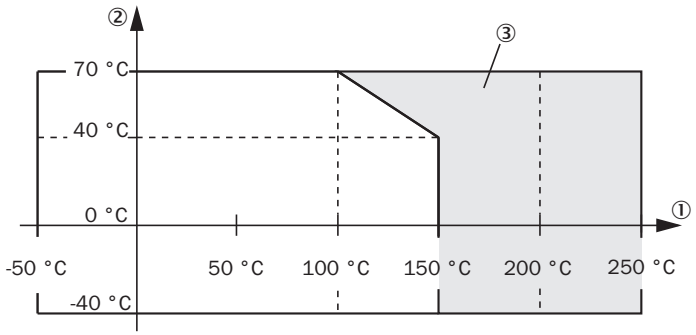

① プロセス温度 [°C] (°F)
② 周囲温度 [°C] (°F)
③ 温度アダプタ付き温度

追加情報、適切なアクセサリ、アプリケーション事例、CAD寸法モデル、取扱説明書、ソフトウェアなどのダウンロードについては、以下をご覧ください www.sick.com/6061960

2026-10-30 02:31:24 · 記載内容につきましては予告なしに変更する場合がございますのであらかじめご了承ください

SICK AG
WALDKIRCH
GERMANY
SICK.COM

SICKの概要

SICKは、インテリジェントなセンサソリューションおよび産業用オートメーション向けの統合ソリューションを提供する、世界をリードするテクノロジー企業です。当社の技術はグローバルな標準を規定し、物流から生産にいたるまで、お客様の産業プロセスをより効率的、安全、かつ持続可能なものにします。

SICKは、センサ技術、業界の専門知識、そして認証されたコンサルティングサービスを組み合わせて提供しています。拡張性とカスタマイズ性に優れた自動化ソリューションを実現するための理想的な基盤を提供し、バリューチェーン全体にわたって付加価値を創出します。お客様との緊密なパートナーシップは、単なる約束にとどまりません。私たちは共に生産性を向上させ、品質を高め、健康と安全を守り、持続可能な未来を築いていきます。これらすべてが、共感と信頼をもって行動に移されます。

SICKは、1946年以来、情熱とパイオニア精神をもって革新的な技術を開発してきました。約40か国に広がるグローバルネットワークにより、SICKは世界中で事業を展開し、いつでもお客さまの身近にいます。本社は、ドイツのフライブルク近郊のヴァルトキルヒにあります。当社は、地域およびグローバルなニーズを深く理解し、それを基にカスタマイズされたソリューションを提供することで、お客様にメリットをもたらしています。

SICK
Sensor Intelligence