SICK.COM



SCHEDA TECNICA

LFV330-XXGBVXPC0600

LFV300
Sensori di livello

SICK Sensor Intelligence



L'immagine potrebbe non corrispondere

SENSORI DI LIVELLO

LFV330-XXGBVXPC0600

INFORMAZIONI PER L'ORDINE

Tipo	Cod. art.
LFV330-XXGBVXPC0600	6061960

Altre varianti di dispositivo e accessori su www.sick.com/LFV300

DATI TECNICI IN DETTAGLIO

CARATTERISTICHE

Tipo di rilevamento	Soglia
Tipo di sonda	Forcella oscillante
Lunghezza sonda	600 mm
Pressione di processo	–1 bar ... 64 bar
Temperatura di processo	–50 °C ... +150 °C
Densità del prodotto	0,5 g/cm³ ... 2,5 g/cm³

PRESTAZIONE

Precisione dell'elemento di misura	± 2 mm
Riproducibilità	≤ 1 mm
Viscosità	0,1 mPas ... 10.000 mPas
Tempo di risposta	500 ms
MTBF	9,73*10^6 h

COMPONENTI ELETTRICI

Interfaccia di comunicazione	-
Tensione di alimentazione	20 V AC/DC ... 253 V AC/DC
Consumo di corrente	< 4,2 mA
Tempo di inizializzazione	< 3 s
Classe di protezione 1 VDE	✓
Classe di protezione 2 VDE	✓
Tipo di collegamento	M20 x 1,5
Segnale d'uscita	Interruttore senza contatto
Elettronica	Interruttore senza contatto
Isteresi	2 mm

Corrente in uscita	< 400 mA
Carico induttivo	≤ 1 H
Carico capacitivo	100 nF
Grado di protezione	IP66 / IP67
Deriva termica	0,03 mm/K

MECCANICA

Materiali a contatto con la sostanza	Acciaio inox 1.4404 (opzionale Ra < 0,8 µm)
Attacco al processo	G ¾ A PN 64 / 1.4404
Materiale del sensore	Acciaio inox 1.4404

DATI AMBIENTALI

Temperatura ambiente di funzionamento	–40 °C ... +70 °C
Temperatura ambiente di stoccaggio	–40 °C ... +80 °C

CERTIFICATI

EU declaration of conformity	✓
UK declaration of conformity	✓
ACMA declaration of conformity	✓
China RoHS	✓
FDA certificate	✓

DISEGNO QUOTATO LFV330

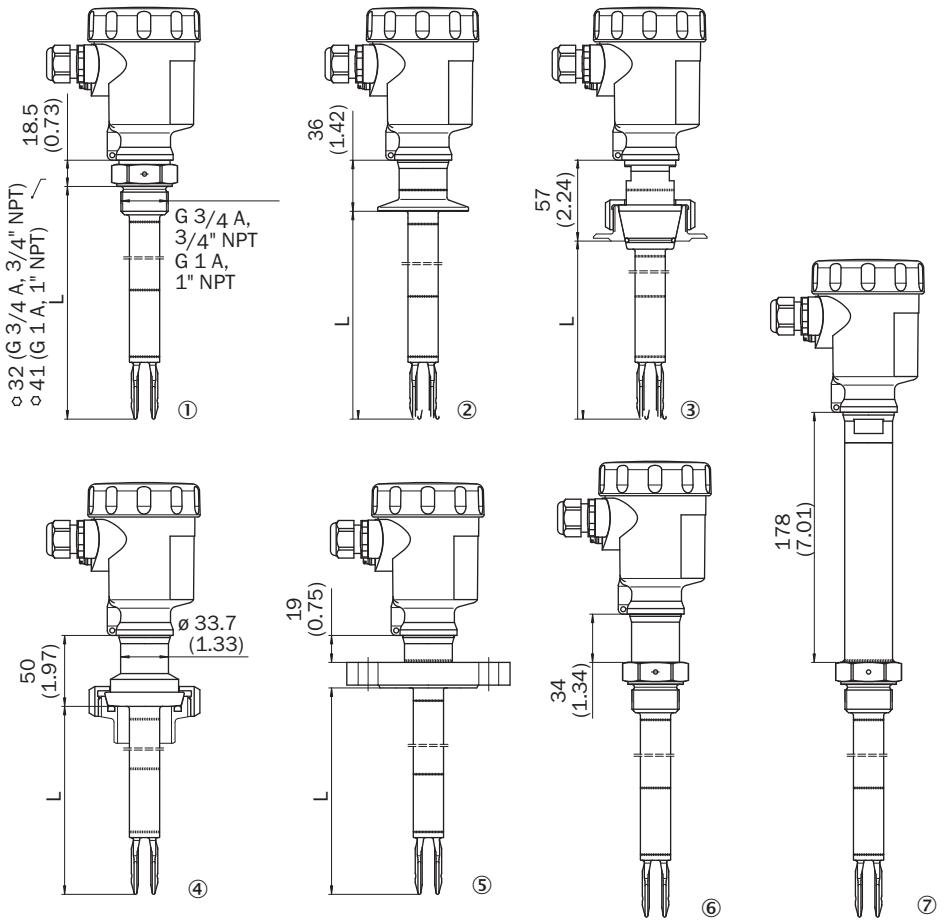

Quote in mm
① filetto di avvitamento
② Tri-Clamp
③ cono DN 25
④ collegamento a vite tubo DN 40
⑤ flangia
⑥ esecuzione densità gas
⑦ adattatore intermedio temperatura

DISEGNO QUOTATO MARCATURA NEL SUPPORTO SALDATO

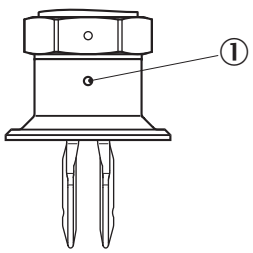

Quote in mm
① marcatura

SCHEMA DI ALLACCIAMENTO INTERRUTTORE SENZA CONTATTO SCHEMA DI COLLEGAMENTO

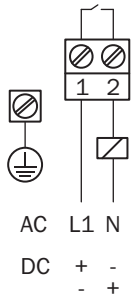

TIPO DI COLLEGAMENTO LFV300 INTERRUTTORE SENZA CONTATTO - IMPIEGO ELETTRONICO

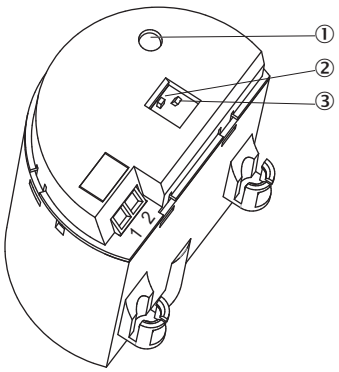

INDICAZIONI PER IL MONTAGGIO FLUSSO DI PRODOTTO IN INGRESSO

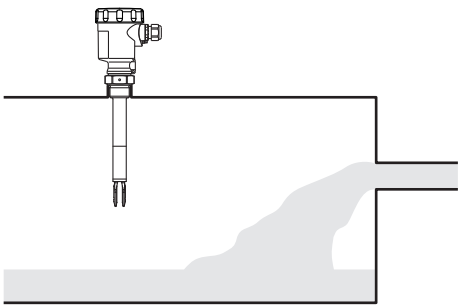

CURVA CARATTERISTICA TEMPERATURA AMBIENTE - TEMPERATURA DI PROCESSO

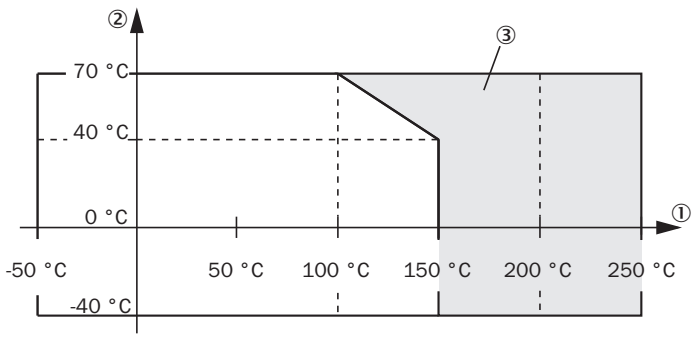

① temperatura di processo in°C (°F)
② temperatura ambiente in°C (°F)
③ intervallo di temperatura con adattatore intermedio temperatura

Ulteriori informazioni nonché accessori corrispondenti, esempi di applicazione e download di modelli quotati CAD, istruzioni per l’uso e software sono disponibili all’indirizzo www.sick.com/6061960



SICK AG
WALDKIRCH
GERMANY
SICK.COM

SICK IN BREVE

SICK è un'azienda tecnologica leader a livello mondiale per soluzioni di sensori intelligenti soluzioni per l'automazione industriale integrate. Le nostre tecnologie dettano standard globali e rendono i tuoi processi industriali più efficienti, sicuri e sostenibili, sia nella logistica che nella produzione.

SICK unisce l'intelligenza dei sensori con la comprensione del settore e i servizi di consulenza certificati. Offriamo la base ideale per soluzioni di automazione scalabili e personalizzate, creando valore aggiunto lungo l'intera catena di creazione del valore. La vicinanza ai nostri clienti è più che una mera promessa: insieme, miglioriamo la produttività, aumentiamo la qualità, proteggiamo la salute e la sicurezza e garantiamo che il futuro sia sostenibile. Il tutto con empatia e fiducia.

Dal 1946 SICK sviluppa tecnologie innovative con passione e spirito pionieristico. Grazie alla rete globale di esperti in circa 40 paesi, SICK è presente in tutto il mondo e sempre nelle tue vicinanze.
La sede principale dell'azienda si trova a Waldkirch, presso Friburgo, in Germania. I nostri clienti traggono vantaggio dalla nostra comprensione dei requisiti locali e mondiali, che traduciamo in soluzioni personalizzate.

SICK
Sensor Intelligence