SICK.COM



DATALEHTI

LFV330-XXGBVXPC0600

LFV300
Pinnankorkeusanturit

SICK Sensor Intelligence



Esimerkkikuva

PINNANKORKEUSANTURIT

LFV330-XXGBVXPC0600

TILAUSTIEDOT

tyyppi	tuotenumero
LFV330-XXGBVXPC0600	6061960

Muita laitemalleja ja lisävarusteita on osoitteessa www.sick.com/LFV300

YKSITYISKOHTAISET TEKNISET TIEDOT

OMINAISUUDET

Mittaus	Kytkevä
Mittapään malli	Värähtelyhaarukka
Mittapään pituus	600 mm
Prosessin paine	–1 bar ... 64 bar
Prosessin lämpötila	–50 °C ... +150 °C
Täyttöaineksen tiheys	0,5 g/cm³ ... 2,5 g/cm³

SUORITUSKYKY

Mittauselementin tarkkuus	± 2 mm
Toistettavuus	≤ 1 mm
Viskositeetti	0,1 mPas ... 10.000 mPas
Vasteaika	500 ms
MTBF	9,73*10^6 h

SÄHKÖLAITTEISTO

Tietoliikenneliitäntä	-
Syöttöjännite	20 V AC/DC ... 253 V AC/DC
Virranotto	< 4,2 mA
Alustusaika	< 3 s
VDE-suojausluokka 1	✓
VDE-suojausluokka 2	✓
Liitäntätyyppi	M20 x 1,5
Lähtösignaali	Koskettimeton kytkin
Elektroniikka	Koskettimeton kytkin
Hystereesi	2 mm

Lähtövirta	< 400 mA
Induktiivinen kuorma	≤ 1 H
Kapasitiivinen kuorma	100 nF
Kotelointiluokka	IP66 / IP67
Lämpötilan ryömintä	0,03 mm/K

MEKANIIKKA

Väliainetta koskettavat materiaalit	Ruostumaton teräs 1.4404 (valinnaisesti Ra < 0,8 µm)
Prosessiliitäntä	G ¾ A PN 64 / 1.4404
Anturimateriaali	Ruostumaton teräs 1.4404

YMPÄRISTÖTIEDOT

Ympäristön lämpötila, käyttö	–40 °C ... +70 °C
Ympäristölämpötila, varasto	–40 °C ... +80 °C

SERTIFIKAATIT

EU declaration of conformity	✓
UK declaration of conformity	✓
ACMA declaration of conformity	✓
China RoHS	✓
FDA certificate	✓

MITTAPIIRROS LFV330

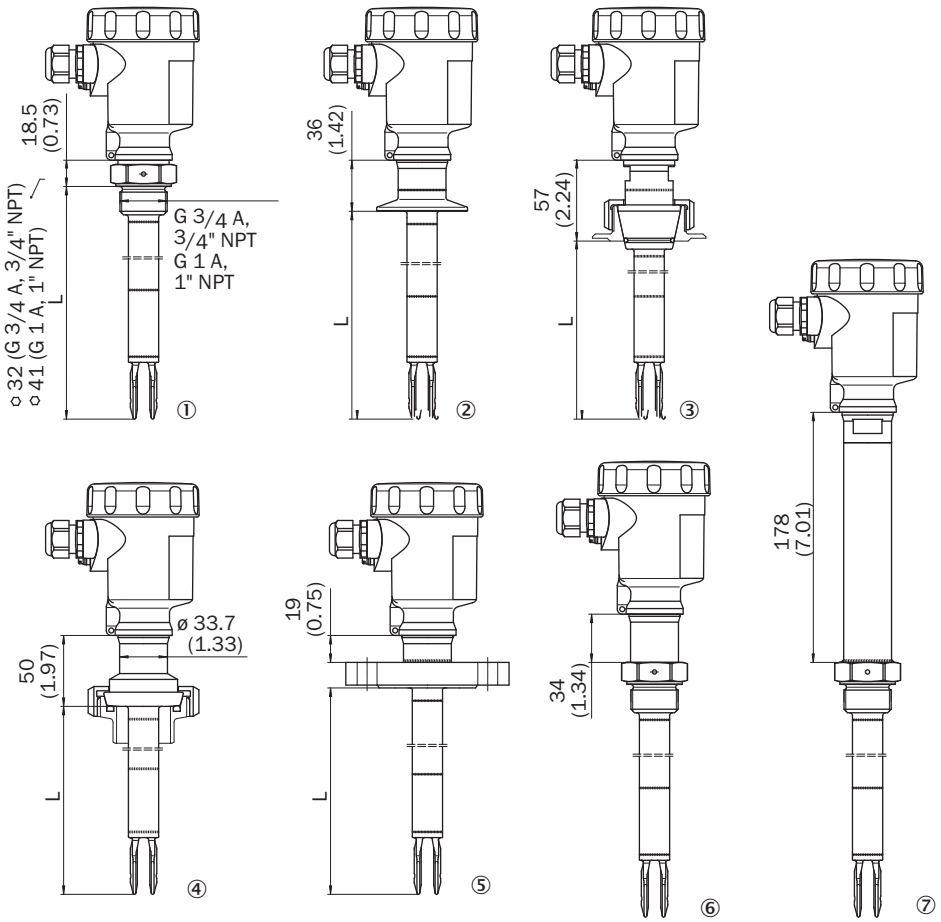

Mitat millimetreinä (mm)
① kierre
② Tri-Clamp
③ kartio DN 25
④ putkiruuviliitos DN 40
⑤ Laippa
⑥ kaasutiivis läpivienti
⑦ lämpötilavälikappale

MITTAPIIRROS MERKINTÄ HITSATTAVALLA LAIPALLA

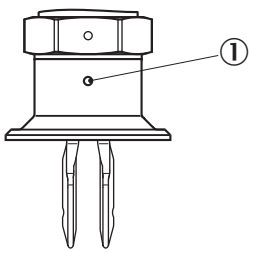

Mitat millimetreinä (mm)
① merkintä

LIITÄNTÄKAAVIO KOSKETTIMETON KYTKIMEN LIITÄNTÄKAAVIO

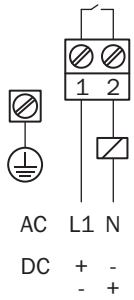

LIITÄNTÄTYYPPI LFV300 KOSKETITON KYTKIN - ELEKTRONIIKKAYKSIKKÖ

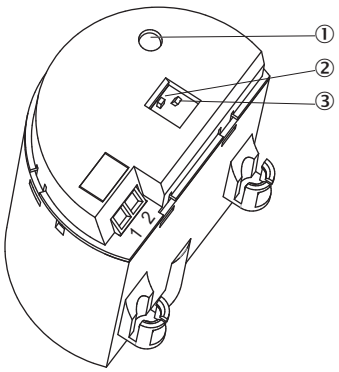

ASENNUSOHJEET SISÄÄNVIRTAAVA TÄYTTÖAINE

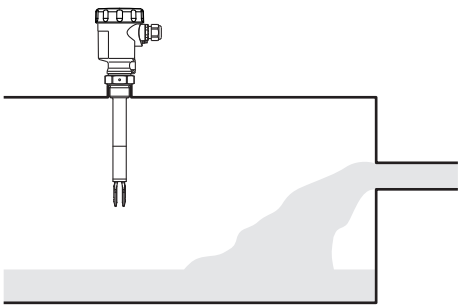

OMINAISKÄYRÄ YMPÄRISTÖN LÄMPÖTILA - PROSESSILÄMPÖTILA

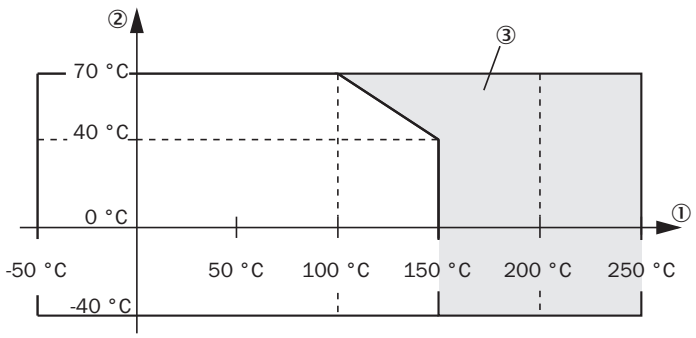

① prosessilämpötila °C (°F)
② ympäristön lämpötila °C (°F)
③ lämpötila-alue lämpötilavälikappaleella

Lisätietoja sekä sopivia lisävarusteita, sovellusesimerkkejä ja latauksia, kuten CAD-mitoitusmalleja, käyttöohjeita ja ohjelmistoja, on osoitteessa www.sick.com/6061960

SICK AG
WALDKIRCH
GERMANY
SICK.COM

SICK YHDELLÄ SILMÄYKSELLÄ

SICK on maailmanlaajuinen, johtava teknologiayritys, joka kehittää älykkäitä anturiratkaisuja ja muita integroituja ratkaisuja teolliseen automatisointiin. Teknologiamme asettavat uudet globaalit standardit ja tekevät asiakkaiden teollisista prosesseista tehokkaampia, turvallisempia ja kestävämpiä – sekä logistiikassa että tuotannossa.

SICK käyttää älykkäissä anturiratkaisuissaan alan osaamistaan ja tarjoaa lisäksi sertifioituja konsultointipalveluita. Tarjoamme täydellisen perustan skaalattaville ja räätälöidyille automatisointiratkaisuille ja luomme näin lisäarvoa koko arvoketjussa. Tiivis kumppanuutemme asiakkaidemme kanssa ei ole pelkästään lupaus: yhdessä pystymme parantamaan tuottavuutta ja laatua, suojelemaan terveyttä, varmistamaan turvallisuuden sekä turvaamaan kestävän tulevaisuuden. Empaattisuus ja luottamus ovat läsnä kaikessa, mitä teemme.

SICK on ollut tehtäväänsä omistautunut uranuurtaja jo vuodesta 1946 asti kehittäen innovatiivisia tekniikoita. SICKin globaali verkko kattaa yli 40 maata, ja siksi voimme tarjota palveluita aina lähelläsi. Yhtiön päätoimipaikka on Waldkirchissä, Saksassa, lähellä Freiburgia. Asiakkaamme hyötyvät paikallisten ja globaalien vaatimusten ymmärryksestämme, joka on räätälöityjen ratkaisujemme kulmakivi.

SICK

Sensor Intelligence