SICK.COM



HOJA DE DATOS

LFV330-XXGBVXPC0600

LFV300
Sensores de nivel

SICK Sensor Intelligence



Imagen aproximada

SENSORES DE NIVEL

LFV330-XXGBVXPC0600

INFORMACIÓN SOBRE PEDIDOS

Tipo	N.º de artículo
LFV330-XXGBVXPC0600	6061960

Para otras versiones del dispositivo y accesorios, véase www.sick.com/LFV300

DATOS TÉCNICOS DETALLADOS

CARACTERÍSTICAS

Medición	Límites
Tipo de sonda	Horquilla oscilante
Longitud de sonda	600 mm
Presión de proceso	–1 bar ... 64 bar
Temperatura de proceso	–50 °C ... +150 °C
Densidad de material de relleno	0,5 g/cm³ ... 2,5 g/cm³

RENDIMIENTO

Exactitud del elemento de medición	± 2 mm
Reproducibilidad	≤ 1 mm
Viscosidad	0,1 mPas ... 10.000 mPas
Tiempo de respuesta	500 ms
MTBF	9,73*10^6 h

SISTEMA ELÉCTRICO

Interfaz de comunicación	-
Tensión de alimentación	20 V AC/DC ... 253 V AC/DC
Consumo de corriente	< 4,2 mA
Tiempo de inicialización	< 3 s
Protección VDE clase 1	✓
Protección VDE clase 2	✓
Tipo de conexión	M20 x 1,5
Salida de señal	Conmutador sin contacto
Electrónica	Conmutador sin contacto
Histéresis	2 mm

Corriente de salida	< 400 mA
Carga inductiva	≤ 1 H
Carga capacitiva	100 nF
Grado de protección	IP66 / IP67
Desviación de temperatura	0,03 mm/K

SISTEMA MECÁNICO

Partes en contacto con el medio	Acero inoxidable 1.4404 (opcionalmente, Ra ≤ 0,8 µm)
Conexión de proceso	G ¾ A PN 64 / 1.4404
Material de sensor	Acero inoxidable 1.4404

DATOS DE AMBIENTE

Operación a temperatura ambiente	–40 °C ... +70 °C
Temperatura ambiente de almacenamiento	–40 °C ... +80 °C

CERTIFICADOS

EU declaration of conformity	✓
UK declaration of conformity	✓
ACMA declaration of conformity	✓
China RoHS	✓
FDA certificate	✓

ESQUEMA DE DIMENSIONES LFV330

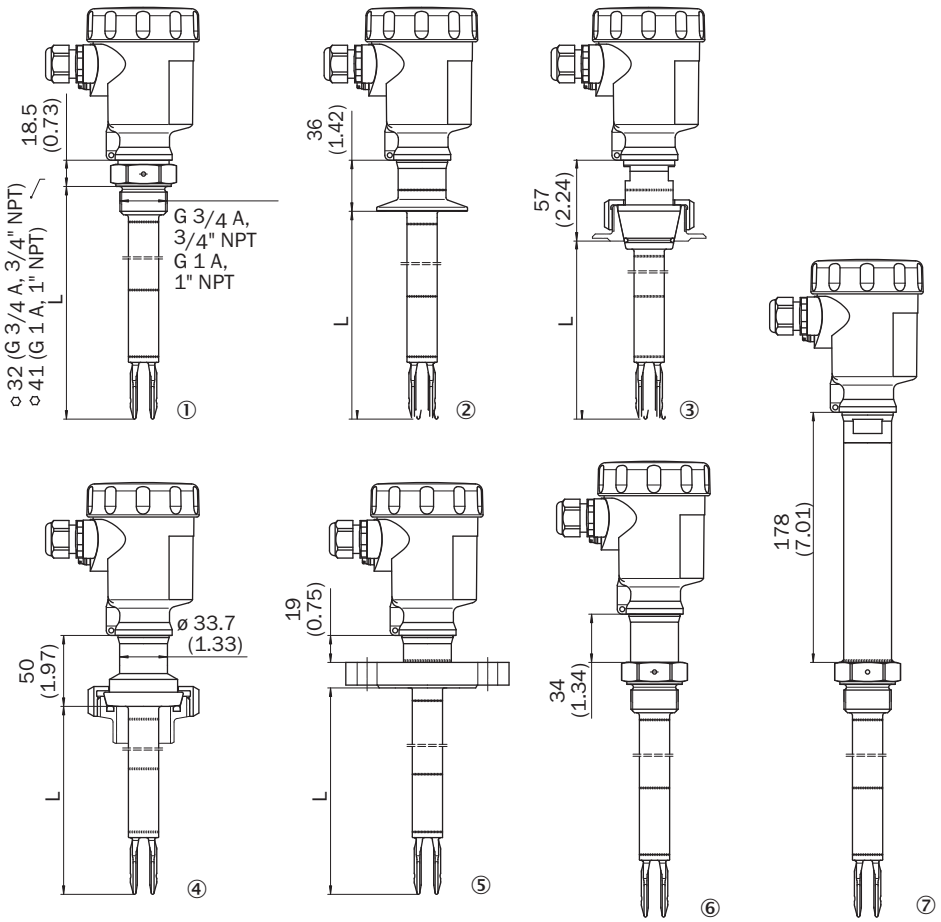

Medidas en mm
① rosca
② abrazadera triple
③ cono DN 25
④ unión roscada DM 40
⑤ brida
⑥ versión hermética a gases
⑦ pieza intermedia de temperatura

ESQUEMA DE DIMENSIONES MARCA EN RACOR SOLDADO

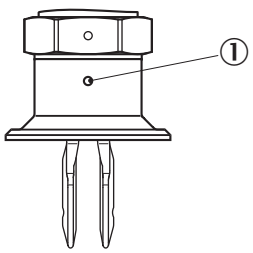

Medidas en mm
① marca

ESQUEMA DE CONEXIÓN PLAN DE CONEXIONES INTERRUPTORES SIN CONTACTO

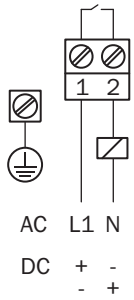

TIPO DE CONEXIÓN LFV300 INTERRUPTOR SIN CONTACTO - PIEZA ELECTRÓNICA

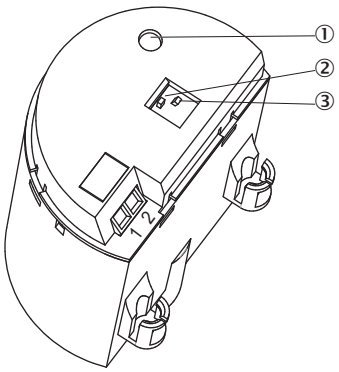

INDICACIONES DE MONTAJE MATERIAL DE LLENADO ENTRANTE

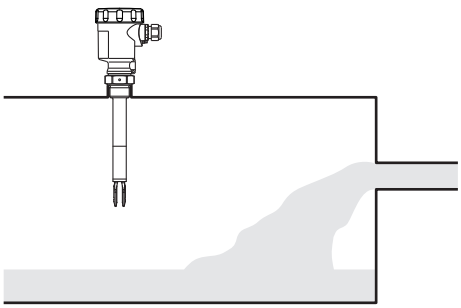

CURVA CARACTERÍSTICA TEMPERATURA AMBIENTAL - TEMPERATURA DE PROCESO

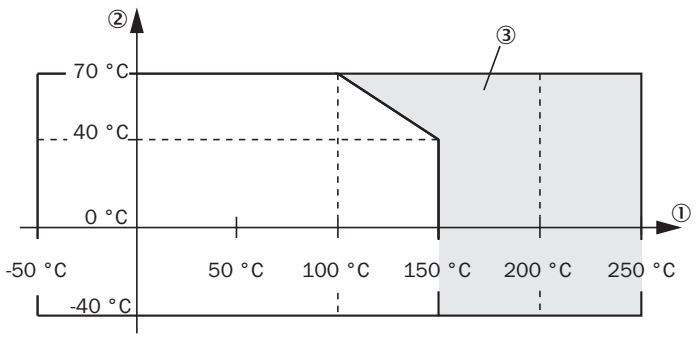

① temperatura de proceso en °C (°F)
② temperatura ambiental en °C (°F)
③ rango de temperaturas con pieza intermedia de temperatura

Encontrará más información, así como los accesorios adecuados, ejemplos de aplicación y descargas, tales como modelos CAD dimensionales, instrucciones de uso y software, en www.sick.com/6061960

SICK AG
WALDKIRCH
GERMANY
SICK.COM

SICK EN RESUMEN

SICK es uno de los líderes tecnológicos mundiales en soluciones de sensores inteligentes y soluciones integradas en la automatización industrial. Nuestras tecnologías emplean estándares globales y hacen sus procesos industriales más eficientes y sostenibles, tanto en la logística como en la producción.

SICK combina la inteligencia sensórica con su sólido conocimiento del sector y servicios certificados de asesoramiento. Aportamos la base perfecta para unas soluciones de automatización escalables y personalizadas y ofrecemos valor añadido en toda la cadena de adquisición de valor. La estrecha colaboración que mantenemos con nuestros clientes es algo más que una promesa: unidos aumentamos la productividad, mejoramos la calidad, protegemos la salud y la seguridad y garantizamos un futuro sostenible. Todo ello con empatía y con confianza.

Con pasión y espíritu pionero, SICK lleva desde 1946 desarrollando innovaciones tecnológicas. Gracias a nuestra red mundial presente en unos 40 países SICK mantiene una presencia global que siempre está cerca de usted. La sede principal de la empresa se encuentra en Waldkirch, en las proximidades de Friburgo, Alemania. Gracias a nuestra comprensión de las necesidades tanto locales como globales, nuestros clientes se benefician de unas soluciones hechas a medida.

SICK
Sensor Intelligence