SICK.COM



数据表

M4C-SA0430HA10, M4C-EA04300A10

deTem
多光束安全光栅

SICK Sensor Intelligence



图片可能存在偏差

多光束安全光栅

M4C-SA0430HA10, M4C-EA04300A10

订购信息

系统硬件	类型	订货号
发射器	M4C-SA0430HA10	1082691
接收器	M4C-EA04300A10	1082692

其他设备规格和配件请访问： www.sick.com/deTem

详细技术参数

产品特点

产品规格	deTem4 Core
应用领域	标准工业环境
工作原理	接收器/发射器
系统硬件	对
扫描范围类别	大扫描范围
扫描范围	90 m
光路长度	
最小值	10 m ... 70 m
标准	10 m ... 90 m
光束数量	4
光束距离	300 mm
响应时间	20 ms
同步	光学同步
供货范围	发射器 接收器 安全注意事项 安装说明书 下载操作指南

安全技术参数

类型	类型 4 (IEC 61496-1)
安全完整性等级	SIL 3 (IEC 61508)
类别	类别 4 (ISO 13849-1)
性能等级	PL e (ISO 13849-1)
PFH_D（每小时危险失效率）	3×10^{-9}
T_M（持续运行时间）	20 年 (ISO 13849-1)
在错误情况下更安全	在关闭状态下至少有一个输出信号切换装置。

接口

系统接口	M12 5 针连接器
兼容 Flexi Loop 的 M12 连接器	✓
允许的电缆长度	50 m
显示元件	LEDs

电气参数

防护等级	III (IEC 61140) [1]
供电电压 U_V	24 V DC (19.2 V DC ... 28.8 V DC) [2]
残余纹波	≤ 10 % [3]
安全输出端 (OSSD)	2 个 PNP 半导体，短路保护、监控交叉电路 [4]
开启状态，开关电压 HIGH	24 V DC (U_V – 2.25 V DC ... U_V)
关闭状态，开关电压 LOW	≤ 2 V DC
各 OSSD 的电流负载能力	≤ 300 mA

[1] 安全超低电压 SELV/PELV.

[2] 外部电压供给设备根据 EN 60204-1 必须能缓冲 20 ms 的短时间断电。SICK 可提供合适的电源件。.

[3] 在 U_V 限值范围内.

[4] 适用于在 –30 V 和 +30 V 之间范围的电压.

机械参数

维度	参见尺寸图
外壳横截面	31 mm x 34 mm
材料	
外壳	铝制挤压型材
前镜	聚碳酸酯，有防刮涂层
重量	± 50 g
电缆弯曲半径	
固定式安装	> 12 x 导线直径
可运动状态	> 15 x 导线直径

环境参数

外壳防护等级	IP65 (IEC 60529) IP67 (IEC 60529)
工作环境温度	–30 °C ... +55 °C
储存温度范围	–30 °C ... +70 °C
空气湿度	15 % ... 95 %, 非冷凝
抗振动	5 … 150 Hz, 3,5 mm / 1 g (EN 60068-2-6)
抗冲击能力	15 g / 6 ms (EN 60068-2-27)
分级	3M4 (IEC TR 60721-4-3)

其他信息

光源种类	近红外线（NIR），不可见

尺寸图

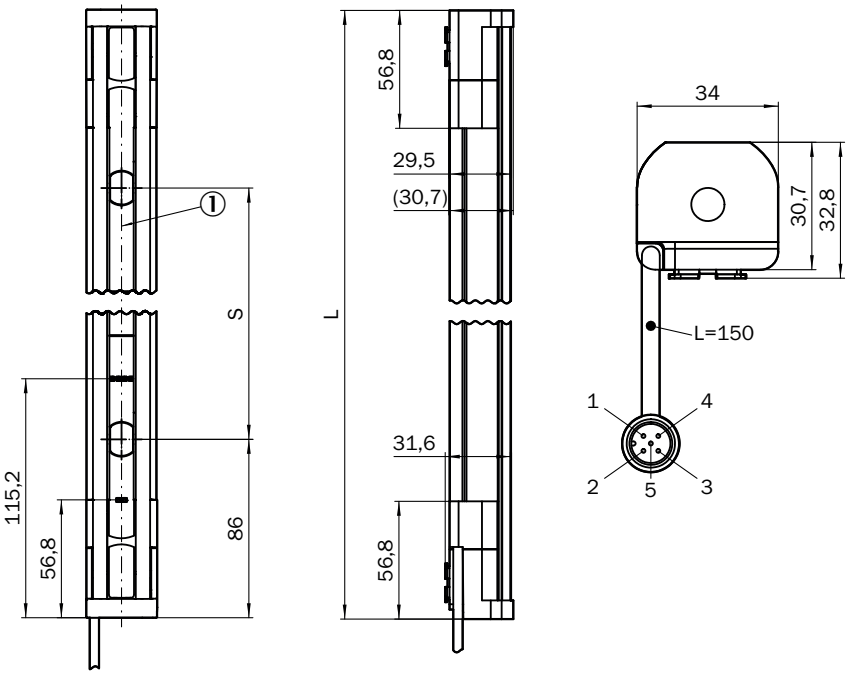

尺寸单位：mm
① 光轴

光束数量	光束分离 S	长度 L
2	500 (19.69)	672 (26.46)
3	400 (15.75)	972 (38.27)
4	300 (11.81)	1,072 (42.2)

更多信息以及合适的配件、应用示例和 CAD 尺寸模型、操作指南和软件等下载，请访问 www.sick.com/1082691

SICK AG
WALDKIRCH
GERMANY
SICK.COM

SICK
概览

SICK 是一家全球领先的科技企业，专注于工业自动化领域的智能传感器解决方案和集成式解决方案。我们树立了全球技术标杆，能够显著提升物流与生产过程中工业过程的效率、安全性与可持续性。

SICK 将传感器智能化、行业洞察力以及专业高效的咨询服务深度融合。我们为可扩展且定制化的自动化解决方案提供了坚实基础，并在整个价值链中积极创造附加值。我们与客户建立的紧密伙伴关系不仅仅是一句承诺：我们将携手提升生产效率、提高产品质量、保障健康与安全，实现可持续的未来。这一切都建立在共情与信任的基础上。

自 1946 年成立以来，SICK 便怀揣着热情与开拓精神，致力于开发创新技术。凭借覆盖约 40 个国家的全球市场网络渠道，SICK 业务遍布世界各地，始终贴近客户。SICK 公司总部位于德国弗赖堡附近的瓦尔德基尔希。我们深刻理解本地客户和全球客户的多样化需求，并将其转化为量身定制的解决方案，从而为客户创造价值。

SICK
Sensor Intelligence