SICK.COM



FICHE TECHNIQUE

M4C-SA0430HA10, M4C-EA04300A10

deTem
Barrières photoélectriques de sécurité multifaisceaux

SICK Sensor Intelligence



illustration non contractuelle

BARRIÈRES PHOTOÉLECTRIQUES DE SÉCURITÉ MULTIFAISCEAUX

M4C-SA0430HA10, M4C-EA04300A10

INFORMATIONS DE COMMANDE

pièce du système	type	référence
émetteur	M4C-SA0430HA10	1082691
récepteur	M4C-EA04300A10	1082692

D'autres versions d'appareils et accessoires sont disponibles à l'adresse www.sick.com/deTem

CARACTÉRISTIQUES TECHNIQUES DÉTAILLÉES

CARACTÉRISTIQUES

Version du produit	deTem4 Core
Domaine d'utilisation	Environnement industriel standard
Principe de fonctionnement	Émetteur / récepteur
Pièce du système	Paire
Catégorie de portée	Grande portée
Portée	90 m
Longueur du trajet lumineux	
Minimum	10 m ... 70 m
Standard	10 m ... 90 m
Nombre de faisceaux	4
Entraxe des faisceaux	300 mm
Temps de réponse	20 ms
Synchronisation	Synchronisation optique
Contenu de la livraison	Émetteur Récepteur Consigne de sécurité Notice de montage Notice d'instruction à télécharger

GRANDEURS CARACTÉRISTIQUES RELATIVES À LA SÉCURITÉ

Type	Type 4 (CEI 61496-1)
Niveau d'intégrité de la sécurité	SIL 3 (CEI 61508)
Catégorie	Catégorie 4 (ISO 13849-1)
Niveau de performance	PL e (ISO 13849-1)
PFH_D (probabilité moyenne d'une défaillance dangereuse par heure)	3×10^{-9}
T_M (durée d'utilisation)	20 années (ISO 13849-1)
Etat sécurisé en cas de défaut	Au moins une OSSD est à l'état INACTIF.

INTERFACES

Raccordement du système	Fiche M12, 5 pôles
Connecteur mâle M12 compatible Flexi Loop	✓
Longueur de câble autorisée	50 m
Éléments d'affichage	LEDs

ÉLECTRIQUE

Classe de protection	III (IEC 61140) [1]
Tension d'alimentation U_V	24 V DC (19,2 V DC ... 28,8 V DC) [2]
Ondulation résiduelle	≤ 10 % [3]
Sorties de sécurité (OSSD)	2 PNP à semi-conducteurs, protégé contre les courts-circuits , surveillance des courts-circuits transversaux [4]
État ACTIF, tension de commutation à l'état HIGH	24 V CC (U_V – 2,25 V CC ... U_V)
État INACTIF, tension de commutation à l'état LOW	≤ 2 V DC
Capacité de charge de chaque OSSD	≤ 300 mA

[1] Très basse tension de sécurité SELV/PELV.

[2] L'alimentation électrique externe de l'appareil doit être conforme à la norme EN 60204-1 et par conséquent supporter des microcoupures secteur de 20 ms. Des blocs d'alimentation conformes sont disponibles chez SICK en tant qu'accessoires.

[3] Dans les limites de U_V.

[4] S'applique aux tensions comprises entre –30 V et +30 V.

MÉCANIQUE

Dimensions	Voir le plan coté
Section du boîtier	31 mm x 34 mm
Matériau	
Boîtier	Profil en aluminium extrudé
Vitre frontale	Polycarbonate, revêtement antirayures
Poids	± 50 g
Rayon de courbure du câble	
En position fixe	> 12 x diamètre de câble
En mouvement	> 15 x diamètre de câble

CARACTÉRISTIQUES AMBIANTES

Indice de protection	IP65 (CEI 60529) IP67 (CEI 60529)
Température de service	–30 °C ... +55 °C
Température de stockage	–30 °C ... +70 °C
Humidité de l'air	15 % ... 95 %, sans condensation
Immunité aux vibrations	5 ... 150 Hz, 3,5 mm / 1 g (EN 60068-2-6)
Immunité aux chocs	15 g / 6 ms (EN 60068-2-27)
Classe	3M4 (IEC TR 60721-4-3)

AUTRES INFORMATIONS

Type de lumière	Proche infrarouge (NIR), invisible

PLAN COTÉ

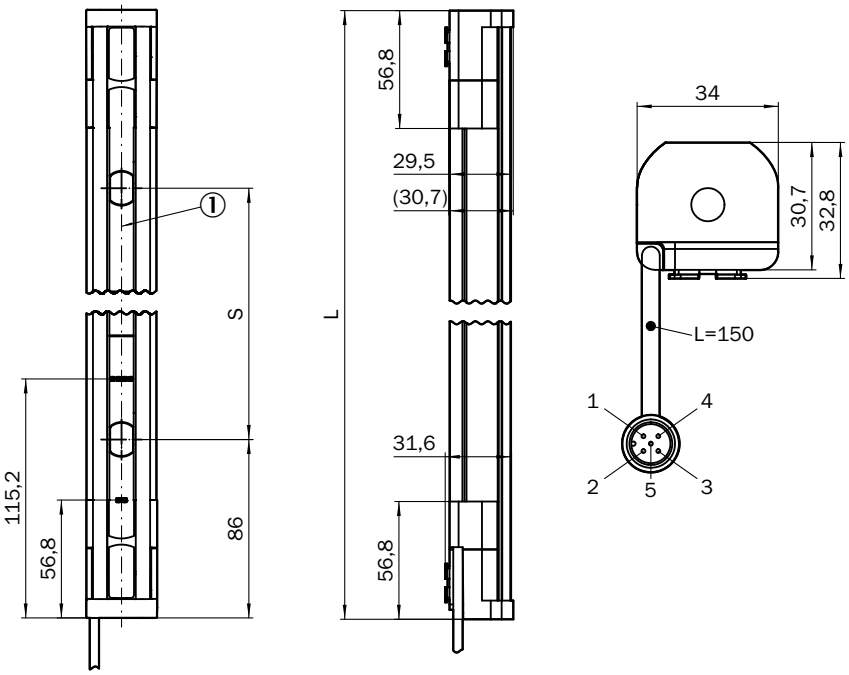

Dimensions en mm (inch)
① Axe optique

Nombre de faisceaux	Entraxe des faisceaux S	Longueur L
2	500 (19.69)	672 (26.46)
3	400 (15.75)	972 (38.27)
4	300 (11.81)	1,072 (42.2)

Vous trouverez des informations supplémentaires ainsi que des accessoires adaptés, des exemples d'application et des téléchargements tels que des modèles dimensionnels CAO, des notices d'instructions et des logiciels sous www.sick.com/1082691

SICK AG
WALDKIRCH
GERMANY
SICK.COM

SICK EN BREF

SICK est une des principales entreprises au monde produisant des solutions de détection intelligentes et des solutions intégrées pour le domaine de l'automatisation industrielle. Nos technologies établissent des normes mondiales et rendent vos processus industriels plus efficaces, plus sûrs et plus durables – dans la logistique ainsi que dans la production.

SICK allie l'intelligence des capteurs à la connaissance du secteur et à des prestations de conseils certifiées. Nous offrons la base idéale pour des solutions d'automatisation évolutives et sur mesure et créons une plus-value tout au long de la chaîne de création de valeur. Nos relations de partenariat intense avec nos clients sont plus qu'une simple promesse : ensemble, nous augmentons la productivité, améliorons la qualité, protégeons la santé et la sécurité et œuvrons pour un avenir durable. Ces relations reposent sur l'empathie et la confiance.

Avec passion et esprit pionnier, SICK développe des technologies innovantes depuis 1946. Grâce à un réseau mondial dans environ 40 pays, SICK est présente dans le monde entier et toujours prés de chez vous. Le siège principal de l'entreprise se trouve à Waldkirch près de Fribourg en Allemagne. Nos clients profitent de nos connaissances des exigences locales autant que mondiales que nous transposons vers des solutions sur mesure.

SICK
Sensor Intelligence