SICK.COM

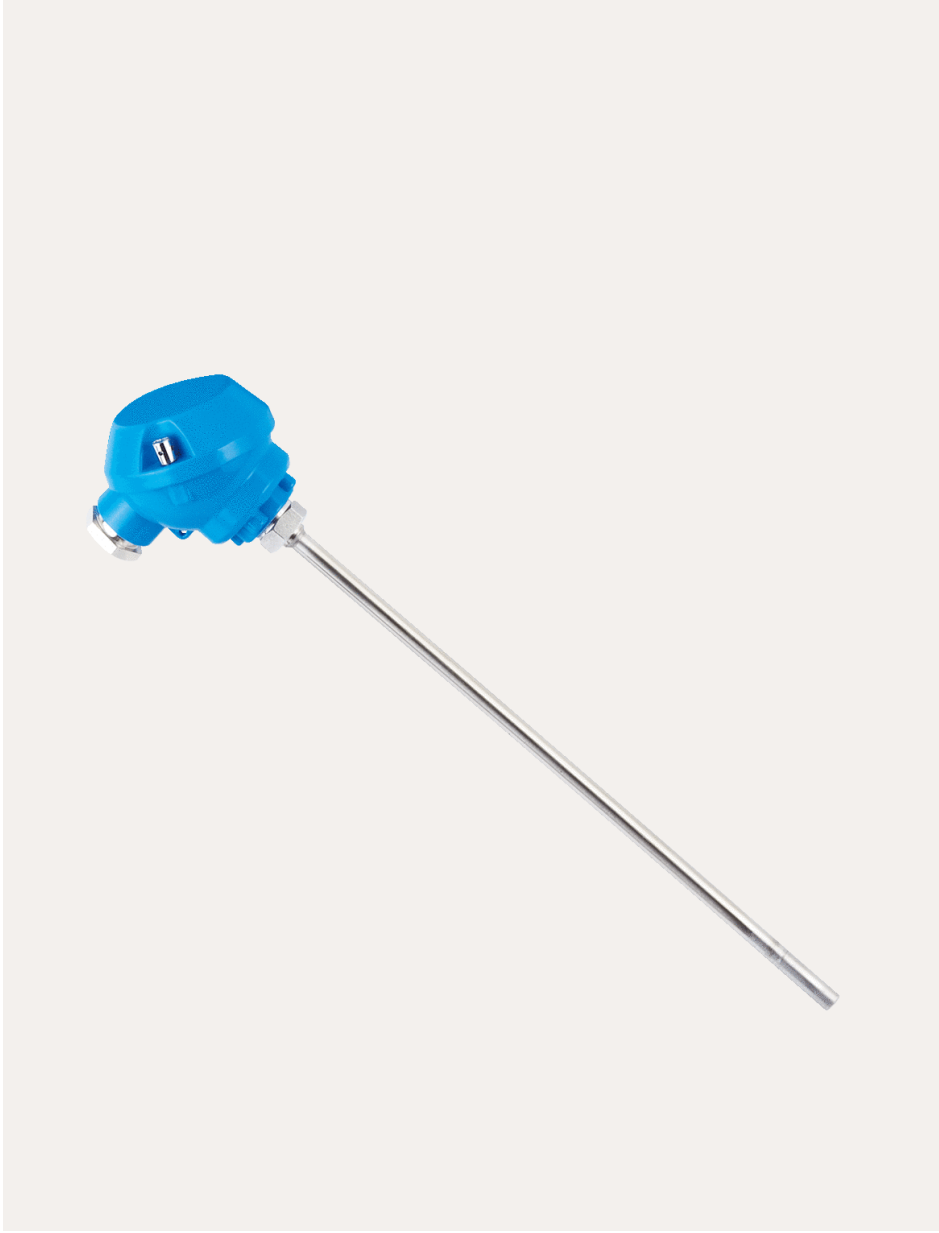

데이터시트

TBT-1ABSE1006GZ

TBT
온도 센서

SICK
Sensor Intelligence

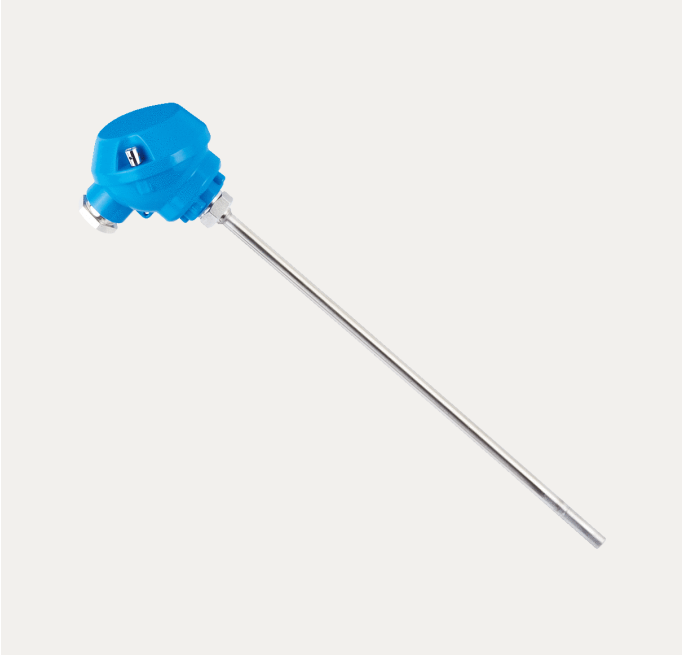

그림은 실물과 다를 수 있음

온도 센서

TBT-1ABSE1006GZ

주문 정보

모델	부품 번호
TBT-1ABSE1006GZ	6043135

추가 장치 버전 및 액세서리 www.sick.com/TBT

자세한 기술 데이터

특징

측정 범위	–50 °C ... +250 °C
센서 엘리먼트	Pt100
출력 신호	4mA ... 20mA, 2선식 케이블
최대 부하 R_A	$R_A \leq (L^+ - 10V)/0.028A[Ohm]$

기계/전기

통신 인터페이스	-
프로세스 연결	컴프레션 피팅 G ½ B, CrNi 강철 클램프 링
실링	실링 없음
측정 센서 설치 길이/직경	100 mm / 6 mm
젖은 부품	스테인리스 스틸 1.4571
최대 공정 압력	≤ 100 bar [1]
내압 강도	함께 제공되는 스테인리스 스틸 클램프 링 장착 컴프레션 피팅의 경우 최대 100bar
하우징 재질	알루미늄
연결 방식	케이블 글랜드 M16 x 1.5 [2]
보호 등급	IP65
측정 전류	0.3 mA ... 1 mA
공급 전압	10 V DC ... 35 V DC
최대 소비 전류	Max. 28 mA
전기 안전	보호 등급: III, 절연 전압: 500V AC, 역 극성 보호: M에 대한 L^+
보호 등급 III	✓
CE 적합성	2004/108/EC, EN 61326-2-3
무게	약 155g(사양에 따라 다름)

[1] 실온의 내압 강도.

[2] 제시된 보호 등급은 상응하는 보호 등급의 케이블 커넥터와 연결된 상태에만 적용됩니다.

초기화 시간	< 1 ms

[1] 실온의 내압 강도.

[2] 제시된 보호 등급은 상응하는 보호 등급의 케이블 커넥터와 연결된 상태에만 적용됩니다.

성능

측정 정확도	IEC 60751에 따른 등급 A
측정 트랜스미터 정확도	범위의 ≤ ±0.1%
측정 트랜스미터 선형성	범위의 ≤ 0.1%
반응 시간	t_{50} ≤ 5.8 s [1] t_{90} ≤ 15.5 s [1]

[1] 센서 구성에 따라 다름, IEC 60751에 따름.

주변 정보

주변 온도	–40 °C ... +85 °C
보관 및 운반 온도	–40 °C ... +60 °C
내충격성	500 g (IEC 60751)
IEC 60751에 따른 내진동성	3 g

인증서

EU declaration of conformity	✓
China RoHS	✓

치수 도면: 실린더형 나사산

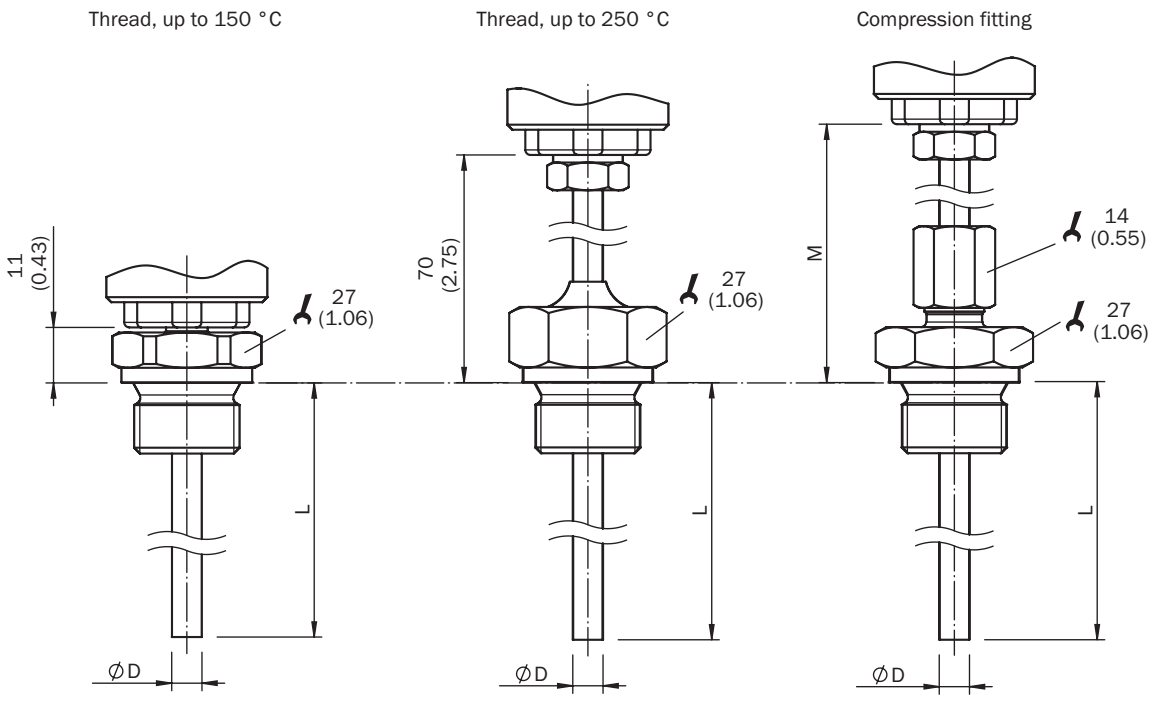

친수 단위: mm

치수 도면: 원뿔형 나사산

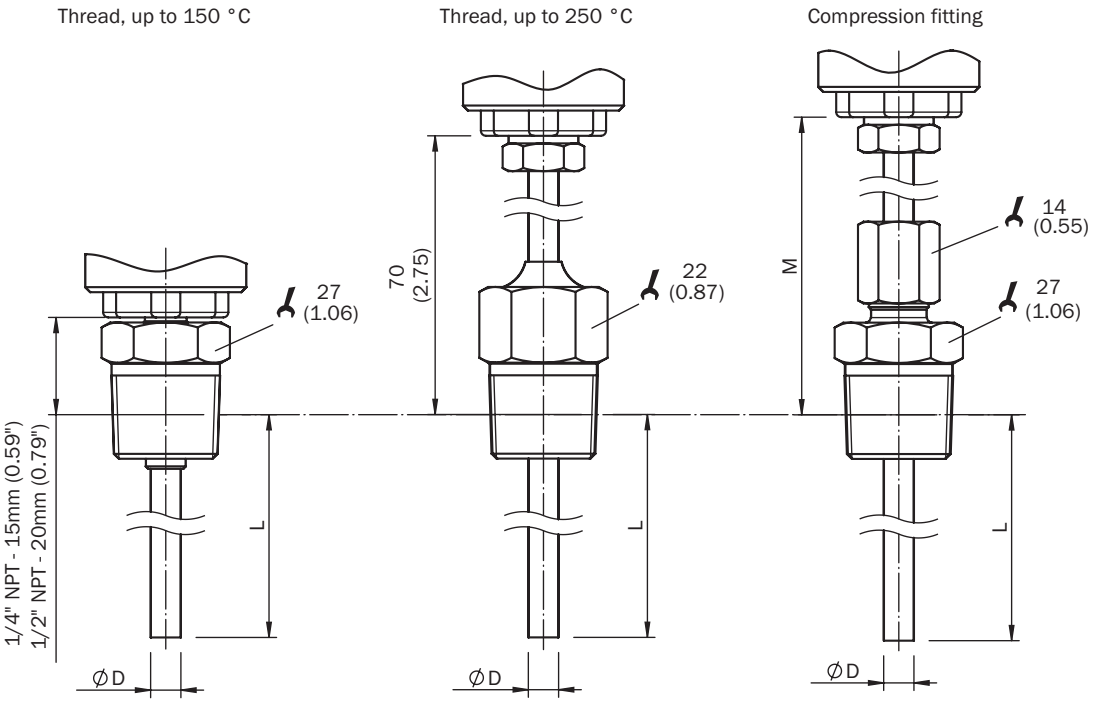

친수 단위: mm

치수 도면: 하우징, 프로세스 연결부 미포함

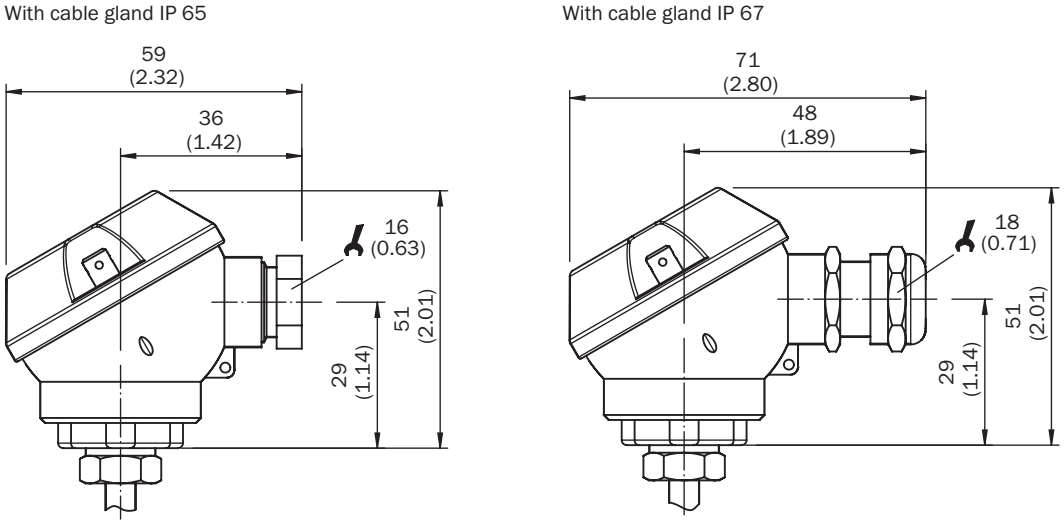

친수 단위: mm

연결 방식 케이블 덕트 M16 X 1.5, 케이블 단면적 최대 0.75MM2, 출력 신호 4MA ... 20MA

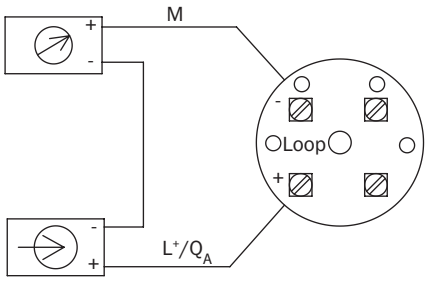

자세한 정보와 적합한 액세서리, 애플리케이션 사례, 다운로드(예: CAD 치수 모델, 작동 지침서, 소프트웨어)를 다음 링크에서 확인할 수 있습니다 www.sick.com/6043135

SICK AG
WALDKIRCH
GERMANY
SICK.COM

SICK 한눈에 보기

SICK은 산업 자동화 분야에서 지능형 센서 솔루션 및 통합 솔루션을 제공하는 세계적인 선도 기술 기업입니다. 우리의 기술은 글로벌 표준을 설정하며, 물류와 생산 전반에 걸쳐 고객의 산업 공정을 보다 효율적이고, 안전하며, 지속 가능하게 만듭니다.

SICK은 센서 인텔리전스를 산업에 대한 이해와 인증된 컨설팅 서비스와 결합합니다. 우리는 확장 가능하면서도 맞춤형 자동화 솔루션을 위한 이상적인 기반을 제공하고, 전체 가치 사슬 전반에 걸쳐 부가가치를 창출합니다. 고객과의 긴밀한 파트너십은 단순한 약속을 넘어섭니다. 우리는 함께 생산성을 향상시키고, 품질을 높이며, 건강과 안전을 보호하고, 지속 가능한 미래를 확보합니다. 이 모든 것은 공감과 신뢰를 바탕으로 이루어집니다.

SICK은 1946년부터 열정과 개척자 정신을 바탕으로 혁신적인 기술을 개발해 왔습니다. 약 40개국에 걸친 글로벌 네트워크를 바탕으로 SICK은 전 세계에 진출해 있으며, 언제나 고객 가까이에 있습니다. 본사는 독일 프라이부르크 인근 발트키르히에 위치해 있습니다. 고객은 지역 및 글로벌 요구사항에 대한 우리의 이해를 바탕으로 이를 맞춤형 솔루션으로 구현한 혜택을 누립니다.

SICK
Sensor Intelligence