Технический паспорт изделия

# IME30-15BNSZW5S

IME

**ИНДУКТИВНЫЕ ДАТЧИКИ ПРИБЛИЖЕНИЯ**

SICK
Sensor Intelligence.

Изображения могут отличаться от оригинала

## Информация для заказа

| Тип | Артикул |
|---|---|
| IME30-15BNSZW5S | 1044614 |

**Входит в объем поставки:** BEF-MU-M30 (1)

Другие варианты исполнения устройства и аксессуары ➜ www.sick.com/IME

## Подробные технические данные

### Характеристики

| | |
|---|---|
| **Тип корпуса** | Метрические |
| **Конструкция корпуса** | Стандартная конструкция |
| **Размер резьбы** | M30 x 1,5 |
| **Диаметр** | Ø 30 mm |
| **Расстояние срабатывания $S_n$** | 15 mm |
| **Расстояние срабатывания обеспечено $S_a$** | 12,15 mm |
| **Монтаж** | Вровень |
| **Частота переключения** | 500 Hz |
| **Вид подключения** | Кабель, 3-жильный, 5 m |
| **Переключающий выход** | NPN |
| **Функция выхода** | Нормально открытый |
| **Электрическое исполнение** | Пост. ток, 3-проводный |
| **Тип защиты** | IP67 [1] |
| **Комплект поставки** | Крепёжная гайка, латунь, никелированная (2 шт.) |

[1] Согласно EN 60529.

### Механика/электроника

| | |
|---|---|
| **Напряжение питания** | 10 V DC ... 30 V DC |
| **Остаточная пульсация** | ≤ 10 % |
| **Падение напряжения** | ≤ 2 V [1] |

[1] При $I_a$ max.

[2] Постоянное напряжение питания $U_B$ и окружающая температура Ta.

[3] От Sr.


Может быть изменено производителем без предварительного уведомления

| | |
|---|---|
| **Задержка готовности** | ≤ 125 ms |
| **Гистерезис** | 3 % ... 15 % |
| **Воспроизводимость** | ≤ 2 % [2) 3)] |
| **Отклонение температуры (от $S_r$)** | ± 10 % |
| **ЭМС** | Согласно EN 60947-5-2 |
| **Постоянный ток $I_a$** | ≤ 200 mA |
| **Ток холостого хода** | ≤ 10 mA |
| **Материал кабеля** | PVC |
| **Поперечное сечение кабеля** | 0,25 mm² |
| **Диаметр провода** | Ø 3,9 mm |
| **Защита от короткого замыкания** | ✓ |
| **Подавление импульса включения** | ✓ |
| **Ударопрочность и виброустойчивость** | 30 g, 11 ms/10 Hz ... 55 Hz, 1 mm |
| **Диапазон температур при работе** | –25 °C ... +75 °C |
| **Материал корпуса** | Латунь, никелированный |
| **Материал, активная поверхность** | Пластик, PA 66 |
| **Длина корпуса** | 70 mm |
| **Полезная длина резьбы** | 54 mm |
| **Макс. момент затяжки** | ≤ 100 Nm |
| **№ файла UL** | NRKH.E181493 |

[1)] При $I_a$ max.

[2)] Постоянное напряжение питания $U_B$ и окружающая температура Ta.

[3)] От Sr.

## Параметры техники безопасности

| | |
|---|---|
| **$MTTF_D$** | 1.735 лет |
| **$DC_{avg}$** | 0 % |

## Коэффициенты редукции

| | |
|---|---|
| **Примечание** | Значения являются ориентировочными и могут изменяться |
| **Сталь St37 (Fe)** | 1 |
| **Нержавеющая сталь (V2A)** | Ок. 0,8 |
| **Алюминий (Al)** | Ок. 0,45 |
| **Медь (Cu)** | Ок. 0,4 |
| **Латунь (Ms)** | Ок. 0,4 |

## Указания по установке

| | |
|---|---|
| **Примечание** | Соответствующие графические материалы см. в разд. «Указания по установке» |
| **B** | 60 mm |
| **C** | 30 mm |
| **D** | 45 mm |
| **F** | 120 mm |

## Классификации

| | |
|---|---|
| **ECLASS 5.0** | 27270101 |
| **ECLASS 5.1.4** | 27270101 |
| **ECLASS 6.0** | 27270101 |
| **ECLASS 6.2** | 27270101 |
| **ECLASS 7.0** | 27270101 |
| **ECLASS 8.0** | 27270101 |
| **ECLASS 8.1** | 27270101 |
| **ECLASS 9.0** | 27270101 |
| **ECLASS 10.0** | 27270101 |
| **ECLASS 11.0** | 27270101 |
| **ECLASS 12.0** | 27274001 |
| **ETIM 5.0** | EC002714 |
| **ETIM 6.0** | EC002714 |
| **ETIM 7.0** | EC002714 |
| **ETIM 8.0** | EC002714 |
| **UNSPSC 16.0901** | 39122230 |

## Указания по установке

Монтаж заподлицо

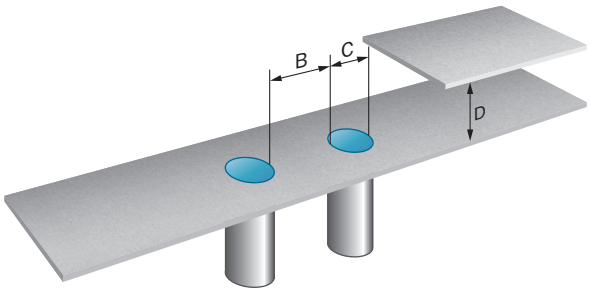


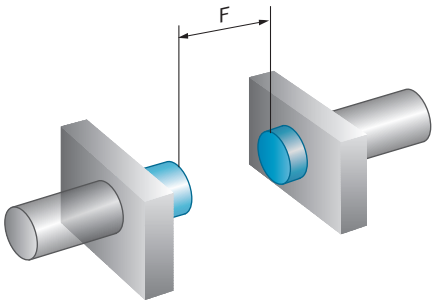


## Схема соединений

Cd-001

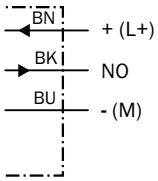



Может быть изменено производителем без предварительного уведомления

## Габаритный чертеж (Размеры, мм)

IME30 стандарт, кабель, вровень с плоскостью

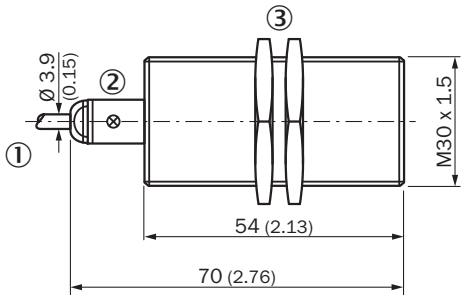


① Соединение
② Светодиодный индикатор
③ Крепежная гайка (2 x); SW 36, металл

## Рекомендуемые аксессуары

Другие варианты исполнения устройства и аксессуары ➜ www.sick.com/IME

| | Краткое описание | Тип | Артикул |
|---|---|---|---|
| Крепежные уголки и пластины | | | |
| | Крепежная пластина для датчиков M30, Оцинкованная сталь, без крепежного материала | BEF-WG-M30 | 5321871 |
| | Крепежный уголок для датчиков M30, Оцинкованная сталь, без крепежного материала | BEF-WN-M30 | 5308445 |

# ОБЗОР КОМПАНИИ SICK

Компания SICK – ведущий производитель интеллектуальных датчиков и комплексных решений для промышленного применения. Уникальный спектр продукции и услуг формирует идеальную основу для надежного и эффективного управления процессами, защиты людей от несчастных случаев и предотвращения нанесения вреда окружающей среде.

Мы обладаем солидным опытом в самых разных отраслях и знаем все о ваших технологических процессах и требованиях. Поэтому, благодаря интеллектуальным датчикам, мы в состоянии предоставить именно то, что нужно нашим клиентам. В центрах прикладного применения в Европе, Азии и Северной Америке системные решения тестируются и оптимизируются под нужды заказчика. Все это делает нас надежным поставщиком и партнером по разработке.

Всеобъемлющий перечень услуг придает завершенность нашему ассортименту: SICK LifeTime Services оказывает поддержку на протяжении всего жизненного цикла оборудования и гарантирует безопасность и производительность.

**Вот что для нас значит термин «Sensor Intelligence».**

# РЯДОМ С ВАМИ В ЛЮБОЙ ТОЧКЕ МИРА:

Контактные лица и представительства → www.sick.com