Технический паспорт изделия

IM12-02B-N-ZW0

IMN

ИНДУКТИВНЫЕ ДАТЧИКИ ПРИБЛИЖЕНИЯ

SICK
Sensor Intelligence.

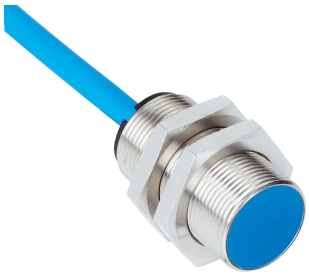

Изображения могут отличаться от оригинала

Информация для заказа

Тип	Артикул
IM12-02B-N-ZW0	6021124

Входит в объем поставки: BEF-MU-M12 (1)

Другие варианты исполнения устройства и аксессуары ➜ www.sick.com/IMN

Подробные технические данные

Характеристики

Тип корпуса	Метрические
Размер резьбы	M12 x 1
Диаметр	Ø 12 mm
Расстояние срабатывания S_n	2 mm
Расстояние срабатывания обеспечено S_a	1,62 mm
Монтаж	Вровень
Частота переключения	1.200 Hz
Вид подключения	Кабель, 2-жильный, 2 m
Переключающий выход	NAMUR
Функция выхода	Нормально закрытый
Тип защиты	IP67 [1]
Специальные случаи применения	Взрывоопасные зоны
Комплект поставки	Крепёжная гайка, латунь, никелированная (2 шт.)

[1] Согласно EN 60529.

Механика/электроника

Напряжение питания	7,5 V DC ... 25 V DC [1]
Гистерезис	1 % ... 15 %
Отклонение температуры (от S_r)	± 10 %
ЭМС	Согласно EN 60947-5-6
Потребляемый ток демпфированный	≤ 1 mA
Потребляемый ток недемпфированный	≥ 2,2 mA
Материал кабеля	PVC

[1] При применении вне взрывоопасных зон.
[2] Только для подключения в электрическом искробезопасном контуре, сертифицируемом отдельно.
[3] 1 kΩ.

Может быть изменено производителем без предварительного уведомления

Поперечное сечение кабеля	0,34 mm²
Диаметр провода	Ø 4,9 mm
Сопротивление провода	50 Ω
Ударопрочность и виброустойчивость	30 г, 11 мс/10...55 Гц, 1 мм
Диапазон температур при работе	–20 °C ... +70 °C
Материал корпуса	Латунь, никелированный
Материал, активная поверхность	Пластик, PTB
Длина корпуса	30 mm
Полезная длина резьбы	29 mm
Макс. момент затяжки	7 Nm
Вес	+ 130 g
Свидетельство об испытаниях промышленного образца	PTB 03 ATEX 2037
Категория взрывоопасной зоны	1G
Макс. входное напряжение U_i	15 V [2]
Макс. входная мощность U_i	120 mW [2]
Макс. входной ток I_i	50 mA [2]
Макс. внутренняя емкость C_i	140 nF [2]
Макс. внутренняя индуктивность L_i	340 µH [2]
Номинальное напряжение	8,2 V DC [3]
Маркировка прибора	II 1G Ex ia IIC T6 Ga Ta –20 °C ... +70 °C

[1] При применении вне взрывоопасных зон.
[2] Только для подключения в электрическом искробезопасном контуре, сертифицируемом отдельно.
[3] 1 kΩ.

Параметры техники безопасности

$MTTF_D$	7.577 лет
DC_{avg}	0%
T_M (заданная продолжительность работы)	20 лет

Коэффициенты редукции

Примечание	Значения являются ориентировочными и могут изменяться
Нержавеющая сталь (V2A)	Ок. 0,7
Алюминий (Al)	Ок. 0,4
Медь (Cu)	Ок. 0,3
Латунь (Ms)	Ок. 0,5

Указания по установке

Примечание	Соответствующие графические материалы см. в разд. «Указания по установке»
B	12 mm
C	12 mm
D	6 mm
F	16 mm

Классификации

ECLASS 5.0	27270101
ECLASS 5.1.4	27270101
ECLASS 6.0	27270101
ECLASS 6.2	27270101
ECLASS 7.0	27270101
ECLASS 8.0	27270101
ECLASS 8.1	27270101
ECLASS 9.0	27270101
ECLASS 10.0	27270101
ECLASS 11.0	27270101
ECLASS 12.0	27274001
ETIM 5.0	EC002714
ETIM 6.0	EC002714
ETIM 7.0	EC002714
ETIM 8.0	EC002714
UNSPSC 16.0901	39122230

Указания по установке

Монтаж заподлицо

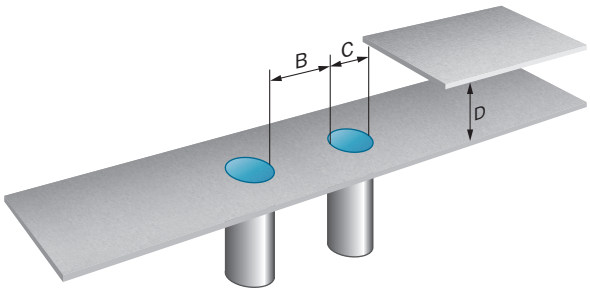

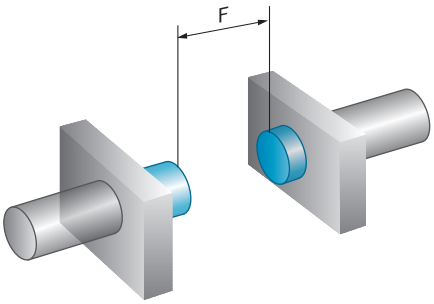

Вид подключения

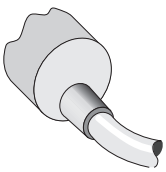

Может быть изменено производителем без предварительного уведомления

Схема соединений

Cd-012

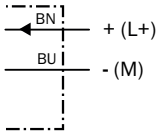

Габаритный чертеж (Размеры, мм)

IM12 Namur, вровень с плоскостью

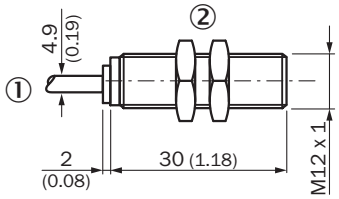

① Соединение
② Крепежная гайка (2 шт.); размер под ключ 17, металл

Рекомендуемые аксессуары

Другие варианты исполнения устройства и аксессуары ➜ www.sick.com/IMN

	Краткое описание	Тип	Артикул
Блоки питания			
	Усилитель с гальванической развязкой NAMUR, распознавание ошибки кабеля, переключающие выходы: 2 нормально открытых реле (1 на канал), питающее напряжение: 24 В...230 В, тип напряжения: перем./пост. ток	EN2-2EX1	6041096
Универсальные зажимные системы			
	Крепежная пластина N05 для универсального зажимного крепления, M12, Сталь, оцинкованная (пластина), Цинковое литье под давлением (зажимное крепление), Универсальное зажимное крепление (5322626), крепежный материал	BEF-KHS-N05	2051611
Крепежные уголки и пластины			
	Крепежная пластина для датчиков M12, Оцинкованная сталь, без крепежного материала	BEF-WG-M12	5321869
	Крепежный уголок для датчиков M12, Оцинкованная сталь, без крепежного материала	BEF-WN-M12	5308447

ОБЗОР КОМПАНИИ SICK

Компания SICK – ведущий производитель интеллектуальных датчиков и комплексных решений для промышленного применения. Уникальный спектр продукции и услуг формирует идеальную основу для надежного и эффективного управления процессами, защиты людей от несчастных случаев и предотвращения нанесения вреда окружающей среде.

Мы обладаем солидным опытом в самых разных отраслях и знаем все о ваших технологических процессах и требованиях. Поэтому, благодаря интеллектуальным датчикам, мы в состоянии предоставить именно то, что нужно нашим клиентам. В центрах прикладного применения в Европе, Азии и Северной Америке системные решения тестируются и оптимизируются под нужды заказчика. Все это делает нас надежным поставщиком и партнером по разработке.

Всеобъемлющий перечень услуг придает завершенность нашему ассортименту: SICK LifeTime Services оказывает поддержку на протяжении всего жизненного цикла оборудования и гарантирует безопасность и производительность.

Вот что для нас значит термин «Sensor Intelligence».

РЯДОМ С ВАМИ В ЛЮБОЙ ТОЧКЕ МИРА:

Контактные лица и представительства → www.sick.com