Технический паспорт изделия

VL180-2P42433

V180-2

ФОТОЭЛЕКТРИЧЕСКИЙ ДАТЧИК В ЦИЛИНДРИЧЕСКОМ КОРПУСЕ

SICK
Sensor Intelligence.

Изображения могут отличаться от оригинала

Информация для заказа

Тип	Артикул
VL180-2P42433	6043834

Входит в объем поставки: P250 (1)

Другие варианты исполнения устройства и аксессуары ➜ www.sick.com/V180-2

Подробные технические данные

Характеристики

Принцип действия	Датчик с отражением от рефлектора
Принцип действия, детали	Двойная линза
Размеры (Ш x В x Г)	18 mm x 18 mm x 84,2 mm
Форма корпуса (выход света)	Цилиндрический
Длина корпуса	84,2 mm
Оптическая ось	Радиальная
Дистанция работы, макс.	0,05 m ... 5,5 m [1]
Расстояние срабатывания	0,05 m ... 4,5 m [1]
Фокус	Ок. 4,5°
Вид излучения	Видимый красный свет
ИСТОЧНИК ИЗЛУЧЕНИЯ	Светодиод [2]
Размеры светового пятна (расстояние)	Ø 270 mm (4 m)
Угол излучения	Ок. 4,5°
Длина волны	645 nm
Настройка	Потенциометр, 270° (Чувствительность)

[1] Отражатель PL80A.
[2] Средний срок службы: 100 000 ч при T_U = +25 °C.

Механика/электроника

Напряжение питания	10 V DC ... 30 V DC [1]

[1] Предельные значения при работе в защищенной от короткого замыкания сети макс. 8 A.
[2] Не допускается превышение или занижение допуска U_V.
[3] Без нагрузки.
[4] Ключ управления открыт: активация при отсутствии отраженного света D.ON.
[5] Продолжительность сигнала при омической нагрузке.
[6] При соотношении светло/темно 1:1.
[7] A = подключения U_V с защитой от переполюсовки.
[8] B = входы и выходы с защитой от инверсии полярности.
[9] D = выходы с защитой от короткого замыкания.

Может быть изменено производителем без предварительного уведомления

Остаточная пульсация	± 10 % [2]
Потребление тока	30 mA [3]
Переключающий выход	PNP [4]
Тип переключения	СВЕТЛО/ТЕМНО [4]
Сигнальное напряжение PNP HIGH/LOW	Ок. U_V = 1,8 В/0 В
Выходной ток $I_{макс.}$	≤ 100 mA
Оценка	≤ 0,5 ms [5]
Частота переключения	1.000 Hz [6]
Вид подключения	Разъем M12, 4-конт.
Схемы защиты	A [7] B [8] D [9]
Класс защиты	III
Вес	47 g
Поляризационный фильтр	✓
Материал корпуса	Металл, Латунь никелированная и поликарбонат
Материал, оптика	Пластик, PMMA
Тип защиты	IP67
Комплект поставки	Отражатель P250
Диапазон температур при работе	–25 °C ... +55 °C
Диапазон температур при хранении	–40 °C ... +70 °C

[1] Предельные значения при работе в защищенной от короткого замыкания сети макс. 8 A.
[2] Не допускается превышение или занижение допуска U_V.
[3] Без нагрузки.
[4] Ключ управления открыт: активация при отсутствии отраженного света D.ON.
[5] Продолжительность сигнала при омической нагрузке.
[6] При соотношении светло/темно 1:1.
[7] A = подключения U_V с защитой от переполюсовки.
[8] B = входы и выходы с защитой от инверсии полярности.
[9] D = выходы с защитой от короткого замыкания.

Параметры техники безопасности

$MTTF_D$	2.006 лет
DC_{avg}	0 %

Классификации

eCl@ss 5.0	27270902
eCl@ss 5.1.4	27270902
eCl@ss 6.0	27270902
eCl@ss 6.2	27270902
eCl@ss 7.0	27270902
eCl@ss 8.0	27270902
eCl@ss 8.1	27270902
eCl@ss 9.0	27270902

eCl@ss 10.0	27270902
eCl@ss 11.0	27270902
eCl@ss 12.0	27270902
ETIM 5.0	EC002717
ETIM 6.0	EC002717
ETIM 7.0	EC002717
ETIM 8.0	EC002717
UNSPSC 16.0901	39121528

Вид подключения

Схема соединений

Cd-087

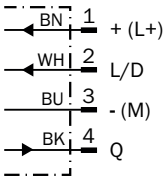

Характеристика

VL180-2, 5,5 м, радиальный

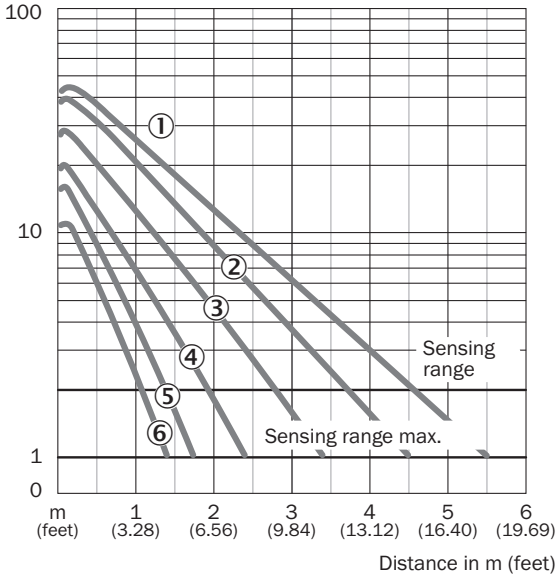

① Отражатель PL80A
② Отражатель P250, PL40A, PL50A, C110A
③ Отражатель PL30A, PL31A
④ Отражатель PL20A
⑤ P45
⑥ Отражающая пленка Diamond Grade

Размер светового пятна

VL180-2

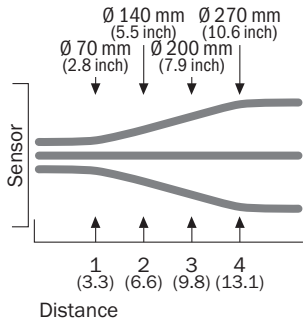

Диаграмма расстояний срабатывания

VL180-2, 5,5 м, радиальный

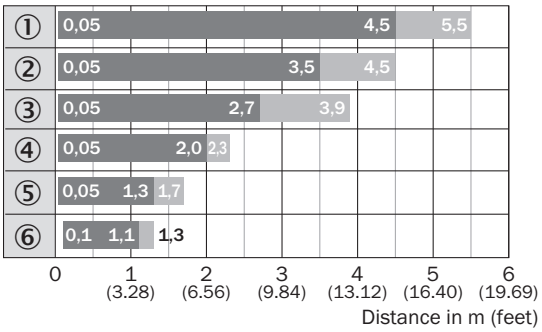

Sensing range Sensing range max.

① Отражатель PL80A
② Отражатель P250, PL40A, PL50A, C110A
③ Отражатель PL30A, PL31A
④ Отражатель PL20A
⑤ P45
⑥ Отражающая пленка Diamond Grade

Варианты настройки

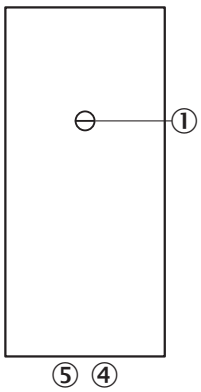

③ Регулятор чувствительности 270°
④ СД-индикатор оранжевый: дискретный выход активен
⑤ СД-индикатор зеленый

Габаритный чертеж (Размеры, мм)

VL180-2, металл, радиальный

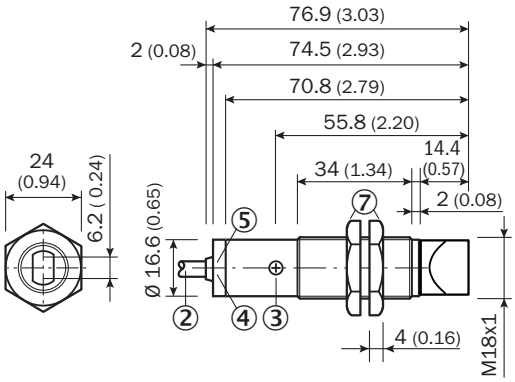

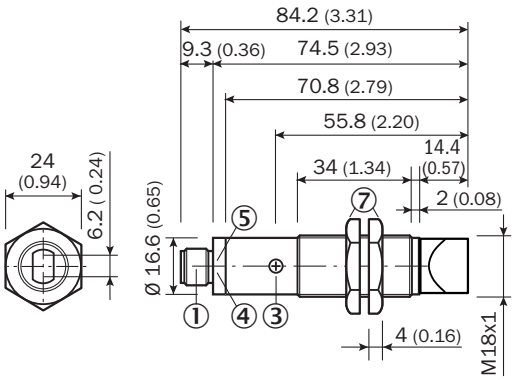

① Штекер M12, 3-конт. / штекер M12, 4-конт.
② Соединительный кабель 2 м
③ Регулятор чувствительности, потенциометр, 270°
④ СД-индикатор оранжевый: дискретный выход активен
⑤ СД-индикатор зеленый, индикация стабильности: СД горит непрерывно = прием света < 0,9 / > 1,1; СД не горит = прием света > 0,9 / > 1,1
⑦ Металлический корпус, крепежные гайки (2x); SW24

Рекомендуемые аксессуары

Другие варианты исполнения устройства и аксессуары ➜ www.sick.com/V180-2

	Краткое описание	Тип	Артикул
Отражатели			
	Прямоугольный, привинчиваемый, 51 mm x 61 mm, PMMA/ABS, привинчиваемый, 2 крепежных отверстия	P250	5304812
Разъемы и кабели			
	Головка A: Разъем, M12, 4-контактный, прямой Кабель: без экрана	STE-1204-G	6009932
	Головка A: разъём "мама", M12, 4-контактный, прямой, A-кодир. Головка B: свободный конец провода Кабель: Кабель датчик/пускатель, PVC, без экрана, 5 m	YF2A14-050VB3XLEAX	2096235

ОБЗОР КОМПАНИИ SICK

Компания SICK – ведущий производитель интеллектуальных датчиков и комплексных решений для промышленного применения. Уникальный спектр продукции и услуг формирует идеальную основу для надежного и эффективного управления процессами, защиты людей от несчастных случаев и предотвращения нанесения вреда окружающей среде.

Мы обладаем солидным опытом в самых разных отраслях и знаем все о ваших технологических процессах и требованиях. Поэтому, благодаря интеллектуальным датчикам, мы в состоянии предоставить именно то, что нужно нашим клиентам. В центрах прикладного применения в Европе, Азии и Северной Америке системные решения тестируются и оптимизируются под нужды заказчика. Все это делает нас надежным поставщиком и партнером по разработке.

Всеобъемлющий перечень услуг придает завершенность нашему ассортименту: SICK LifeTime Services оказывает поддержку на протяжении всего жизненного цикла оборудования и гарантирует безопасность и производительность.

Вот что для нас значит термин «Sensor Intelligence».

РЯДОМ С ВАМИ В ЛЮБОЙ ТОЧКЕ МИРА:

Контактные лица и представительства → www.sick.com