SICK.COM



HOJA DE DATOS

GTE20M-QLRC1170ZZZ

G20
Fotocélulas

SICK Sensor Intelligence



Imagen aproximada

FOTOCÉLULAS

GTE20M-QLRC1170ZZZ

INFORMACIÓN SOBRE PEDIDOS

Tipo	N.º de artículo
GTE20M-QLRC1170ZZZ	1120840

Para otras versiones del dispositivo y accesorios, véase www.sick.com/G20

DATOS TÉCNICOS DETALLADOS

CARACTERÍSTICAS

Principio funcional	Fotocélula de detección sobre objeto
Detalle del principio de funcionamiento	Energético
Distancia de conmutación	
Distancia de conmutación mín.	0,005 m
Alcance de detección máx.	3,5 m
Objeto de referencia	Objeto con un 90% de reflectividad difusa (corresponde al blanco estándar según DIN 5033)
Haz emitido	
Fuente de luz	LED
Tipo de luz	Luz infrarroja
Forma del spot	Rectangular
Tamaño del spot (distancia)	Ø 28 mm (500 mm)
Dispersión máxima del haz emitido y eje de emisión normalizado (ángulo de barrido horizontal)	< +/- 1.5° (con T_u = +23 °C)
Datos característicos del LED	
Referencia normativa	EN 62471:2008-09 | IEC 62471:2006, modificado
Denominación de grupo de riesgo del LED	Grupo libre
Longitud de onda	850 nm
Vida útil media	100.000 h con T_u = +25 °C
Ajuste	
Potenciómetro	Para el ajuste de la sensibilidad, 270°
Indicación	
LED verde	Indicador de servicio Iluminado: encendido
LED amarillo	Estado de recepción de luz Iluminado: objeto presente Apagado: objeto no presente

SISTEMA ELÉCTRICO

Tensión de alimentación U_e	24 V AC/DC ... 240 V AC/DC [1]
Ondulación	< 10 %
Categoría de uso	C.c.-13 (según EN 60947-1) AC-15 (según EN 60947-1)
Consumo de corriente	≤ 10 mA, sin carga. Con 230 V CA/CC ≤ 45 mA, sin carga. Con 24 V CA/CC
Clase de protección	II
Salida digital	
Cantidad	2 (Antivalente)
Tipo	Relé, SPDT, aislamiento eléctrico seguro [2]
Modo de conmutación	Conmutación en claro/oscuro
Corriente de salida $I_{máx.}$	4 A@250 V AC, 4 A@24 VDC, 0.11 A@250 V DC UL: 4 A@250 V AC, general use 4 A @ 250 V AC, resistive (NO) 3 A @ 250 V AC, resistive (NC) 4 A @ 24 V DC, NO, general use 3 A @ 24 V DC, NC, general use R300/B300 (NO contacts only)
Tiempo de respuesta	≤ 15 ms
Frecuencia de conmutación	10 Hz [3]
Disposición de pines/conductores	
Función pin 4 / negro (BK)	Salida digital, conmutación en claro, objeto presente → Salida HIGH
Función pin 5 / gris (GY)	Salida de relé, conmutación en oscuridad, objeto presente → Salida LOW

[1] +- 10 %.

[2] Solo válido para dispositivos fabricados antes del 18 de junio de 2023 con un código de fecha de 2324 o inferior. Con cargas inductivas o capacitivas, equipar con un sistema adecuado de supresión de chispas. Los contactos de salida de relé están aislados de la tensión de alimentación mediante un aislamiento básico de 3,2 mm. Dependiendo de la aplicación, deberá emplearse, si fuera necesario, un aislamiento adicional en el circuito del usuario.

[3] Con una relación claro/oscuro de 1:1.

SISTEMA MECÁNICO

Ejecución	Rectangular
Dimensiones (An x Al x Pr)	23,5 mm x 74,5 mm x 63 mm
Conexión	Conexión por borne, 5 bornes de conexión
Material	
Carcasa	Plástico, ABS
Pantalla frontal	Plástico, PMMA
Peso	Aprox. 88 g

DATOS DE AMBIENTE

Grado de protección	IP67 (EN 60529)
Operación a temperatura ambiente	–30 °C ... +60 °C [1]
Temperatura ambiente de almacenamiento	–40 °C ... +70 °C
Típ. insensibilidad a la luz artificial	Luz solar: ≤ 20.000 lx
Resistencia contra choques	30 g, 11 ms (3 golpes positivos y 3 negativos a lo largo de los ejes X, Y, Z, en total 18 golpes (EN60068-2-27))
Resistencia a oscilaciones	10 Hz ... 1.000 Hz (Amplitude 1 mm, 3 x 30 min (EN60068-2-6))
Humedad del aire	35 % ... 95 %, humedad relativa del aire (sin escarcha)
Autorización para tipo de equipo de radio	EN 60947-5-2, EN 61000-6-3 [2]
N.º de archivo UL	NRKH.E348498 & NRKH7.E348498

[1] La temperatura ambiente máxima es de 50 °C (UL).

[2] El dispositivo puede causar averías si se utiliza en un entorno doméstico.

CERTIFICADOS

EU declaration of conformity	✓
UK declaration of conformity	✓
ACMA declaration of conformity	✓
Moroccan declaration of conformity	✓
China RoHS	✓
CCC certificate	✓
Photobiological safety (IEC EN 62471)	✓

ESQUEMA DE DIMENSIONES

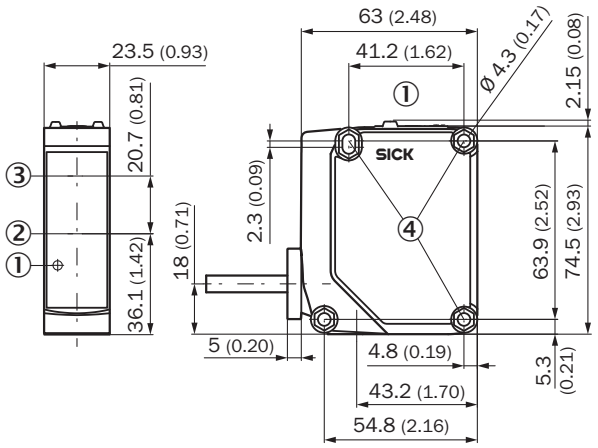

Medidas en mm
① Elementos de control y de ajuste
② Centro del eje óptico del emisor
③ Centro del eje óptico del receptor
④ Orificio de fijación de ø 4,3 mm, en ambos lados para tuerca hexagonal M4

ELEMENTOS DE CONTROL Y DE AJUSTE

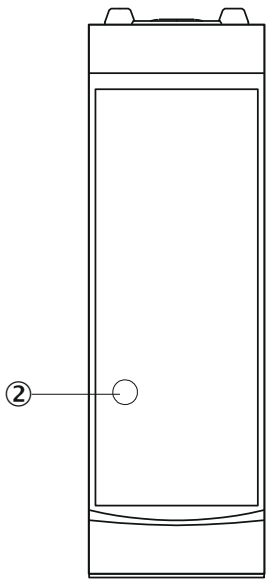

② LED amarillo

ELEMENTOS DE CONTROL Y DE AJUSTE

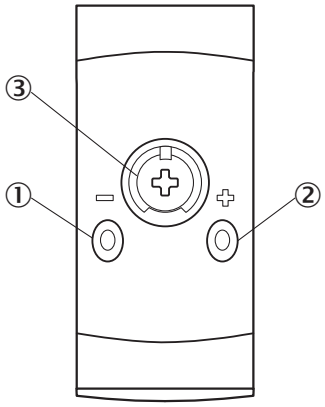

① LED verde
② LED amarillo
③ potenciómetro

TIPO DE CONEXIÓN



ESQUEMA DE CONEXIÓN CD-588

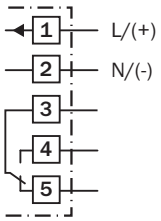

CURVA CARACTERÍSTICA

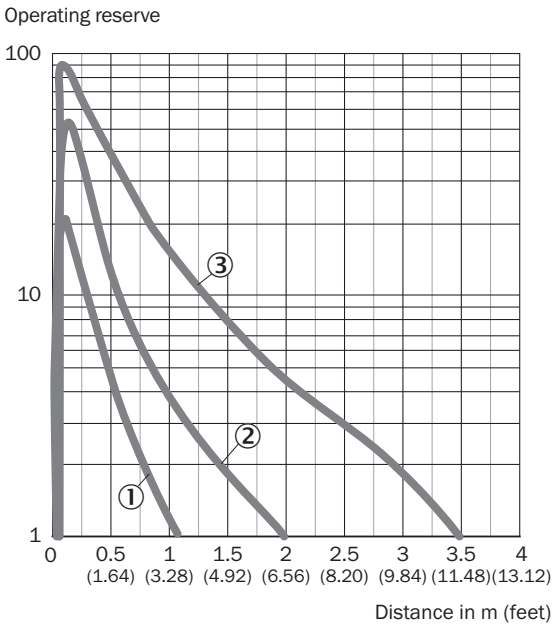

① Objeto negro, 6% de reflectividad
② Objeto gris, 18% de reflectividad
③ Objeto blanco, 90% de reflectividad

TAMAÑO DEL SPOT

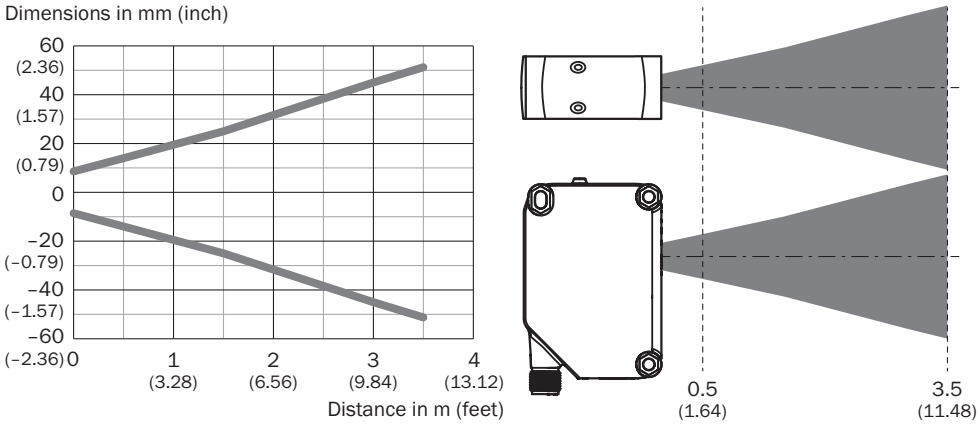

DIAGRAMA DEL RANGO DE SENSIBILIDAD

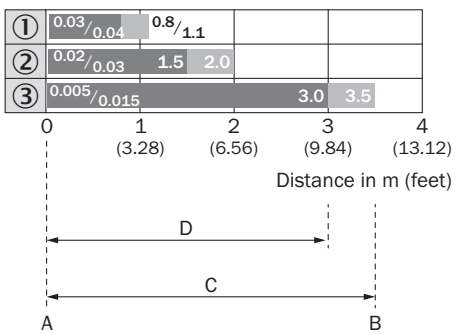

1	Objeto negro, 6% de reflectividad
2	Objeto gris, 18% de reflectividad
3	Objeto blanco, 90% de reflectividad
A	Distancia de conmutación mín. en m
B	Distancia de conmutación máx. en m
C	Rango de distancia máxima del sensor con el objeto
D	Rango de distancia recomendada del sensor con el objeto

Encontrará más información, así como los accesorios adecuados, ejemplos de aplicación y descargas, tales como modelos CAD dimensionales, instrucciones de uso y software, en www.sick.com/1120840

SICK AG
WALDKIRCH
GERMANY
SICK.COM

SICK EN RESUMEN

SICK es uno de los líderes tecnológicos mundiales en soluciones de sensores inteligentes y soluciones integradas en la automatización industrial. Nuestras tecnologías emplean estándares globales y hacen sus procesos industriales más eficientes y sostenibles, tanto en la logística como en la producción.

SICK combina la inteligencia sensórica con su sólido conocimiento del sector y servicios certificados de asesoramiento. Aportamos la base perfecta para unas soluciones de automatización escalables y personalizadas y ofrecemos valor añadido en toda la cadena de adquisición de valor. La estrecha colaboración que mantenemos con nuestros clientes es algo más que una promesa: unidos aumentamos la productividad, mejoramos la calidad, protegemos la salud y la seguridad y garantizamos un futuro sostenible. Todo ello con empatía y con confianza.

Con pasión y espíritu pionero, SICK lleva desde 1946 desarrollando innovaciones tecnológicas. Gracias a nuestra red mundial presente en unos 40 países SICK mantiene una presencia global que siempre está cerca de usted. La sede principal de la empresa se encuentra en Waldkirch, en las proximidades de Friburgo, Alemania. Gracias a nuestra comprensión de las necesidades tanto locales como globales, nuestros clientes se benefician de unas soluciones hechas a medida.

SICK
Sensor Intelligence