SICK.COM

데이터시트

WL100L-F2131S06

W100 Laser
광전 센서

SICK Sensor Intelligence

그림은 실물과 다를 수 있음

광전 센서

WL100L-F2131S06

주문 정보

모델	부품 번호
WL100L-F2131S06	6073189

추가 장치 버전 및 액세서리 www.sick.com/W100_Laser

자세한 기술 데이터

특징

작동 원리	광전 역반사 센서
작동 원리 세부 정보	리플렉터와의 최소 거리(듀얼 렌즈 시스템)
치수(가로 x 높이 x 세로)	11 mm x 31 mm x 20 mm
하우징 형태(빛 방출)	직육면체
최대 스위칭 거리	0.08 m ... 12 m [1]
스위칭 거리	0.08 m ... 10 m [1]
빛의 유형	가시 적색광
광원	Laser [2]
파장	650 nm
레이저 등급	1 [3]
설정	포텐셔미터, 270°
특수 용도	소형 물체 감지, 고속 이동 물체 감지

[1] 리플렉터 P250F.

[2] 평균 수명: T_A = +25°C에서 50,000h.

[3] 레이저 빔을 일부러 주시하지 마십시오. 레이저 빔이 사람 눈을 향하지 않도록 하십시오.

기계/전기

공급 전압 U_B	10 V DC ... 30 V DC [1]
잔류 리플	± 10 % [2]
소비 전류	30 mA [3]
스위칭 출력	PNP
스위칭	라이트/다크 스위칭
스위칭 방식 선택 가능	라이트/다크 스위치로 선택 가능
신호 전압 PNP HIGH/LOW	U_V - 1,8 V / ca. 0 V
출력 전류 $I_{max.}$	≤ 100 mA
반응 시간	< 0.25 ms [4]
스위칭 주파수	2,000 Hz [5]
연결 방식	M8 수 커넥터 포함 케이블, 3핀, 200 mm [6]
보호 회로	A [7] B [8] D [9]
무게	10 g
편광필터	✓
하우징 재질	플라스틱, ABS/PC/POM
재료, 광학	플라스틱, PMMA
보호 등급	IP65
작동 주변 온도	–10 °C ... +50 °C
보관 시 주변 온도	–40 °C ... +70 °C

[1] 단락 보호 네트워크에서 작동 시 한계치 최대 8A.

[2] U_V 공차를 웃돌거나 밑돌아서는 안 됨.

[3] 부하 없음.

[4] 옴 부하가 없는 경우 신호 전송 시간.

[5] 라이트/다크 비율이 1:1인 경우.

[6] 0°C 미만으로 케이블을 구부리지 마십시오.

[7] A = U_V 연결, 역 극성 보호.

[8] B = 입출력, 역 극성 보호.

[9] D = 출력, 과전류 보호 및 단락 보호.

인증서

EU declaration of conformity	✓
UK declaration of conformity	✓
ACMA declaration of conformity	✓
Moroccan declaration of conformity	✓
China RoHS	✓
China Compulsory Product Certification (CCC) exempt	✓
cRUus certificate	✓
Laser safety (IEC 60825-1) certificate	✓

조정 옵션 WT100L, WL100L

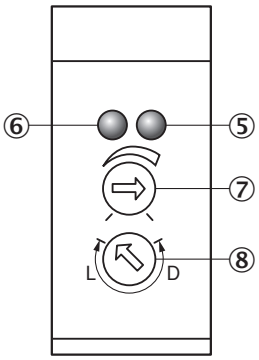

⑤ 주황색 LED 표시부: 스위칭 출력 활성 상태
⑥ 초록색 LED 표시부: 상태 표시기
⑦ 스위칭 거리(WT) / 감도(WL) 조정: 전위차계, 270°
⑧ 회전식 라이트/다크 스위치: L = 라이트 스위칭, D = 다크 스위칭

연결 방식

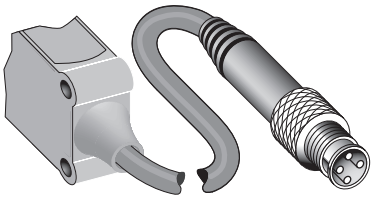

결선도 CD-045

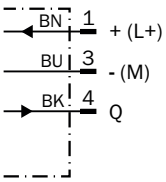

특성 곡선 WL100 L

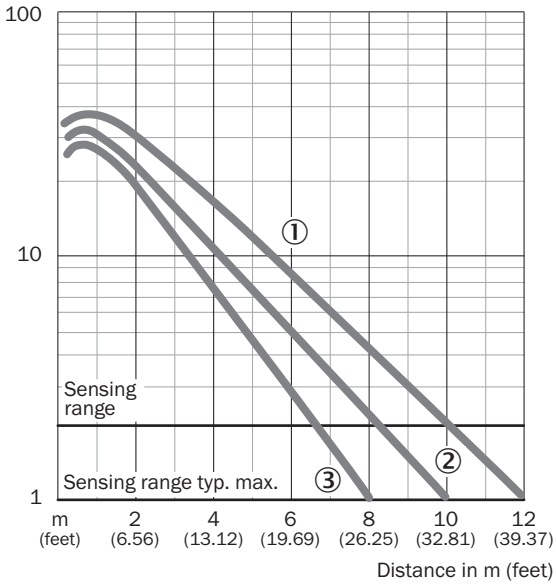

① 리플렉터 P250F
② 리플렉터 PL20F
③ 리플렉터 PL10F

스위칭 거리 다이어그램 WL100 L

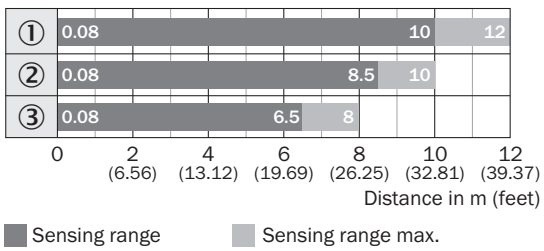

① 리플렉터 P250F
② 리플렉터 PL20F
③ 리플렉터 PL10F

축적 도면 WT100L, WL100L

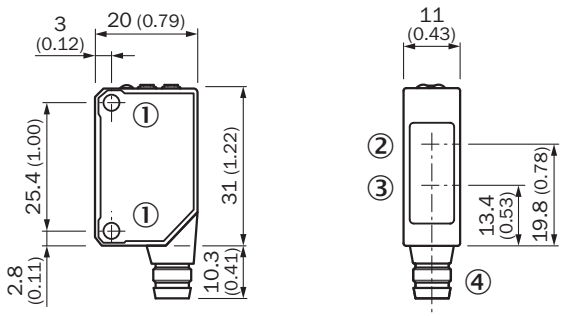

친수 단위: mm
① M3 고정 나사산
② 수신기 광축 중심
③ 광축 중앙, 송신기
④ 연결

자세한 정보와 적합한 액세서리, 애플리케이션 사례, 다운로드(예: CAD 치수 모델, 작동 지침서, 소프트웨어)를 다음 링크에서 확인할 수 있습니다 www.sick.com/6073189

SICK AG
WALDKIRCH
GERMANY
SICK.COM

SICK 한눈에 보기

SICK은 산업 자동화 분야에서 지능형 센서 솔루션 및 통합 솔루션을 제공하는 세계적인 선도 기술 기업입니다. 우리의 기술은 글로벌 표준을 설정하며, 물류와 생산 전반에 걸쳐 고객의 산업 공정을 보다 효율적이고, 안전하며, 지속 가능하게 만듭니다.

SICK은 센서 인텔리전스를 산업에 대한 이해와 인증된 컨설팅 서비스와 결합합니다. 우리는 확장 가능하면서도 맞춤형 자동화 솔루션을 위한 이상적인 기반을 제공하고, 전체 가치 사슬 전반에 걸쳐 부가가치를 창출합니다. 고객과의 긴밀한 파트너십은 단순한 약속을 넘어섭니다. 우리는 함께 생산성을 향상시키고, 품질을 높이며, 건강과 안전을 보호하고, 지속 가능한 미래를 확보합니다. 이 모든 것은 공감과 신뢰를 바탕으로 이루어집니다.

SICK은 1946년부터 열정과 개척자 정신을 바탕으로 혁신적인 기술을 개발해 왔습니다. 약 40개국에 걸친 글로벌 네트워크를 바탕으로 SICK은 전 세계에 진출해 있으며, 언제나 고객 가까이에 있습니다. 본사는 독일 프라이부르크 인근 발트키르히에 위치해 있습니다. 고객은 지역 및 글로벌 요구사항에 대한 우리의 이해를 바탕으로 이를 맞춤형 솔루션으로 구현한 혜택을 누립니다.

SICK
Sensor Intelligence