Désignation

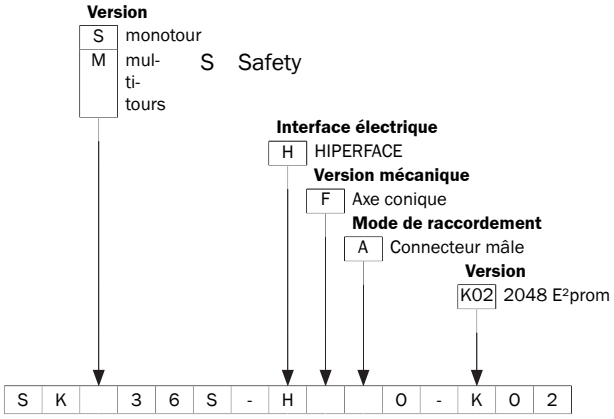

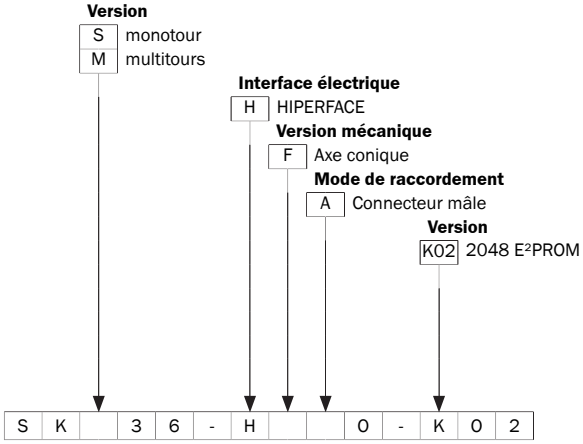

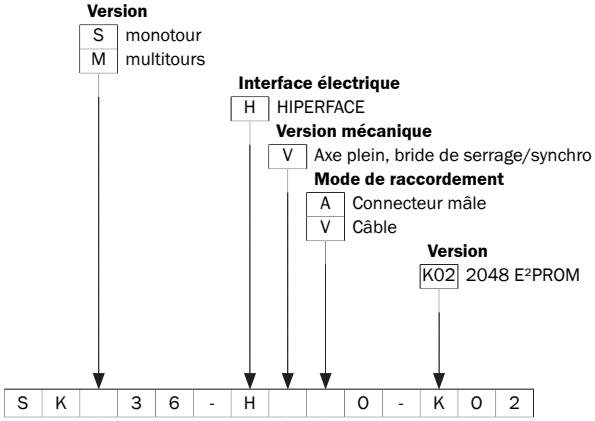

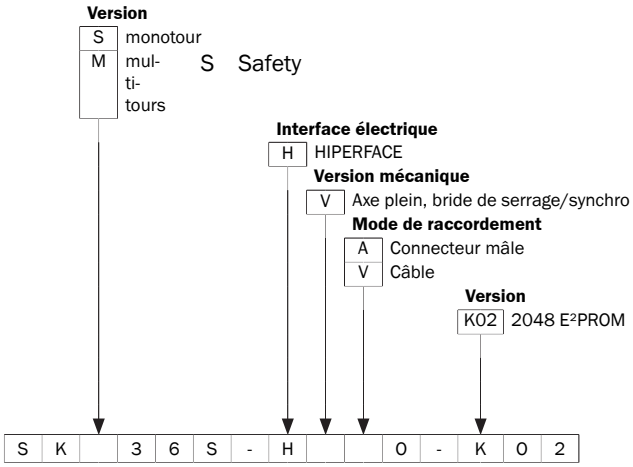
Version
S monotour
M multi-tours
S Safety
Interface électrique
H HIPERFACE
Version mécanique
V Axe plein, bride de serrage/synchro
Mode de raccordement
A Connecteur mâle
V Câble
Version
K02 2048 E²PROM
S K 3 6 S - H O - K 0 2