SICK.COM



DATABLAD

LBV310-XXAGDTKMX

LBV3xx
Nivågivare

SICK Sensor Intelligence



Bilden kan avvika från texten

NIVÅGIVARE

LBV310-XXAGDTKMX

BESTÄLLNINGSINFORMATION

typ	artikel nr
LBV310-XXAGDTKMX	6038016

Fler enhetsutföranden och tillbehör på www.sick.com/LBV3xx

TEKNISKA DATA I DETALJ

KÄNNETECKEN

Medium	Bulkmaterial
Registreringstyp	Gränsvärde
Sondtyp	Stämgaffel
Sondlängd	220 mm
Processtryck	–1 bar ... 25 bar
Processtemperatur	–50 °C ... +150 °C
Fyllmedel, densitet	≥ 0,008 g/cm³
Kornstorlek	< 10 mm

PRESTANDA

Mätelementets noggrannhet	± 10 mm
Reproducerbarhet	≤ 5 mm
Responstid	500 ms [1] 1.000 ms [2]
MTBF	4,61*10^6 h

[1] Vid täckning.

[2] Vid frigivning.

ELSYSTEM

Kommunikationsgränssnitt	-
Matningsspänning	10 V DC ... 55 V DC
Restvåg	≤ 5 V_{ss}
Initieringstid	< 2 s
VDE-skyddsklass 2	✓
Anslutningstyp	M20 x 1,5

Utgångssignal	1 x PNP/NPN
Elektronik	Potentialfri transistorutgång PNP/ NPN
Hysteres	10 mm
Utgångsström	< 300 mA
Induktiv last	≤ 1 H
Kapacitiv last	100 nF
IP-klassning	IP66 IP67

MEKANIK

Mediumkontaktande material	Rostfritt stål 1.4404/316L
Processanslutning	G 1½ A PN 25
Husmaterial	Plast
Sensormaterial	Rostfritt stål 1.4404

OMGIVNINGSDATA

Omgivningstemperatur, drift	–40 °C ... +80 °C
Omgivningstemperatur, lager	–40 °C ... +80 °C

CERTIFIKAT

EU declaration of conformity	✓
UK declaration of conformity	✓
ACMA declaration of conformity	✓
China RoHS	✓
FDA certificate	✓

MÅTTRITNING LBV310 GÄNGUTFÖRANDE G 1½ A (DIN ISO 228/1)

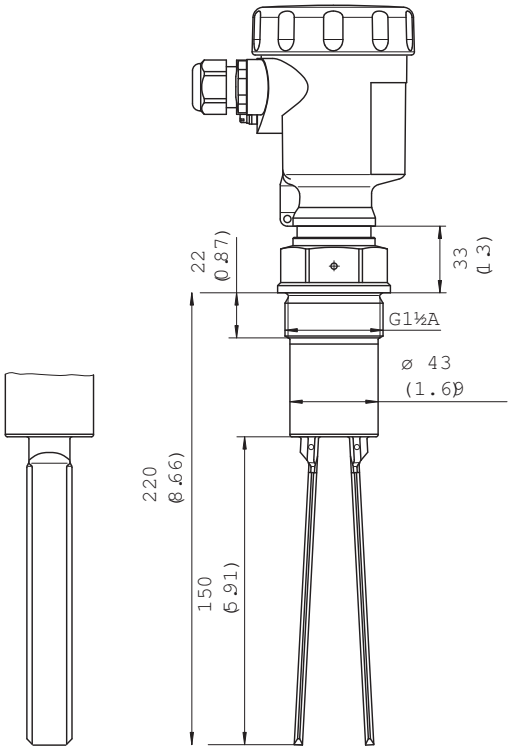

Mått i mm

MÅTTRITNING TEMPERATURMELLANSTYCKE

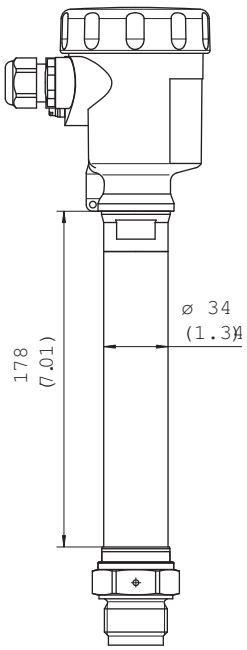

Mått i mm

ANSLUTNINGSSCHEMA NPN-FÖRHÅLLANDE

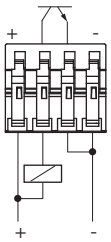

ANSLUTNINGSSCHEMA TRANSISTOR ANSLUTNINGSSCHEMA

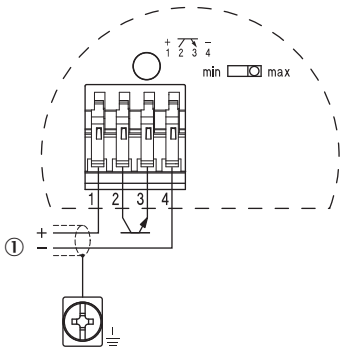

ANSLUTNINGSSCHEMA PNP-FÖRHÅLLANDE

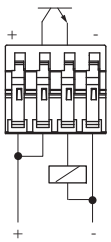

MONTERINGSANVISINGAR STRÖMNINGSRIKTNING FÖR STÄMGAFFEL

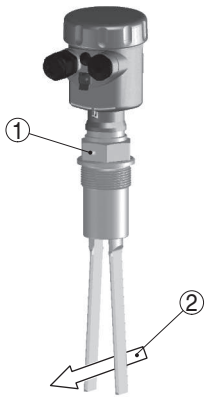

① markering vid gängutförande
② flödesriktning

MONTERINGSANVISINGAR HORISONTELL MONTERING

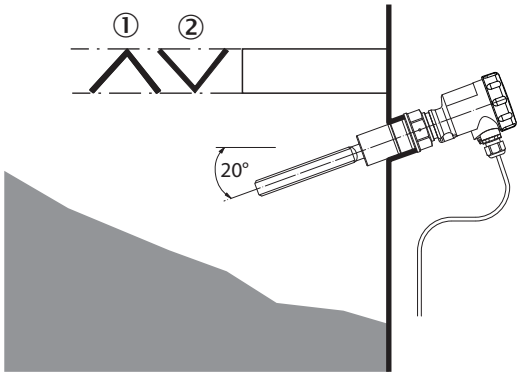

① skyddsplåt
② konkav skyddsplåt för abrasivt bulkmaterial

Mer information och lämpliga tillbehör, tillämpningsexempel och nedladdningar som CAD-måttmodeller, bruksanvisningar och programvara, finns på www.sick.com/6038016

SICK AG
WALDKIRCH
GERMANY
SICK.COM

SICK
ÖVERSIKT

SICK är ett världsledande teknikföretag som skapar intelligenta sensorlösningar och integrerade lösningar inom industriell automatisering. Vår teknik sätter nya globala standarder och gör dina industriella processer effektivare, säkrare och hållbarare – både vad gäller logistik och produktion.

SICK kopplar samman sensorintelligens med branschkompetens och certifierade rådgivningstjänster. Vi erbjuder den perfekta grunden för skalbara och skräddarsydda automatiseringslösningar och skapar mervärde längs hela värdekedjan. Vårt nära partnerskap mer våra kunder är mer än bara ett löfte: Tillsammans förbättrar vi produktiviteten, ökar kvaliteten, skyddar hälsan och säkerheten och gör framtiden mer hållbar. Allt detta med empati och förtroende.

Sedan 1946 utvecklar SICK innovativ teknik med glöd och en pionjäranda. Tack vare ett globalt nätverk i ca 40 länder är SICK närvarande över hela världen och finns alltid i din närhet. Företagets huvudsäte är i Waldkirch i närheten av Freiburg i Tyskland. Våra kunder drar nytta av vår förståelse för både lokala och globala krav som vi omsätter i skräddarsydda lösningar.

SICK
Sensor Intelligence