SICK.COM

ТЕХНИЧЕСКОЕ ОПИСАНИЕ

Соединительный кабель

Прочие разъемы и кабели
Разъемы и кабели

Sensor Intelligence

РАЗЪЕМЫ И КАБЕЛИ

Соединительный кабель

ИНФОРМАЦИЯ ДЛЯ ЗАКАЗА

тип	артикул
Соединительный кабель	2094427

Прочие варианты исполнения устройства и принадлежности можно найти по ссылке: www.sick.com/Прочие_разъемы_и_кабели

ПОДРОБНЫЕ ТЕХНИЧЕСКИЕ ДАННЫЕ

ТЕХНИЧЕСКИЕ ХАРАКТЕРИСТИКИ

Вид разъема, конец A	Разъем, Micro D-Sub, 15-контактный, Угловые отражатели
Вид разъема, конец B	Разъём "мама", M12, 8-контактный, прямой, A-кодир.
Кабель	5 m
Экранирование	С экраном
Расчетное напряжение	300 V AC

СЕРТИФИКАТЫ

EU declaration of conformity	✓
UK declaration of conformity	✓

ГАБАРИТНЫЙ ЧЕРТЕЖ (ВКЛЮЧАЯ ТАБЛИЧНОЕ НАЗНАЧЕНИЕ КОНТАКТОВ ОТ ГОЛОВКИ A (X1) К ГОЛОВКЕ B (X2) ДЛЯ РАЗЛИЧНЫХ ТИПОВ ЭНКОДЕРОВ)

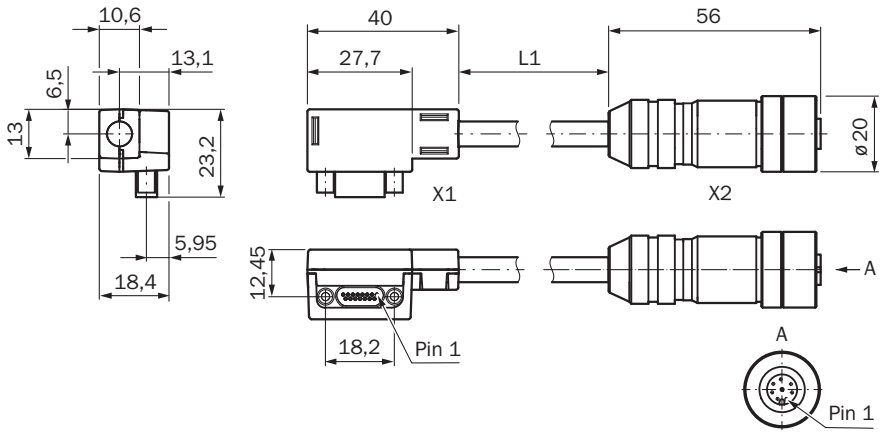

Размеры, мм

X1		X2					
Разъем, Micro D-Sub, 15-конт.		Розетка M12, 8-контактная, с кодировкой A					
FX3-MOC		Энкодеры	Энкодер Sin/Cos		Инкрементальный энкодер A/B		
Вывод	Обозначение	Вывод	Sin/Cos	HIPERFACE®	2 пары выходов (HTL 24 В, HTL 12 В, TTL)	2 выхода (HTL 24 В, HTL 12 В, TTL)	2 пары выходов (RS-422)
1	ENC1_A+	2	Cos+	Cos	A+	A	A+
2	ENC1_B+	4	Sin+	Sin	B+	B	-
3	ENC1_C+	6	Z+	-	-	-	B+
4	ENC1_24V	8	Напряжение питания 24 В				
9	ENC1_A–	1	Cos–	Cos_Ref	A–	GND	A–
10	ENC1_B–	3	Sin–	Sin_Ref	B–	GND	-
11	ENC1_C–	5	Z–	-	-	-	B–
12	ENC_0V	7	Напряжение питания GND				

ГОЛОВКА A (X1): ШТЕКЕР, MICRO D-SUB, 15-КОНТАКТНЫЙ (ВКЛЮЧАЯ ТАБЛИЧНОЕ НАЗНАЧЕНИЕ КОНТАКТОВ ОТ X1 К X2 ДЛЯ РАЗЛИЧНЫХ ТИПОВ ЭНКОДЕРОВ)

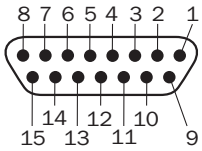

X1		X2					
Разъем, Micro D-Sub, 15-конт.		Розетка M12, 8-контактная, с кодировкой A					
FX3-MOC		Энкодеры	Энкодер Sin/Cos		Инкрементальный энкодер A/B		
Вывод	Обозначение	Вывод	Sin/Cos	HIPERFACE®	2 пары выходов (HTL 24 В, HTL 12 В, TTL)	2 выхода (HTL 24 В, HTL 12 В, TTL)	2 пары выходов (RS-422)
1	ENC1_A+	2	Cos+	Cos	A+	A	A+
2	ENC1_B+	4	Sin+	Sin	B+	B	-
3	ENC1_C+	6	Z+	-	-	-	B+
4	ENC1_24V	8	Напряжение питания 24 В				
9	ENC1_A–	1	Cos–	Cos_Ref	A–	GND	A–
10	ENC1_B–	3	Sin–	Sin_Ref	B–	GND	-
11	ENC1_C–	5	Z–	-	-	-	B–
12	ENC_0V	7	Напряжение питания GND				

ГОЛОВКА B (X2): РОЗЕТКА, M12, 8-КОНТАКТНАЯ (ВКЛЮЧАЯ ТАБЛИЧНОЕ НАЗНАЧЕНИЕ КОНТАКТОВ ОТ X1 К X2 ДЛЯ РАЗЛИЧНЫХ ТИПОВ ЭНКОДЕРОВ)

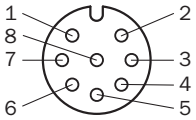

X1		X2					
Разъем, Micro D-Sub, 15-конт.		Розетка M12, 8-контактная, с кодировкой A					
FX3-MOC		Энкодеры	Энкодер Sin/Cos		Инкрементальный энкодер A/B		
Вывод	Обозначение	Вывод	Sin/Cos	HIPERFACE®	2 пары выходов (HTL 24 В, HTL 12 В, TTL)	2 выхода (HTL 24 В, HTL 12 В, TTL)	2 пары выходов (RS-422)
1	ENC1_A+	2	Cos+	Cos	A+	A	A+
2	ENC1_B+	4	Sin+	Sin	B+	B	-
3	ENC1_C+	6	Z+	-	-	-	B+
4	ENC1_24V	8	Напряжение питания 24 В				
9	ENC1_A–	1	Cos–	Cos_Ref	A–	GND	A–
10	ENC1_B–	3	Sin–	Sin_Ref	B–	GND	-
11	ENC1_C–	5	Z–	-	-	-	B–
12	ENC_0V	7	Напряжение питания GND				

Дополнительную информацию, а также подходящие принадлежности, примеры применения и скачиваемые файлы, такие как размерные модели CAD, руководства по эксплуатации и ПО, можно найти на сайте www.sick.com/2094427

2026-07-17 12:00:17 · МОЖЕТ БЫТЬ ИЗМЕНЕНО ПРОИЗВОДИТЕЛЕМ БЕЗ ПРЕДВАРИТЕЛЬНОГО УВЕДОМЛЕНИЯ

SICK AG
WALDKIRCH
GERMANY
SICK.COM

КРАТКО О SICK

SICK — ведущая мировая технологическая компания, специализирующаяся на интеллектуальных сенсорных системах и интегрированных решениях для промышленной автоматизации. Наши технологии устанавливают мировые стандарты и делают ваши производственные процессы более эффективными, безопасными и устойчивыми – как в логистике, так и в производстве.

SICK объединяет интеллектуальные сенсорные технологии с отраслевым опытом и сертифицированными консультационными услугами. Мы предлагаем идеальную основу для масштабируемых и индивидуально настраиваемых решений в области автоматизации и создаем добавленную стоимость по всей цепочке создания ценности. Наше тесное партнерство с клиентами – это больше, чем просто обещание: вместе мы повышаем производительность, улучшаем качество, обеспечиваем охрану здоровья и безопасность и гарантируем устойчивое будущее. Все это пропитано эмпатией и доверием.

Увлеченность и новаторский дух помогают компании SICK разрабатывать инновационные технологии с 1946 года. Компания SICK представлена по всему миру и всегда находится рядом с вами, так как имеет глобальную сеть примерно в 40 странах. Головной офис компании расположен в Вальдкирхе, недалеко от Фрайбурга, Германия. Наше понимание местных и глобальных потребностей идет на пользу нашим клиентам, и мы создаем из этого индивидуальные решения.

SICK
Sensor Intelligence