SICK.COM



DATENBLATT

PFT-23QDM

PFT-2
Drucksensoren

SICK Sensor Intelligence



Abbildung kann abweichen

DRUCKSENSOREN

PFT-23QDM

BESTELLINFORMATIONEN

Typ	Artikelnr.
PFT-23QDM	6087746

Weitere Geräteausführungen und Zubehör auf www.sick.com/PFT-2

TECHNISCHE DATEN IM DETAIL

MERKMALE

Medium	Flüssig, gasförmig
Druckart	Relativdruck
Druckeinheit	bar
Messbereich	0 bar ... 1 bar 0 psi ... 14,5 psi
Prozesstemperatur	–40 °C ... +100 °C
Maximale Bürde R_A	4 mA ... 20 mA, 2-Leiter ($R_A \leq (L^+ - 12\ V) / 0{,}022\ A\ [Ohm]$)
Ausgangssignal	4 mA ... 20 mA, 2-Leiter

MECHANIK/ELEKTRIK

Kommunikationsschnittstelle	-
Prozessanschluss	G 1 frontbündig (ISO 228-1)
Medienberührende Werkstoffe	Prozessanschluss: Edelstahl 316L
Interne Übertragungsflüssigkeit	Silikonöl
Gehäusematerial	Edelstahl 316L
Anschlussart	Rundsteckverbinder M12 x 1, 4-polig
Versorgungsspannung	12 V DC ... 35 V DC
Elektrische Sicherheit	Überspannungsschutz 39 V DC
Spannungsfestigkeit	500 V AC
CE-Konformität	EMV-Richtlinie: 2014/30/EU, EN 61326-1, EN 61326-2-3:2013 [1]
Gewicht Sensor	Ca. 250 g
Dichtung	EPDM
Schutzart	IP66 [2] IP67

[1] Emission: Class B / Immunity: Industrial Area.

[2] Schutzart IP nach IEC 60529. Die angegebenen Schutzarten gelten nur im gesteckten Zustand mit Leitungssteckern entsprechender Schutzart.

Schutzklasse III	✓

[1] Emission: Class B / Immunity: Industrial Area.

[2] Schutzart IP nach IEC 60529. Die angegebenen Schutzarten gelten nur im gesteckten Zustand mit Leitungssteckern entsprechender Schutzart.

PERFORMANCE

Genauigkeit	≤ ± 0,5 %, der Spanne (DIN EN 60770-1) [1]
Einstellzeit (10 % ... 90 %)	Ca. 15 ms
Langzeitdrift/Stabilität pro Jahr	< 0,15 % bezogen auf Nennmessbereich
Temperaturkoeffizienten im Bemessungstemperaturbereich	< 0,15 % / 10 K [2]
Bemessungstemperaturbereich	0 °C ... +100 °C
Lebensdauer	Mindestens 10 Mio. Lastwechsel

[1] Bezogen auf den Nennmessbereich inkl. Nichtlinearität, Hysterese und Nichtwiederholbarkeit.

[2] Im kompensierten Temperaturbereich –40 °C ... 100 °C (-40 °F ... 212 °F), Bezugstemperatur 20 °C (68 °F).

UMGEBUNGSDATEN

Umgebungstemperatur Betrieb	–40 °C ... +70 °C –40 °F ... 158 °F
Lagertemperatur	–40 °C ... +70 °C, mit frontbündiger Membran und integrierter Kühlstrecke: –20 °C ... +100 °C –40 °F ... 158 °F
Schockbelastung	Klasse 6M4 nach IEC 60721-3-6 (50 g, 2,3 ms)
Vibrationsbelastung	Klasse 4M8 nach IEC 60271-3-4 (5 g bei 4 Hz ... 200 Hz)

ZERTIFIKATE

EU declaration of conformity	✓
UK declaration of conformity	✓
ACMA declaration of conformity	✓
Moroccan declaration of conformity	✓
China RoHS	✓
China Compulsory Product Certification (CCC) exempt	✓
cULus certificate	✓
RoHS manufacturer declaration	✓

MAßZEICHNUNG G1 FRONTBÜNDIG MIT O-RING

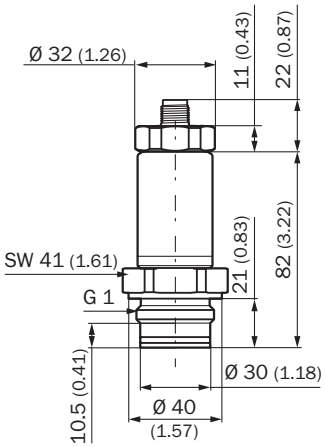

Maße in mm

MAßZEICHNUNG GEHÄUSE MIT RUNDSTECKVERBINDER M12 X 1

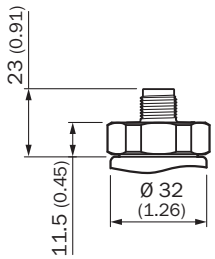

Maße in mm

ANSCHLUSSART

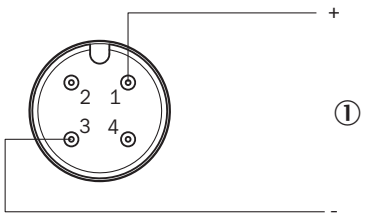

Weitere Informationen sowie passendes Zubehör, Applikationsbeispiele und Downloads wie CAD Maßmodelle, Betriebsanleitungen und Software finden Sie unter www.sick.com/6087746

SICK AG
WALDKIRCH
GERMANY
SICK.COM

SICK AT A GLANCE

SICK ist ein weltweit führendes Technologieunternehmen für intelligente Sensorlösungen und integrierte Lösungen in der industriellen Automatisierung. Unsere Technologien setzen globale Standards und machen Ihre industriellen Prozesse effizienter, sicherer und nachhaltiger – sowohl in der Logistik als auch in der Produktion.

SICK verbindet Sensorintelligenz mit Branchenverständnis und zertifizierten Beratungsleistungen. Wir bieten die ideale Grundlage für skalierbare sowie maßgeschneiderte Automatisierungslösungen und schaffen Mehrwert entlang der gesamten Wertschöpfungskette. Unsere enge Partnerschaft mit unseren Kunden ist mehr als nur ein Versprechen: Gemeinsam verbessern wir die Produktivität, steigern die Qualität, schützen Gesundheit und Sicherheit und sichern die Zukunft nachhaltig. All das mit Empathie und Vertrauen.

Mit Leidenschaft und Pioniergeist entwickelt SICK seit 1946 innovative Technologien. Dank einem globalen Netzwerk in rund 40 Ländern ist SICK weltweit präsent und immer in Ihrer Nähe. Der Hauptsitz des Unternehmens befindet sich in Waldkirch in der Nähe von Freiburg, Deutschland. Unsere Kunden profitieren von unserem Verständnis für lokale sowie globale Anforderungen, die wir in maßgeschneiderte Lösungen übersetzen.

SICK

Sensor Intelligence