Produktdatenblatt

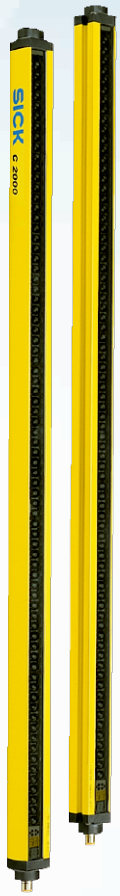

C20E-090303A11

C2000 Standard

SICHERHEITSLICHTVORHÄNGE

SICK
Sensor Intelligence.

Abbildung kann abweichen

Bestellinformationen

Gehäuse-querschnitt	Schutzfeldhöhe	Systemteil	Typ	Artikelnr.
34 mm x 29 mm	900 mm	Empfänger	C20E-090303A11	1016482

Wichtige Hinweise: 1.) Betrifft Installation als Ersatzteil: Dieses Typ-2-Gerät darf gemäß Artikel 1, Absatz (2a) der Maschinenrichtlinie 2006/42/EG innerhalb der EU nur dann als Ersatzteil für identische PL d / SIL2-Geräte verwendet werden, wenn die Maschine vor dem 10.05.2015 in den Verkehr gebracht wurde. Legen Sie diesen Hinweis zu Ihrer Maschinendokumentation. Beim Weiterverkauf muss dieser Hinweis an den Erwerber weitergegeben werden. 2.) Betrifft Installation an Neumaschinen: Die Installation dieses Typ-2-Geräts ist durch die Normänderung der EN/IEC 61496-1 an Neumaschinen ab dem 10.05.2015 nur noch bis PL c / SIL1 zulässig.

Weitere Geräteausführungen und Zubehör ➜ www.sick.com/C2000_Standard

Technische Daten im Detail

Merkmale

Auflösung	30 mm
Schutzfeldhöhe	900 mm
Ansprechzeit	≤ 34 ms
Synchronisation	Optische Synchronisation

Sicherheitstechnische Kenngrößen

Typ	Typ 2 (IEC 61496-1)
Sicherheits-Integritätslevel	SIL 1 (IEC 61508)
Kategorie	Kategorie 2 (EN ISO 13849)
Testrate (interner Test)	13 /s (EN ISO 13849) [1]
Maximale Anforderungsrate	≤ 8 min^{-1} (EN ISO 13849) [2]
Performance Level	PL c (EN ISO 13849)
PFH_D (mittlere Wahrscheinlichkeit eines Gefahr bringenden Ausfalls pro Stunde)	2,2 x 10^{-8} (EN ISO 13849)
T_M (Gebrauchsdauer)	20 Jahre (EN ISO 13849)
Sicherer Zustand im Fehlerfall	Mindestens ein OSSD befindet sich im AUS-Zustand.

[1] Interner Test. Wenn ein externer Test durchgeführt wird, dann darf die Testrate nicht überschritten werden.
[2] Zwischen zwei Anforderungen an eine sicherheitsbezogene Reaktion des Geräts müssen mindestens 100 interne oder externe Tests durchgeführt werden.

Funktionen

	Funktionen	Auslieferungszustand
Schützkontrolle (EDM)	✓	Aktiviert
Strahlcodierung	✓	Uncodiert

Schnittstellen

Systemanschluss	Stecker M12, 8-polig

[1] Die Länge der Anschlussleitung ist begrenzt, da der Aderwiderstand maximal 4 Ohm betragen darf.

Leiterquerschnitt	0,25 mm²
Zulässige Leitungslänge	≤ 15 m [1]
Art der Konfiguration	Durch Anschlussverdrahtung
Anzeigeelemente	7-Segment-Anzeige
Statusanzeige	LEDs

[1] Die Länge der Anschlussleitung ist begrenzt, da der Aderwiderstand maximal 4 Ohm betragen darf.

Elektrische Daten

Schutzklasse	III (EN 50178)
Sicherheitsausgänge (OSSDs)	
Ausgangsart	2 PNP-Halbleiter, kurzschlussfest, querschlussüberwacht [1]
EIN-Zustand, Schaltspannung HIGH	24 V DC (U_V – 2,25 V DC ... U_V)
AUS-Zustand, Schaltspannung LOW	≤ 3,5 V DC
Strombelastbarkeit je OSSD	≤ 500 mA

[1] Gilt für Spannungen im Bereich zwischen –30 V und +30 V.

Mechanische Daten

Gehäusequerschnitt	34 mm x 29 mm

Umgebungsdaten

Schutzart	IP65 (EN 60529)
Betriebsumgebungstemperatur	0 °C ... +55 °C
Lagertemperatur	–25 °C ... +70 °C
Luftfeuchtigkeit	15 % ... 95 %, nicht kondensierend
Schwingfestigkeit	5 g, 10 Hz ... 55 Hz (IEC 68-2-6)
Schockfestigkeit	10 g, 16 ms (EN 60068-2-29)

Klassifikationen

eCl@ss 5.0	27272704
eCl@ss 5.1.4	27272704
eCl@ss 6.0	27272704
eCl@ss 6.2	27272704
eCl@ss 7.0	27272704
eCl@ss 8.0	27272704
eCl@ss 8.1	27272704
eCl@ss 9.0	27272704
eCl@ss 10.0	27272704
eCl@ss 11.0	27272704
eCl@ss 12.0	27272704
ETIM 5.0	EC002549
ETIM 6.0	EC002549
ETIM 7.0	EC002549
ETIM 8.0	EC002549

UNSPSC 16.0901	46171620

Maßzeichnung (Maße in mm)

Schutzfeldhöhen 150 mm bis 1200 mm

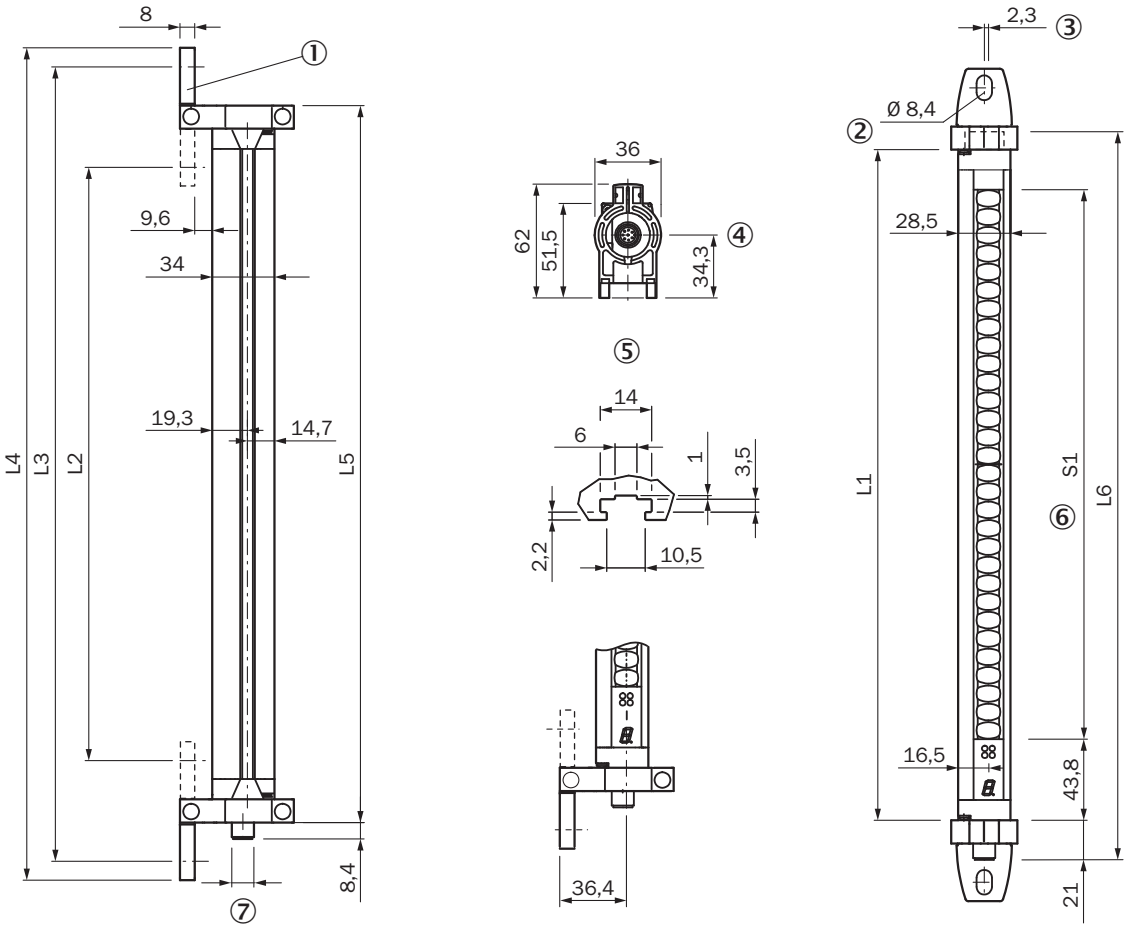

Sendeeinheit mit Swivel Mount, kleines Gehäuseprofil (Empfangseinheit spiegelbildlich)

① Klemmstück
② Sechskantschraube M8, DIN 933 mit Scheibe DIN 9021 (nicht im Lieferumfang enthalten)
③ Lichtaustrittsmitte versetzt
④ Justage
⑤ Schiebemutternut für Seitmontage
⑥ Schutzfeldhöhe
⑦ Stecker M12, 8-polig

S1	L1	L2	L3	L4	L5	L6
150	246	204	313	334	271	276
300	364	322	432	452	390	394
450	515	473	582	603	540	545
600	666	623	733	754	691	696
750	816	774	884	904	841	846
900	967	924	1.034	1.055	992	997
1.050	1.117	1.075	1.185	1.205	1.142	1.147
1.200	1.266	1.224	1.334	1.345	1.292	1.298

Schaltungsbeispiel

C2000 Standard an Sicherheitsrelais UE10-3OS

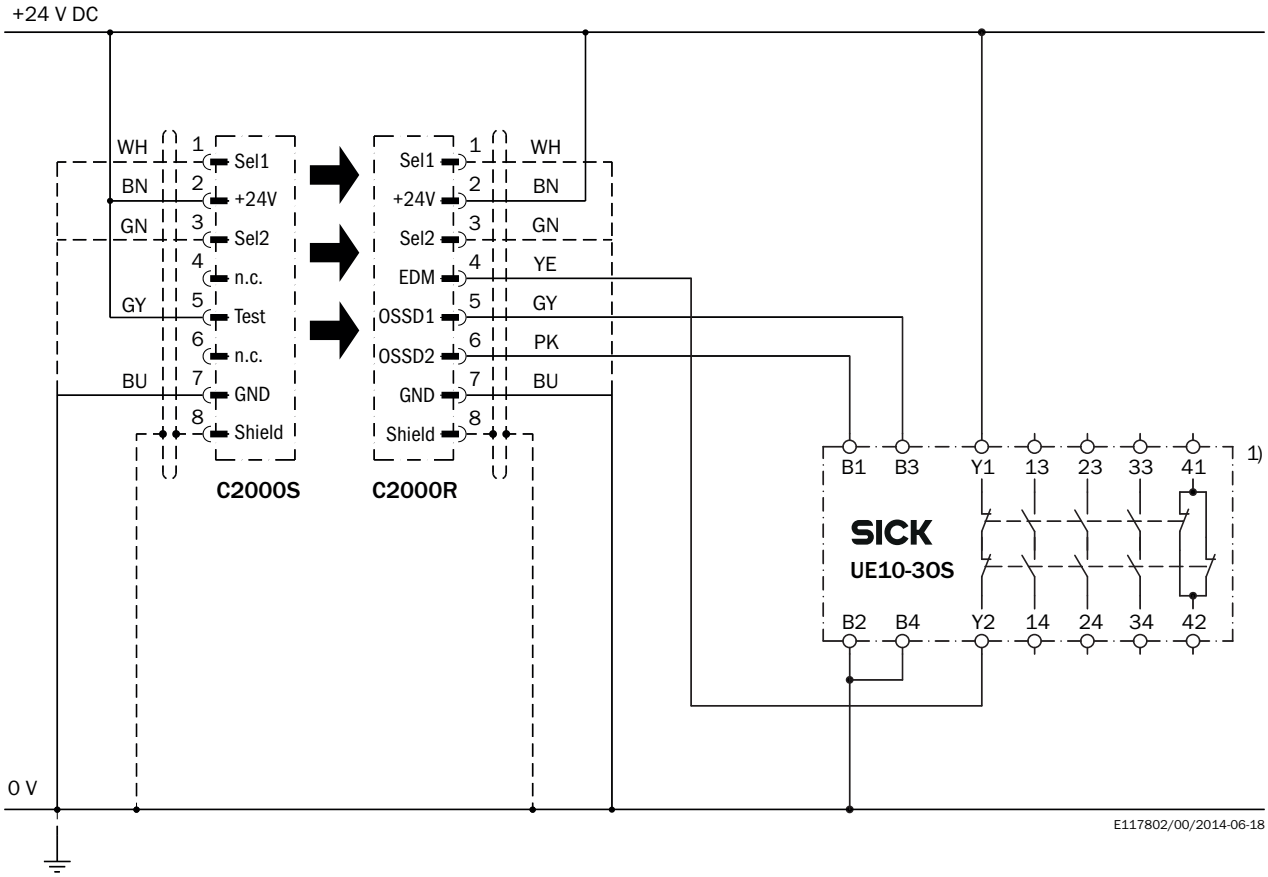

Empfohlenes Zubehör

Weitere Geräteausführungen und Zubehör ➜ www.sick.com/C2000_Standard

	Kurzbeschreibung	Typ	Artikelnr.
Ausrichthilfen			
	Laser-Ausrichthilfe für verschiedene Sensoren, Laserklasse 2 (IEC 60825): Nicht in den Strahl blicken!, 19 mm x 67,3 mm x 66,9 mm	AR60	1015741
Klemm- und Ausrichthalterungen			
	4 Stück, Befestigungssatz 6, Seithalterung, schwenkbar, Zinkdruckguss	BEF-1SHABAZN4	2019506
Steckverbinder und Leitungen			
	Kopf A: Dose, M12, 8-polig, gerade Leitung: ungeschirmt	DOS-1208-G	6028422

SICK AUF EINEN BLICK

SICK ist einer der führenden Hersteller von intelligenten Sensoren und Sensorlösungen für industrielle Anwendungen. Ein einzigartiges Produkt- und Dienstleistungsspektrum schafft die perfekte Basis für sicheres und effizientes Steuern von Prozessen, für den Schutz von Menschen vor Unfällen und für die Vermeidung von Umweltschäden.

Wir verfügen über umfassende Erfahrung in vielfältigen Branchen und kennen ihre Prozesse und Anforderungen. So können wir mit intelligenten Sensoren genau das liefern, was unsere Kunden brauchen. In Applikationszentren in Europa, Asien und Nordamerika werden Systemlösungen kundenspezifisch getestet und optimiert. Das alles macht uns zu einem zuverlässigen Lieferanten und Entwicklungspartner.

Umfassende Dienstleistungen runden unser Angebot ab: SICK LifeTime Services unterstützen während des gesamten Maschinenlebenszyklus und sorgen für Sicherheit und Produktivität.

Das ist für uns „Sensor Intelligence."

WELTWEIT IN IHRER NÄHE:

Ansprechpartner und weitere Standorte → www.sick.com