SICK.COM



HOJA DE DATOS

VT18-2T2112

V18
Fotocélulas

SICK
Sensor Intelligence



Imagen aproximada

FOTOCÉLULAS

VT18-2T2112

INFORMACIÓN SOBRE PEDIDOS

Tipo	N.º de artículo
VT18-2T2112	6022094

Para otras versiones del dispositivo y accesorios, véase www.sick.com/V18

DATOS TÉCNICOS DETALLADOS

CARACTERÍSTICAS

Principio funcional	Fotocélula de detección sobre objeto
Detalle del principio de funcionamiento	Energético
Dimensiones (An x Al x Pr)	18 mm x 18 mm x 88 mm
Forma de la carcasa (salida de luz)	Cilíndrico
Longitud de caja	88 mm
Diámetro de la rosca (carcasa)	M18 x 1
Eje óptico	Axial
Alcance de detección máx.	2 mm ... 100 mm [1]
Distancia de conmutación	3 mm ... 90 mm
Escáner lineal	Aprox. 3,5°
Tipo de luz	Luz infrarroja
Fuente de luz	LED [2]
Tamaño del spot (separación)	Ø 12 mm (130 mm)
Ángulo de dispersión	Aprox. 3,5°
Ajuste	Ninguno

[1] Material con un 90% de reflexión difusa (referido al blanco estándar según DIN 5033).

[2] Vida útil media de 100.000 h con T_u = 25 °C.

MECÁNICA/ELECTRÓNICA

Tensión de alimentación V_B	20 V AC ... 253 V AC [1]
Frecuencia de alimentación	50 Hz, 60 Hz
Consumo de corriente	30 mA [2]
Salida conmutada	TRIAC
Modo de conmutación	Conmutación en oscuro
Corriente de salida $I_{máx.}$	≤ 300 mA [3]
Tiempo de respuesta	≤ 20 ms [4]
Frecuencia de conmutación	25 Hz [5]
Tipo de conexión	Cable de 3 hilos, 2 m [6]
Material del cable	Plástico, PVC
Sección del conductor	0,34 mm²
Diámetro del cable	Ø 4,7 mm
Protección de circuito	C [7]
Clase de protección	II
Peso	95 g
Material de la carcasa	Plástico, PBT/PC
Material de elementos ópticos	Plástico, PMMA
Grado de protección	IP67
Operación a temperatura ambiente	–25 °C ... +70 °C
N.º de archivo UL	NMFT2.E175606

[1] Valores límite.

[2] Sin carga.

[3] Dependiendo de la tensión de alimentación UV.

[4] Duración de la señal con carga óhmica.

[5] Con una relación claro/oscuro de 1:1.

[6] No deformar el cable por debajo de los 0 °C.

[7] C = Supresión de impulsos parásitos.

CERTIFICADOS

EU declaration of conformity	✓
UK declaration of conformity	✓
ACMA declaration of conformity	✓
Moroccan declaration of conformity	✓
China RoHS	✓
China Compulsory Product Certification (CCC) exempt	✓
cRUus certificate	✓

TIPO DE CONEXIÓN

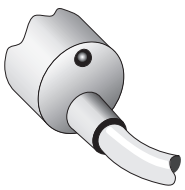

ESQUEMA DE CONEXIÓN CD-063

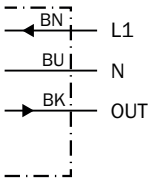

CURVA CARACTERÍSTICA

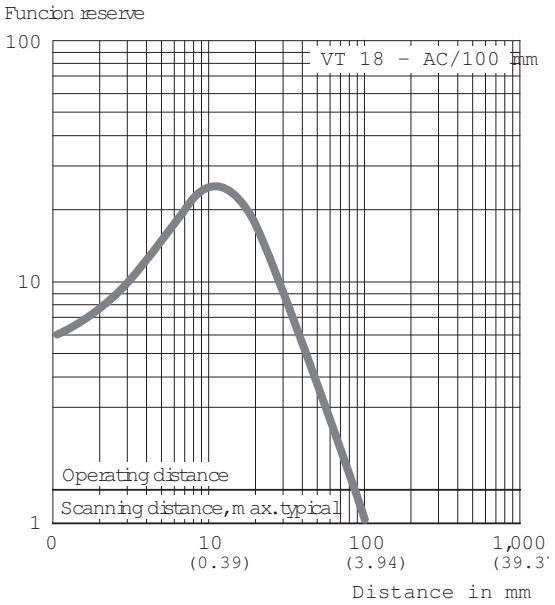

ESQUEMA DE DIMENSIONES

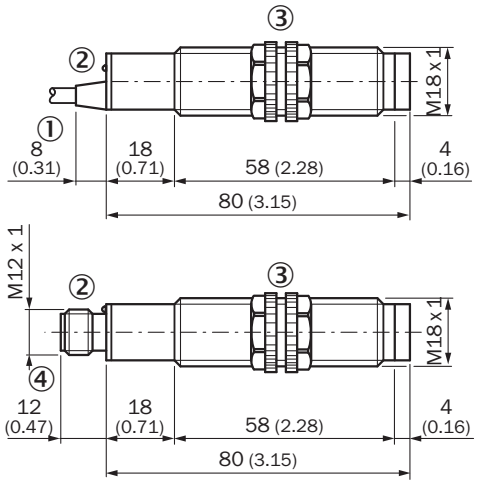

Medidas en mm
① cable de conexión
② indicador de recepción
③ tuercas de fijación, SW 22 mm (incl. en el suministro)
④ conector de enchufe M12, 4 polos

Encontrará más información, así como los accesorios adecuados, ejemplos de aplicación y descargas, tales como modelos CAD dimensionales, instrucciones de uso y software, en www.sick.com/6022094

SICK AG
WALDKIRCH
GERMANY
SICK.COM

SICK EN RESUMEN

SICK es uno de los líderes tecnológicos mundiales en soluciones de sensores inteligentes y soluciones integradas en la automatización industrial. Nuestras tecnologías emplean estándares globales y hacen sus procesos industriales más eficientes y sostenibles, tanto en la logística como en la producción.

SICK combina la inteligencia sensórica con su sólido conocimiento del sector y servicios certificados de asesoramiento. Aportamos la base perfecta para unas soluciones de automatización escalables y personalizadas y ofrecemos valor añadido en toda la cadena de adquisición de valor. La estrecha colaboración que mantenemos con nuestros clientes es algo más que una promesa: unidos aumentamos la productividad, mejoramos la calidad, protegemos la salud y la seguridad y garantizamos un futuro sostenible. Todo ello con empatía y con confianza.

Con pasión y espíritu pionero, SICK lleva desde 1946 desarrollando innovaciones tecnológicas. Gracias a nuestra red mundial presente en unos 40 países SICK mantiene una presencia global que siempre está cerca de usted. La sede principal de la empresa se encuentra en Waldkirch, en las proximidades de Friburgo, Alemania. Gracias a nuestra comprensión de las necesidades tanto locales como globales, nuestros clientes se benefician de unas soluciones hechas a medida.

SICK
Sensor Intelligence