SICK.COM

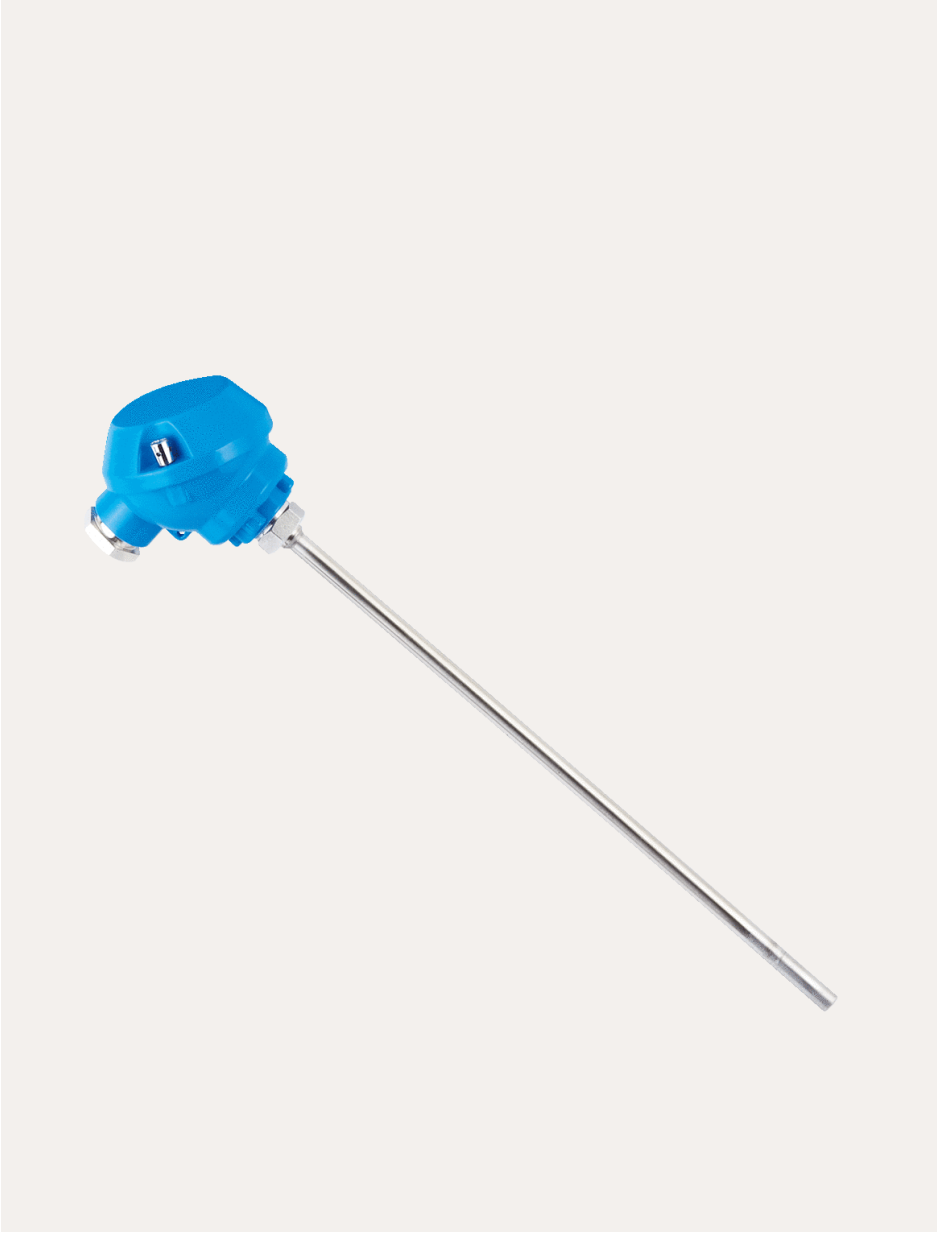

DATASHEET

TBT-1AAZZ1506GZ

TBT
Temperatuursensoren

SICK Sensor Intelligence

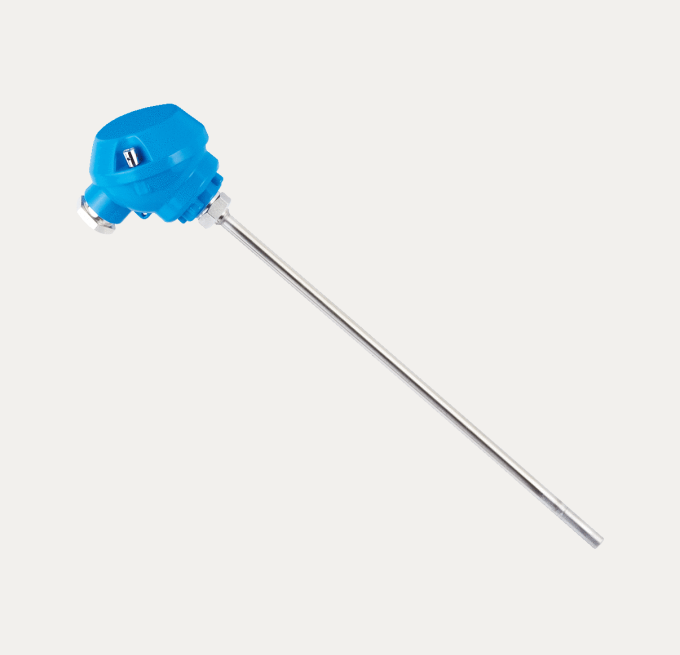

Afbeelding kan afwijken

TEMPERATUURSENSOREN

TBT-1AAZZ1506GZ

BESTELINFORMATIE

Type	Artikelnr.
TBT-1AAZZ1506GZ	6043041

Verdere apparaatvarianten en accessoires op www.sick.com/TBT

CE

GEDETAILLEERDE TECHNISCHE SPECIFICATIES

KENMERKEN

Meetbereik	–50 °C ... +150 °C
Meetelement	Pt100
Outputsignaal	4 mA ... 20 mA, 2-geleider
Maximale last R_A	$R_A \leq (L^+ - 10\ V) / 0{,}028\ A$ [ohm]

MECHANISCH/ELEKTRISCH

Communicatie-interface	-
Procesaansluiting	Zonder procesaansluiting
Afdichting	Zonder afdichting
Inbouwlengte / diameter van meetvoeler	150 mm / 6 mm
In aanraking komend met materialen	Roestvast staal 1.4571
Materiaal behuizing	Aluminium
Aansluittype	Kabelkoppeling M16 x 1,5 [1]
Isolatieklasse	IP65 [2]
Meetstroom	0,3 mA ... 1 mA
Voedingsspanning	10 V DC ... 35 V DC
Maximale stroomopname	Ca. 28 mA
Elektrische veiligheid	Isolatieklasse: III, Isolatiespanning: 500 V AC, Ompoolbeveiliging: L^+ met M
Beschermingsklasse III	✓
CE-conformiteit	2004/108/EG, EN 61326-2-3
Gewicht	Ca. 155 g (afhankelijk van uitvoering)
Initialisatietijd	< 1 ms

[1] De aangegeven isolatieklassen gelden uitsluitend in ingestoken toestand met connectoren met dezelfde isolatieklasse.

[2] Isolatieklasse IP Conform IEC 60529.

PERFORMANCE

Meetnauwkeurigheid meetelement	Klasse A volgens IEC 60751
Meetnauwkeurigheid meetomvormer	≤ ± 0,1% van spanne
Lineariteit meetomvormer	≤ 0,1% van spanne
Responstijd	t_{50} ≤ 5,8 s [1] t_{90} ≤ 15,5 s [1]

[1] Afhankelijk van de sensorconfiguratie, volgens IEC 60751.

OMGEVINGSGEGEVENS

Omgevingstemperatuur	–40 °C ... +85 °C
Temperatuur bij opslag en transport	–40 °C ... +60 °C
Schokbestendigheid	500 g (IEC 60751)
Trillingsvastheid volgens IEC 60751	3 g

CERTIFICATEN

EU declaration of conformity	✓
China RoHS	✓

MAATTEKENING: CILINDRISCHE SCHROEFDRAAD

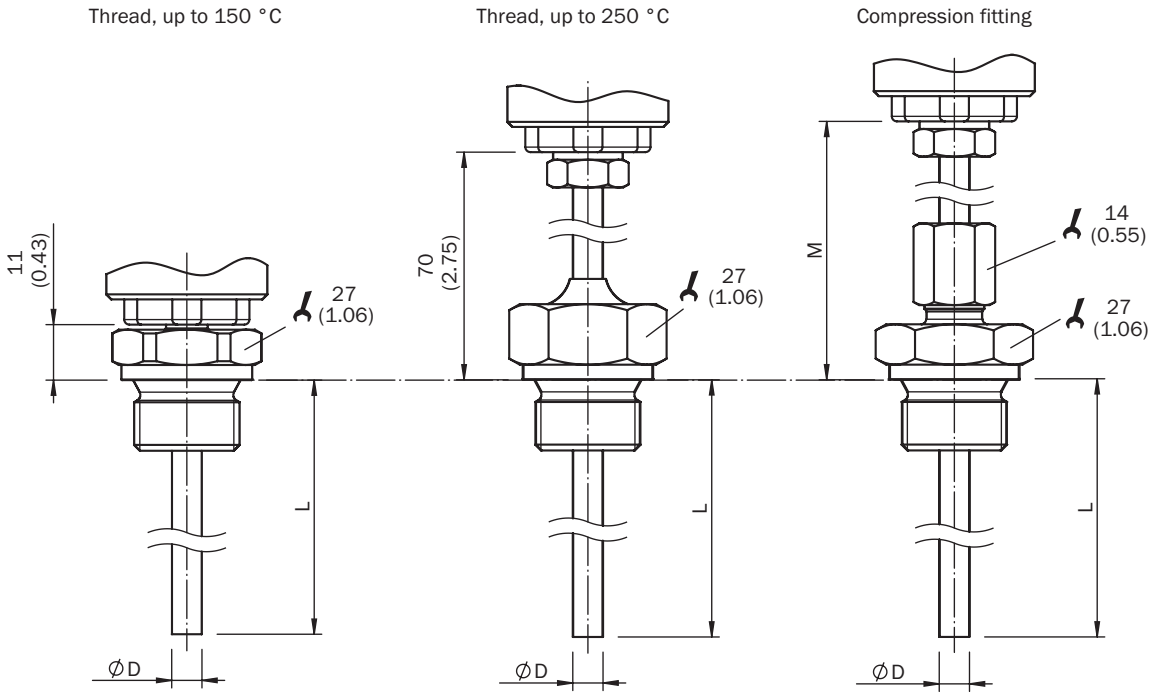

Afmetingen in mm (inch)

MAATTEKENING: CONISCHE SCHROEFDRAAD

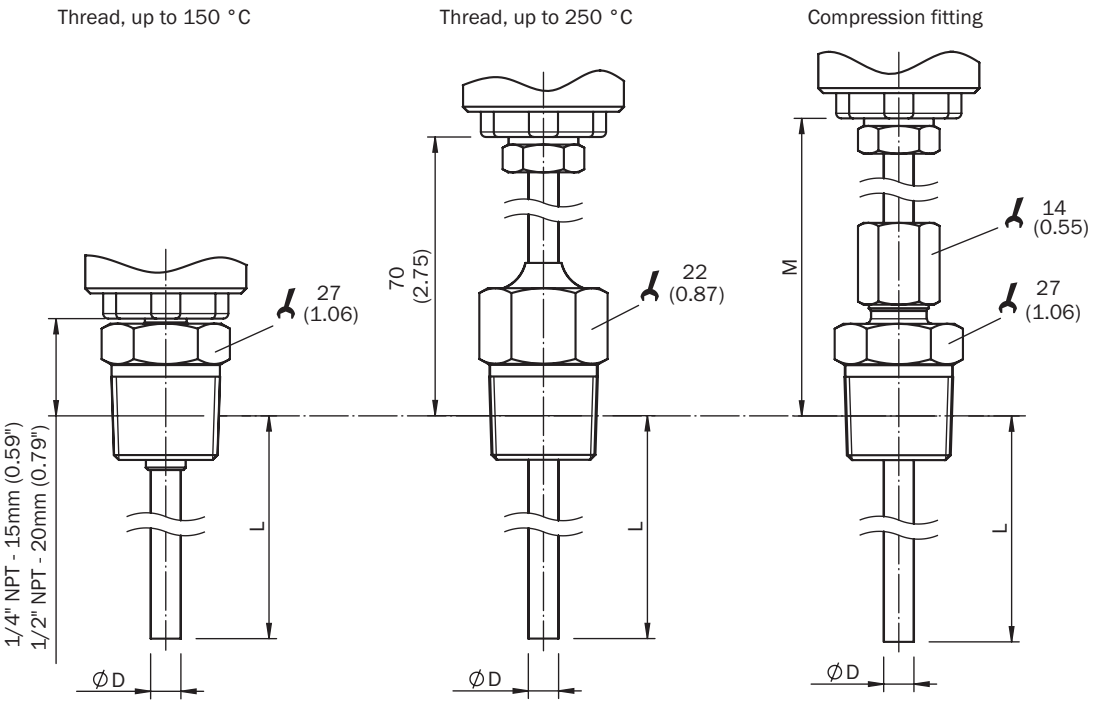

Afmetingen in mm (inch)

MAATTEKENING: BEHUIZING, ZONDER PROCESAANSLUITING

With cable gland IP 65

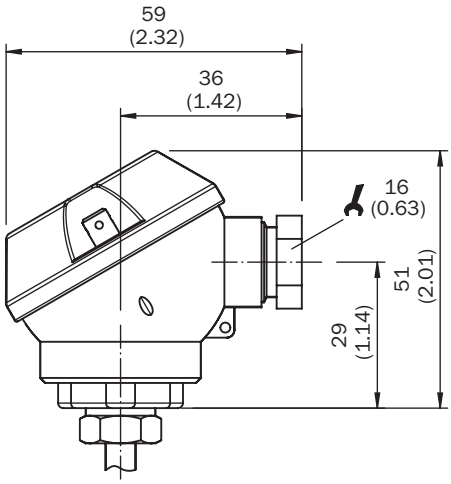

With cable gland IP 67

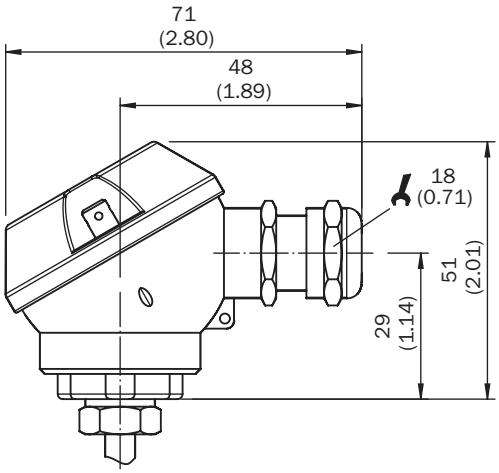

Afmetingen in mm (inch)

AANSLUITTYPE KABELDOORVOER M16 X 1,5, KABELDOORSNEDE TOT 0,75 MM2, OUTPUTSIGNAAL 4 MA ... 20 MA

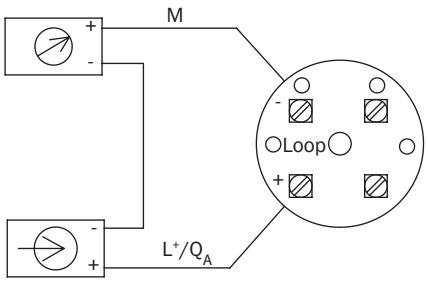

Meer informatie en geschikte accessoires, toepassingsvoorbeelden en downloads zoals CAD-maatmodellen, gebruiksaanwijzingen en software vindt u onder www.sick.com/6043041

SICK AG
WALDKIRCH
GERMANY
SICK.COM

SICK IN ÉÉN OOGOPSLAG

SICK is een wereldwijd toonaangevende technologieonderneming voor intelligente sensoroplossingen en geïntegreerde oplossingen in de industriële automatisering. Onze technologieën stellen wereldwijd nieuwe normen en maken uw industriële processen efficiënter, veiliger en duurzamer – zowel in de logistiek als in de productie.

SICK combineert sensorintelligentie met branche-inzicht en gecertificeerde adviesdiensten. Wij bieden u de ideale basis voor schaalbare en op maat gesneden automatiseringsoplossingen en bieden u een toegevoegde waarde over de hele waardescheppingsketen. Onze nauwe samenwerking met onze klanten is meer dan alleen een belofte: samen verbeteren we de productiviteit, verhogen we de kwaliteit, beschermen we de gezondheid en veiligheid en zorgen we voor een duurzame toekomst. Met empathie en vertrouwen.

Met passie en een pioniersgeest ontwikkelt SICK al sinds 1946 innovatieve technologieën. Dankzij een wereldwijd netwerk in ca. 40 landen biedt SICK wereldwijde dekking en is ook altijd aanwezig bij u in de buurt. Het hoofdkantoor van het bedrijf is gevestigd in Waldkirch in de buurt van Freiburg in Duitsland. Onze klanten doen hun voordeel met ons inzicht in lokale en wereldwijde eisen en behoeften, die wij vertalen naar oplossingen op maat.

SICK
Sensor Intelligence