SICK.COM



HOJA DE DATOS

IMP08-1B5NSVU2S

IMP
Sensores de proximidad inductivos

SICK Sensor Intelligence



Imagen aproximada

SENSORES DE PROXIMIDAD INDUCTIVOS

IMP08-1B5NSVU2S

INFORMACIÓN SOBRE PEDIDOS

Tipo	N.º de artículo
IMP08-1B5NSVU2S	6050112

Para otras versiones del dispositivo y accesorios, véase www.sick.com/IMP

DATOS TÉCNICOS DETALLADOS

CARACTERÍSTICAS

Ejecución	Métrico
Tamaño de rosca	M8 x 1
Diámetro	Ø 8 mm
Resistencia a la presión	≤ 500 bar
Alcance de detección S_n	1,5 mm
Distancia de conmutación asegurada S_a	1,2 mm
Instalación en metal	Enrasado
Frecuencia de conmutación	800 Hz
Tipo de conexión	Cable de 3 hilos, 2 m
Salida conmutada	NPN
Detalle salida conmutada	NPN
Función de salida	Normalmente abierto
Características eléctricas	C.c. 3 hilos
Grado de protección	IP68 [1]
Características especiales	Resistente a alta presión, Resistencia temperatura
Aplicaciones especiales	Aplicación hidráulica

[1] Superficie activa.

MECÁNICA/ELECTRÓNICA

Tensión de alimentación	10 V DC ... 30 V DC
Ondulación	≤ 20 % [1]
Caída de tensión	≤ 2 V [2]
Demora antes de disponibilidad	≤ 30 ms
Histéresis	1 % ... 15 % [3]
Reproducibilidad	≤ 5 % [4] [5]
Desviación de temperatura (de S_r)	± 10 % [6] ± 15 % [7]
CEM	Conforme a EN 60947-5-2
Intensidad permanente I_a	≤ 200 mA
Resistencia al vacío	10^{-8} Torr [8]
Anillo de apoyo grande	9,9 mm x 6,6 mm x 1 mm
Material del cable	PUR
Sección del conductor	0,14 mm²
Diámetro del cable	Ø 3,4 mm
Radio de curvatura	Con tendido de cable fijo > 10 veces el diámetro del cable En movimiento > 15 veces el diámetro del cable
Protección contra cortocircuitos	✓
Resistente a impactos y oscilaciones	30 g, 11 ms / 10 ... 55 Hz, 1 mm
Operación a temperatura ambiente	–25 °C ... +100 °C
Material de la carcasa	Acero inoxidable V2A, DIN 1.4305 / AISI 303
Material, superficie activa	Cerámica, ZrO2
Material, anillo protector	FPM
Longitud de caja	30 mm
Longitud de rosca utilizable	6 mm
Par de apriete	≤ 12 Nm

[1] De U_v.

[2] Con Ia = 200 mA.

[3] Típ. 8%.

[4] Ub = 20 ... 30 V CC.

[5] Ta = 23 °C ± 5 °C.

[6] –25 °C ... +70 °C.

[7] +70 °C...+100 °C.

[8] Campo de lectura.

CARACTERÍSTICAS TÉCNICAS DE SEGURIDAD

$MTTF_D$	171 años
DC_{avg}	0%
TM (tiempo de uso)	20 años

FACTORES DE REDUCCIÓN

Indicación	Estos valores deben ser considerados como valores de referencia que pueden variar
Acero St37 (Fe)	1
Acero inoxidable (V2A)	Aprox. 0,66
Aluminio (Al)	Aprox. 0,26

Cobre (Cu)	Aprox. 0,22
Latón (Ms)	Aprox. 0,39

INDICACIÓN DE MONTAJE

Observaciones	Véase el gráfico pertinente “Indicaciones de montaje”
B	6 mm
C	8 mm
D	4,5 mm
F	12 mm

CERTIFICADOS

EU declaration of conformity	✓
UK declaration of conformity	✓
Moroccan declaration of conformity	✓
China RoHS	✓
China Compulsory Product Certification (CCC) exempt	✓

INDICACIÓN DE MONTAJE MONTAJE ENRASADO

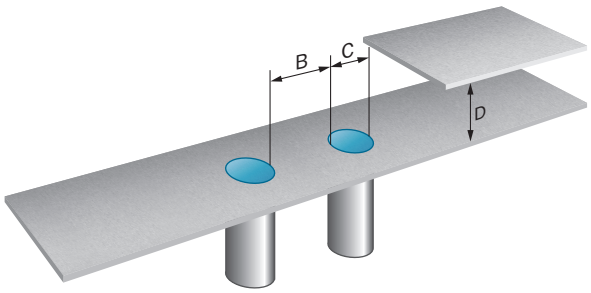

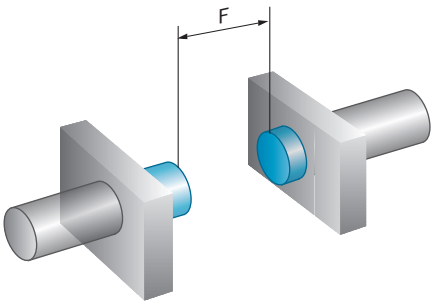

ESQUEMA DE CONEXIÓN CD-001

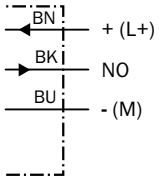

ESQUEMA DE DIMENSIONES

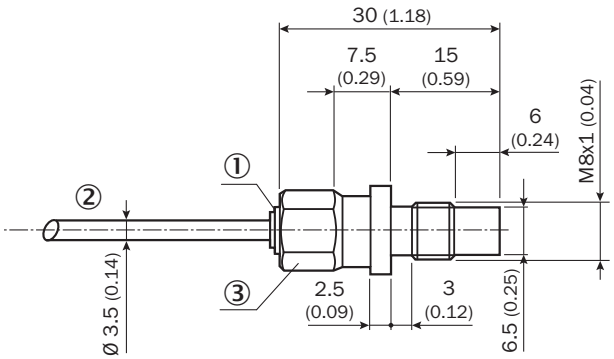

Medidas en mm
① Indicación LED
② Cable de 3 hilos
③ SW 10

Encontrará más información, así como los accesorios adecuados, ejemplos de aplicación y descargas, tales como modelos CAD dimensionales, instrucciones de uso y software, en www.sick.com/6050112

SICK AG
WALDKIRCH
GERMANY
SICK.COM

SICK EN RESUMEN

SICK es uno de los líderes tecnológicos mundiales en soluciones de sensores inteligentes y soluciones integradas en la automatización industrial. Nuestras tecnologías emplean estándares globales y hacen sus procesos industriales más eficientes y sostenibles, tanto en la logística como en la producción.

SICK combina la inteligencia sensórica con su sólido conocimiento del sector y servicios certificados de asesoramiento. Aportamos la base perfecta para unas soluciones de automatización escalables y personalizadas y ofrecemos valor añadido en toda la cadena de adquisición de valor. La estrecha colaboración que mantenemos con nuestros clientes es algo más que una promesa: unidos aumentamos la productividad, mejoramos la calidad, protegemos la salud y la seguridad y garantizamos un futuro sostenible. Todo ello con empatía y con confianza.

Con pasión y espíritu pionero, SICK lleva desde 1946 desarrollando innovaciones tecnológicas. Gracias a nuestra red mundial presente en unos 40 países SICK mantiene una presencia global que siempre está cerca de usted. La sede principal de la empresa se encuentra en Waldkirch, en las proximidades de Friburgo, Alemania. Gracias a nuestra comprensión de las necesidades tanto locales como globales, nuestros clientes se benefician de unas soluciones hechas a medida.

SICK
Sensor Intelligence