Техническое описание

Переднее стекло для защитного корпуса

Лицевые панели и защитная передняя панель

ЗАЩИТА И ОБСЛУЖИВАНИЕ ОБОРУДОВАНИЯ

SICK
Sensor Intelligence.

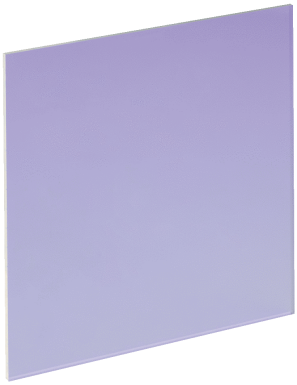

информация для заказа

тип	артикул
Переднее стекло для защитного корпуса	4090054

Другие варианты исполнения устройства и аксессуары → www.sick.com/Лицевые_панели_и_защитная_передняя_панель

подробные технические данные

Характеристики

Сегмент продуктов	Защита и обслуживание оборудования
Продукт	Лицевые панели и защитная передняя панель
Описание	Запасное переднее стекло для защитного корпуса.
Материал	Боросиликатное стекло
Вес	41 g

Классификации

ECLASS 5.0	27371205
ECLASS 5.1.4	27371205
ECLASS 6.0	27371205
ECLASS 6.2	27371205
ECLASS 7.0	27371205
ECLASS 8.0	27371205
ECLASS 8.1	27371205
ECLASS 9.0	27371205
ECLASS 10.0	27371205
ECLASS 11.0	27371205
ECLASS 12.0	27371205
ETIM 5.0	EC000200
ETIM 6.0	EC000200
ETIM 7.0	EC000200
ETIM 8.0	EC000200
UNSPSC 16.0901	32131023

Может быть изменено производителем без предварительного уведомления

Инструкции по монтажу Погодозащитный корпус

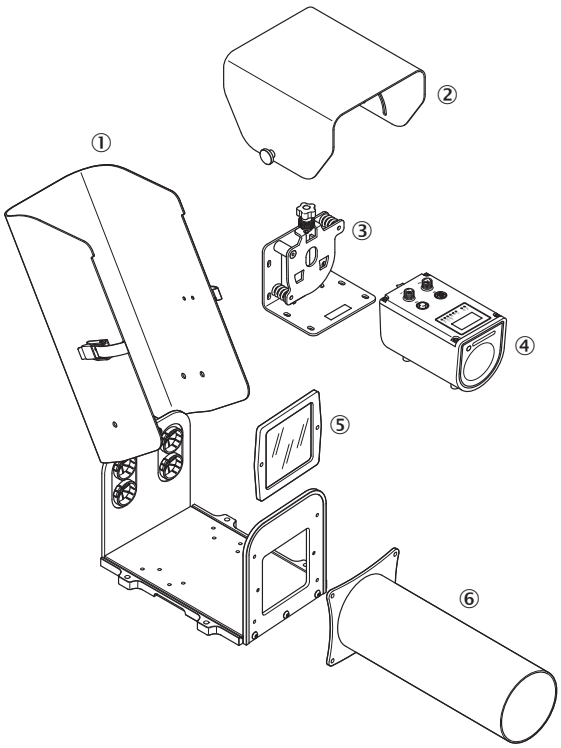

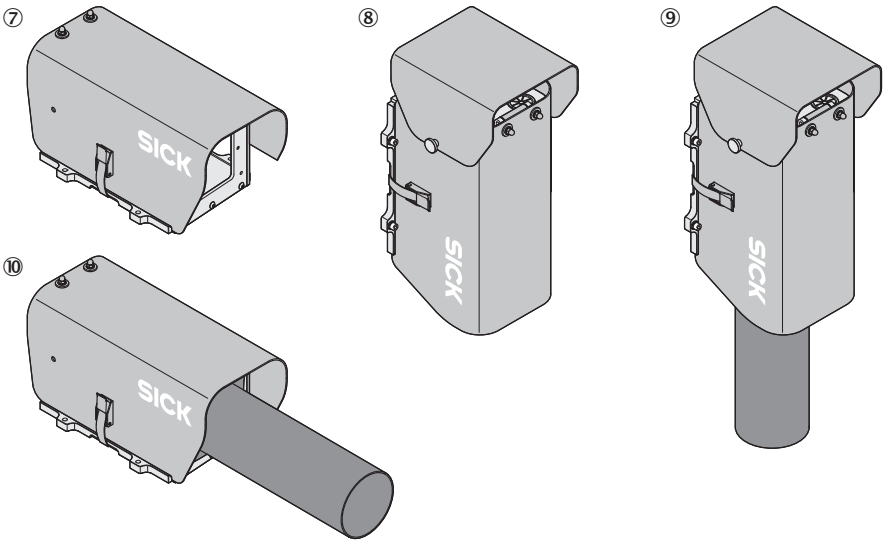

① Корпус для защиты от атмосферных воздействий (артикул № 2087690)
② Защита от дождя для защитного корпуса (артикул № 2087695)
③ регулировочное крепление (артикульный номер 2080392)
④ Dx1000
⑤ лицевая панель (артикульный номер 4090054)
⑥ Тубус (артикул № 2087693)
⑦ Вариант монтажа защитного корпуса
⑧ Вариант монтажа защитного корпуса с защитой корпуса от дождя
⑨ Вариант монтажа защитного корпуса с защитой корпуса от дождя и тубусом
⑩ Вариант монтажа защитного корпуса с тубусом

ОБЗОР КОМПАНИИ SICK

Компания SICK – ведущий производитель интеллектуальных датчиков и комплексных решений для промышленного применения. Уникальный спектр продукции и услуг формирует идеальную основу для надежного и эффективного управления процессами, защиты людей от несчастных случаев и предотвращения нанесения вреда окружающей среде.

Мы обладаем солидным опытом в самых разных отраслях и знаем все о ваших технологических процессах и требованиях. Поэтому, благодаря интеллектуальным датчикам, мы в состоянии предоставить именно то, что нужно нашим клиентам. В центрах прикладного применения в Европе, Азии и Северной Америке системные решения тестируются и оптимизируются под нужды заказчика. Все это делает нас надежным поставщиком и партнером по разработке.

Всеобъемлющий перечень услуг придает завершенность нашему ассортименту: SICK LifeTime Services оказывает поддержку на протяжении всего жизненного цикла оборудования и гарантирует безопасность и производительность.

Вот что для нас значит термин «Sensor Intelligence».

РЯДОМ С ВАМИ В ЛЮБОЙ ТОЧКЕ МИРА:

Контактные лица и представительства → www.sick.com