SICK.COM



技術資料

# LBV320-XXTNDRANX01800

LBV3xx
液位感測器

SICK Sensor Intelligence



圖示僅供參考

## 液位感測器

# LBV320-XXTNDRANX01800

### 訂購資訊

| 型號 | 貨號 |
|---|---|
| LBV320-XXTNDRANX01800 | 6038381 |

更多裝置規格與配件請參閱: www.sick.com/LBV3xx

詳細技術資料

### 特徵

| | |
|---|---|
| 介質 | 固體材質 |
| 感測方式 | 限位 |
| 探頭類型 | 振動叉 |
| 探頭長度 | 1,800 mm |
| 過程壓力 | –1 bar ... 6 bar |
| 過程溫度 | –20 °C ... +80 °C |
| 流體密度 | ≥ 0.008 g/cm³ |
| 粒度 | < 10 mm |
| 拉力負載 | ≤ 3,000 N |

### 性能

| | |
|---|---|
| 感測器精確度 | ± 10 mm |
| 可重複性 | ≤ 5 mm |
| 反應時間 | 500 ms [1]<br>1,000 ms [2] |
| MTBF | 4,61*10^6 h |

[1] 覆蓋時為.

[2] 游離時為.

### 電氣介面

| | |
|---|---|
| 通訊介面 | - |
| 電源電壓 | 20 V DC ... 72 V DC<br>20 V AC ... 253 V AC |
| 耗電量 | 5 mA ... 30 mA |
| 初始化時間 | < 2 s |

| | |
|---|---|
| VDE防護等級1 | ✓ |
| 連接類型 | ½" NPT |
| 輸出信號 | 雙繼電器 (DPDT) |
| 電子業 | 雙繼電器 (DPDT) |
| 遲滯 | 10 mm |
| 輸出電流 | > 10 µA; < 3A AC, 1A DC |
| 電感負載 | 750 VA 54 W |
| 電容負載 | 750 VA 54 W |
| 觸點負載 | 最小 50 mW / 最大 750 VA, 54 W |
| IP等級 | IP66<br>IP67 |

## 機械結構

| | |
|---|---|
| 感測面材質 | 不鏽鋼1.4404 / 316L |
| 接續牙口 | 1 ½" NPT PN 6 / 不鏽鋼316L |
| 外殼材質 | 鋁 |
| 感測器材質 | 不鏽鋼1.4404、14462、PUR |

## 環境資料

| | |
|---|---|
| 工作環境溫度 | –40 °C ... +80 °C |
| 倉庫環境溫度 | –40 °C ... +80 °C |

## 證書

| | |
|---|---|
| EU declaration of conformity | ✓ |
| UK declaration of conformity | ✓ |
| ACMA declaration of conformity | ✓ |
| China RoHS | ✓ |

尺寸圖 LBV320 附PUR支承導線，螺紋規格 G 1½ A (DIN ISO 228/1)

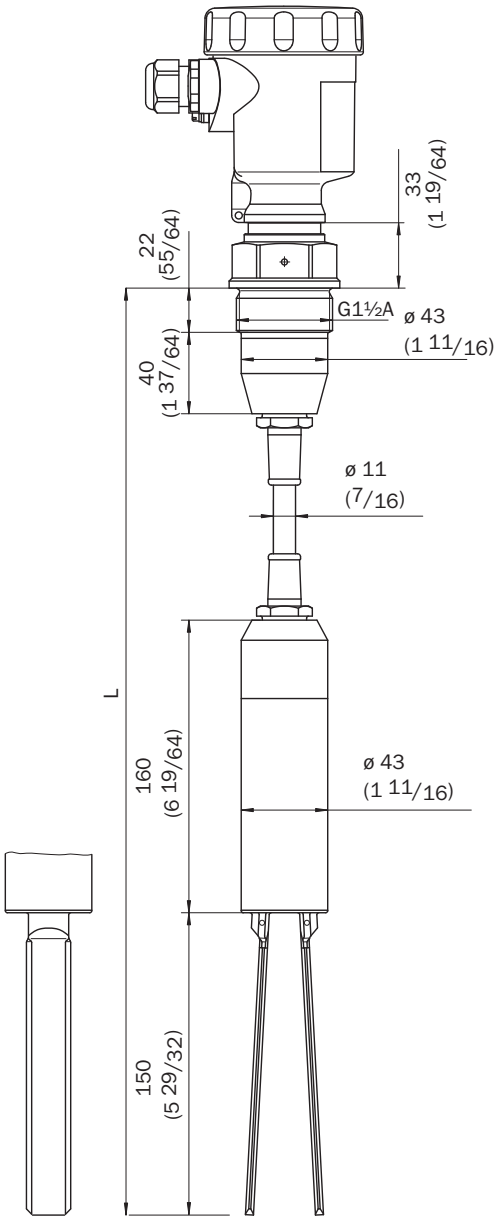


尺寸 (mm)

尺寸圖 溫度插件

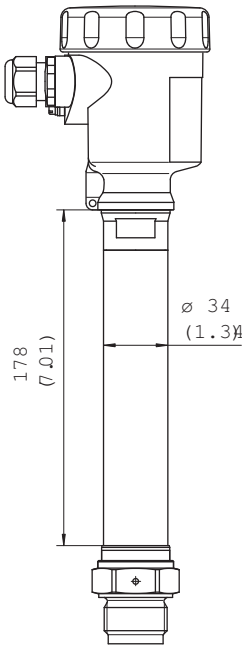


尺寸 (mm)

連接示意圖 雙繼電器接線圖

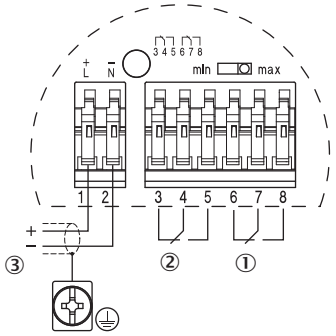


① 繼電器輸出
② 繼電器輸出
③ 最大供電電流

安裝提示 中間加註，側面排空

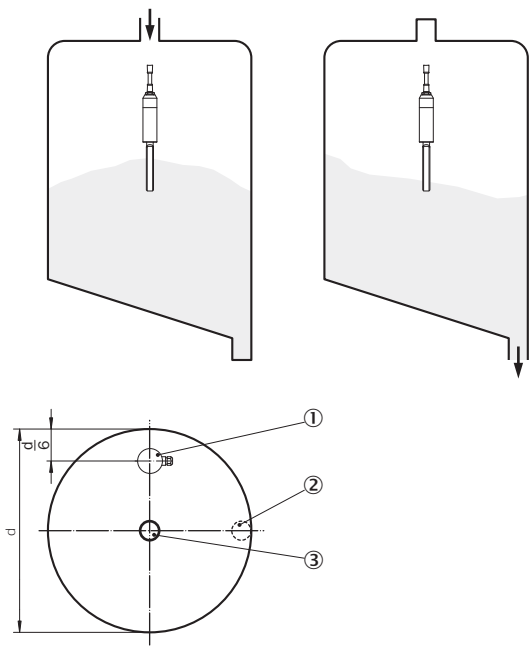


① LBV320
② 排空口
③ 加註口

安裝提示 LBV320 中間加註與排空

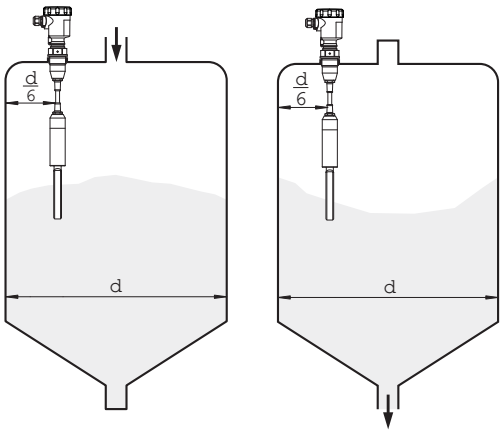

安裝提示 振動叉的流動取向

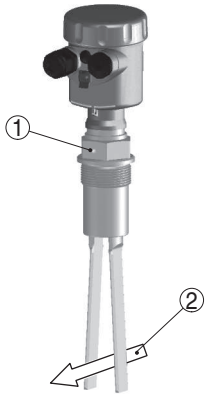


① 螺紋規格的標記
② 流動方向

安裝提示 水平嵌入

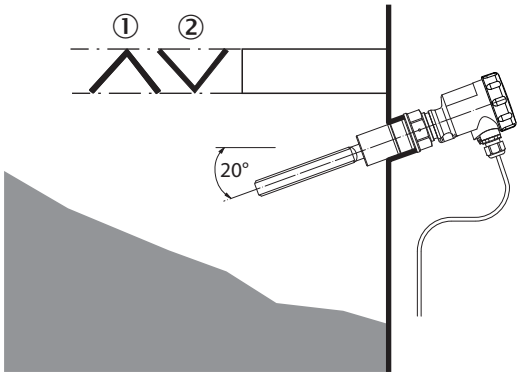


① 防護板
② 磨蝕性固體材質的凸面防護板

關於合適配件、應用範例及下載內容（如CAD尺寸模型、操作說明、軟體等）的其他資訊請參閱:
www.sick.com/6038381

SICK AG
WALDKIRCH
GERMANY
SICK.COM

# SICK企業情況總纜

SICK是世界領先的專業為工業自動化提供智慧型感測器解決方案與一體化解決方案的技術企業。我們的技術為全球樹立了標準，令您在物流與生產領域的工業流程更高效、更安全、更具永續性。

SICK將感測器智慧與對行業的深刻理解及獲得認證的顧問服務有機結合。我們提供了打造可擴充的客製化自動化解決方案的理想基礎，並為整條價值創造鏈帶來附加價值。我們與客戶建立了密切的合作夥伴關係，這不止是一項承諾：我們還將攜手改進生產效率，提高品質，保護人員健康與安全，並保障未來的永續發展。這一切都建立在相互理解、相互信任的基礎上。

自1946年創辦開始，SICK始終懷有對技術的熱愛，發揚先驅精神，積極研發一系列創新技術。SICK在全球大約40個國家與地區構建起了網路，以此開展跨國經營，並始終伴您左右。企業總部位於德國弗萊堡附近的瓦爾德基爾希。我們將對本地及全球化要求的認識轉化為客製化解決方案，令客戶大為受益。

SICK
Sensor Intelligence