SICK.COM



DATABLAD

LBV320-XXTNDRANX01800

LBV3xx
Nivågivare

SICK Sensor Intelligence



Bilden kan avvika från texten

NIVÅGIVARE

LBV320-XXTNDRANX01800

BESTÄLLNINGSINFORMATION

typ	artikel nr
LBV320-XXTNDRANX01800	6038381

Fler enhetsutföranden och tillbehör på www.sick.com/LBV3xx

TEKNISKA DATA I DETALJ

KÄNNETECKEN

Medium	Bulkmaterial
Registreringstyp	Gränsvärde
Sondtyp	Stämgaffel
Sondlängd	1.800 mm
Processtryck	–1 bar ... 6 bar
Processtemperatur	–20 °C ... +80 °C
Fyllmedel, densitet	≥ 0,008 g/cm³
Kornstorlek	< 10 mm
Dragbelastning	≤ 3.000 N

PRESTANDA

Mätelementets noggrannhet	± 10 mm
Reproducerbarhet	≤ 5 mm
Responstid	500 ms [1] 1.000 ms [2]
MTBF	4,61*10^6 h

[1] Vid täckning.

[2] Vid frigivning.

ELSYSTEM

Kommunikationsgränssnitt	-
Matningsspänning	20 V DC ... 72 V DC 20 V AC ... 253 V AC
Elförbrukning	5 mA ... 30 mA
Initieringstid	< 2 s

VDE-skyddsklass 1	✓
Anslutningstyp	½" NPT
Utgångssignal	Dubbelrelä (DPDT)
Elektronik	Dubbelrelä (DPDT)
Hysteres	10 mm
Utgångsström	> 10 µA; < 3A AC, 1A DC
Induktiv last	750 VA 54 W
Kapacitiv last	750 VA 54 W
Kontaktlast	Min. 50 mW / max. 750 VA, 54 W
IP-klassning	IP66 IP67

MEKANIK

Mediumkontaktande material	Rostfritt stål 1.4404/316L
Processanslutning	1 ½" NPT PN 6 / rostfritt stål 316L
Husmaterial	Aluminium
Sensormaterial	Rostfritt stål 1.4404, 14462, PUR

OMGIVNINGSDATA

Omgivningstemperatur, drift	–40 °C ... +80 °C
Omgivningstemperatur, lager	–40 °C ... +80 °C

CERTIFIKAT

EU declaration of conformity	✓
UK declaration of conformity	✓
ACMA declaration of conformity	✓
China RoHS	✓

MÅTTRITNING LBV320 MED PUR-LEDNING, GÄNGUTFÖRANDE G 1½ A (DIN ISO 228/1)

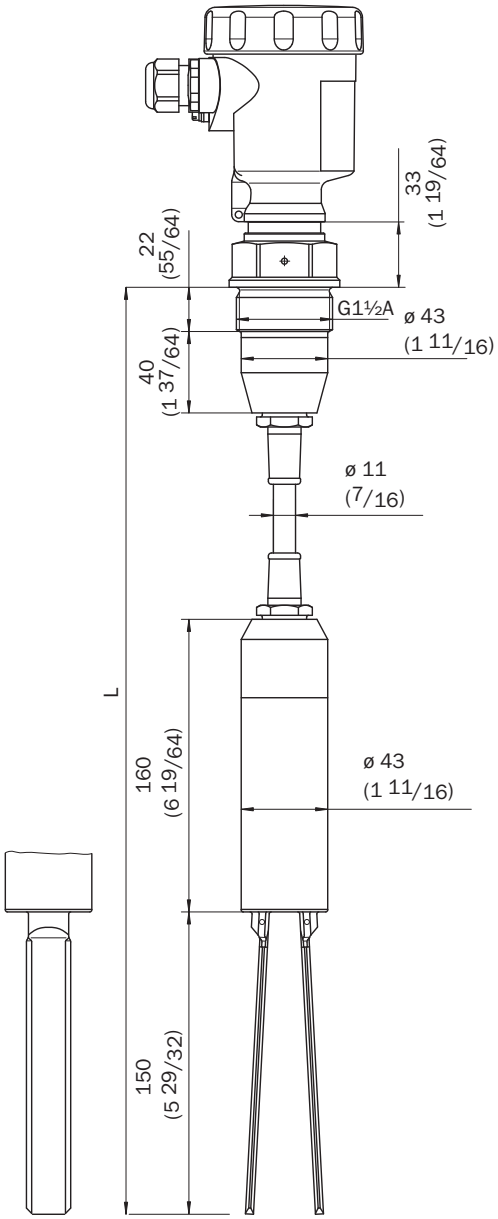

Mått i mm

MÅTTRITNING TEMPERATURMELLANSTYCKE

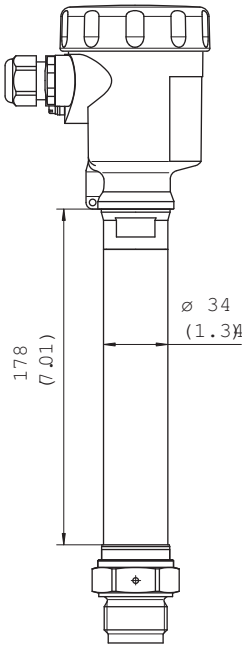

Mått i mm

ANSLUTNINGSSCHEMA DUBBELRELÄ ANSLUTNINGSSCHEMA

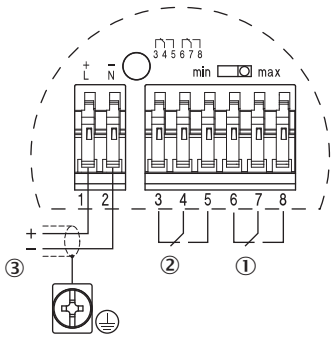

① reläutgång
② reläutgång
③ strömförsörjning

MONTERINGSANVISINGAR PÅFYLLNING I MITTEN, TÖMNING I SIDA

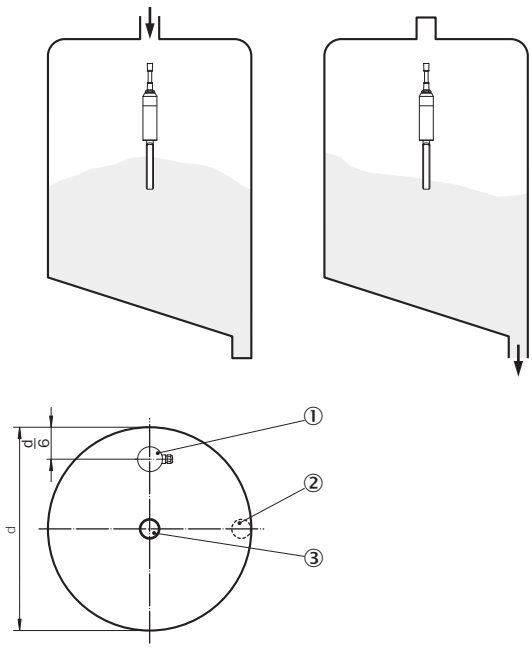

① LBV320
② tömningsöppning
③ påfyllningsöppning

MONTERINGSANVISINGAR LBV320 PÅFYLLNING OCH TÖMNING I MITTEN

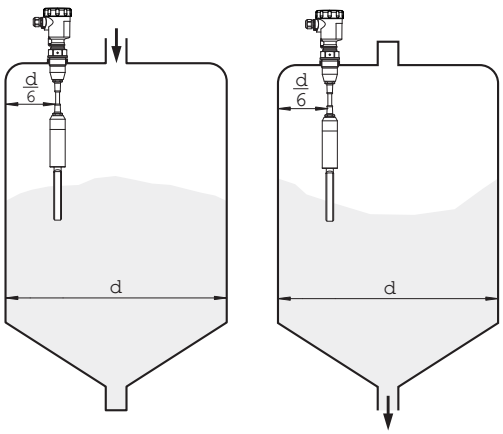

MONTERINGSANVISINGAR STRÖMNINGSRIKTNING FÖR STÄMGAFFEL

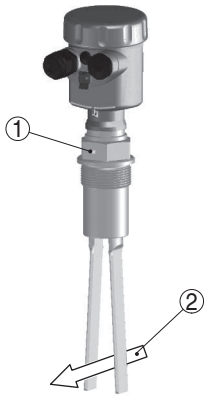

① markering vid gängutförande
② flödesriktning

MONTERINGSANVISINGAR HORISONTELL MONTERING

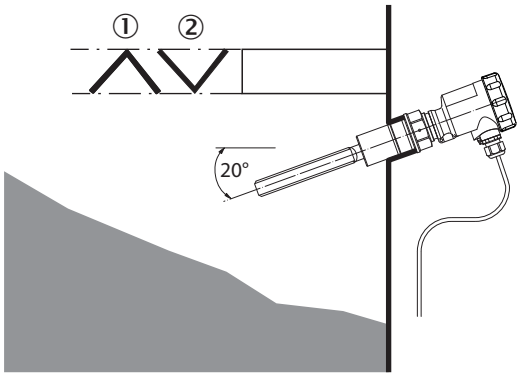

① skyddsplåt
② konkav skyddsplåt för abrasivt bulkmaterial

Mer information och lämpliga tillbehör, tillämpningsexempel och nedladdningar som CAD-måttmodeller, bruksanvisningar och programvara, finns på www.sick.com/6038381

SICK AG
WALDKIRCH
GERMANY
SICK.COM

SICK
ÖVERSIKT

SICK är ett världsledande teknikföretag som skapar intelligenta sensorlösningar och integrerade lösningar inom industriell automatisering. Vår teknik sätter nya globala standarder och gör dina industriella processer effektivare, säkrare och hållbarare – både vad gäller logistik och produktion.

SICK kopplar samman sensorintelligens med branschkompetens och certifierade rådgivningstjänster. Vi erbjuder den perfekta grunden för skalbara och skräddarsydda automatiseringslösningar och skapar mervärde längs hela värdekedjan. Vårt nära partnerskap mer våra kunder är mer än bara ett löfte: Tillsammans förbättrar vi produktiviteten, ökar kvaliteten, skyddar hälsan och säkerheten och gör framtiden mer hållbar. Allt detta med empati och förtroende.

Sedan 1946 utvecklar SICK innovativ teknik med glöd och en pionjäranda. Tack vare ett globalt nätverk i ca 40 länder är SICK närvarande över hela världen och finns alltid i din närhet. Företagets huvudsäte är i Waldkirch i närheten av Freiburg i Tyskland. Våra kunder drar nytta av vår förståelse för både lokala och globala krav som vi omsätter i skräddarsydda lösningar.

SICK
Sensor Intelligence