SICK.COM



DATASHEET

LBV320-XXTNDRANX01800

LBV3xx
Niveaumeetsystemen

SICK Sensor Intelligence



Afbeelding kan afwijken

NIVEAUMEETSYSTEMEN

LBV320-XXTNDRANX01800

BESTELINFORMATIE

Type	Artikelnr.
LBV320-XXTNDRANX01800	6038381

Verdere apparaatvarianten en accessoires op www.sick.com/LBV3xx

GEDETAILLEERDE TECHNISCHE SPECIFICATIES

KENMERKEN

Medium	Stortgoed
Detectiemethode	Grensniveau
Sondetype	Trilvork
Sondelengte	1.800 mm
Procesdruk	–1 bar ... 6 bar
Procestemperatuur	–20 °C ... +80 °C
Stortgoeddichtheid	≥ 0,008 g/cm³
Korrelgrootte	< 10 mm
Trekbelasting	≤ 3.000 N

PERFORMANCE

Meetnauwkeurigheid meetelement	± 10 mm
Reproduceerbaarheid	≤ 5 mm
Responstijd	500 ms [1] 1.000 ms [2]
MTBF	4,61*10^6 h

[1] Bij bedekking.

[2] Bij vrijkomen.

ELEKTRISCH

Communicatie-interface	-
Voedingsspanning	20 V DC ... 72 V DC 20 V AC ... 253 V AC
Stroomopname	5 mA ... 30 mA
Initialisatietijd	< 2 s

VDE-beschermingsklasse 1	✓
Aansluittype	½" NPT
Outputsignaal	Dubbel relais (DPDT)
Elektronica	Dubbel relais (DPDT)
Hysteresis	10 mm
Uitgangsstroom	> 10 µA; < 3A AC, 1A DC
Inductieve last	750 VA 54 W
Capacitieve last	750 VA 54 W
Contactlast	Min. 50 mW / max. 750 VA, 54 W
Isolatieklasse	IP66 IP67

MECHANICA

In aanraking komend met materialen	Roestvast staal 1.4404 / 316L
Procesaansluiting	1 ½" NPT PN 6 / roestvast staal 316L
Materiaal behuizing	Aluminium
Sensormateriaal	Roestvast staal 1.4404, 14462, PUR

OMGEVINGSGEGEVENS

Omgevingstemperatuur bedrijf	–40 °C ... +80 °C
Omgevingstemperatuur magazijn	–40 °C ... +80 °C

CERTIFICATEN

EU declaration of conformity	✓
UK declaration of conformity	✓
ACMA declaration of conformity	✓
China RoHS	✓

MAATTEKENING LBV320 MET PUR-DRAAGKABEL, SCHROEFDRAADUITVOERING G 1½ A (DIN ISO 228/1)

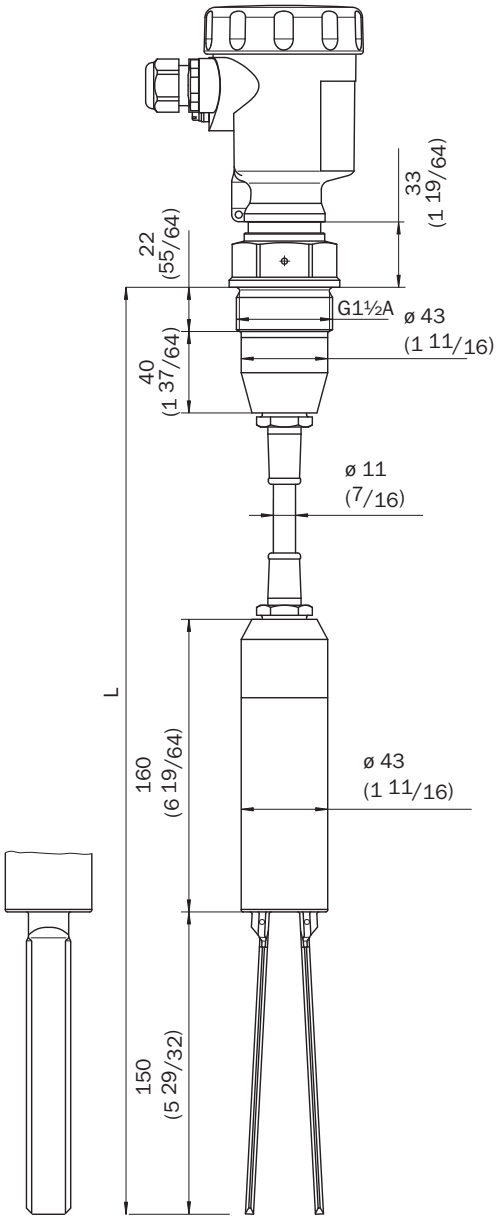

Afmetingen in mm (inch)

MAATTEKENING TEMPERATUURTUSSENSTUK

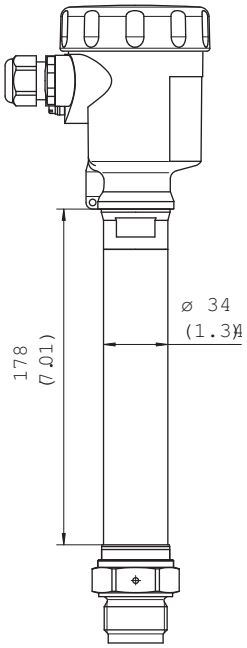

Afmetingen in mm (inch)

AANSLUITSCHEMA DUBBEL RELAIS AANSLUITSCHEMA

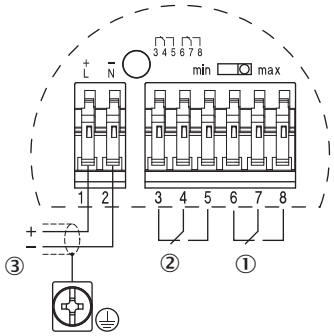

① Relaisoutput
② Relaisoutput
③ Voedingsspanning

MONTAGEAANWIJZINGEN VULLEN IN HET MIDDEN, LEGEN AAN ZIJKANT

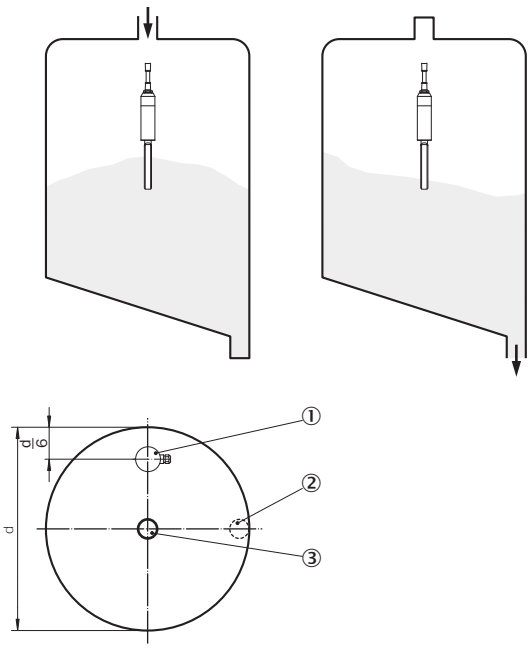

① LBV320
② Aftapopening
③ Vulopening

MONTAGEAANWIJZINGEN LBV320 VULLEN EN LEGEN IN HET MIDDEN

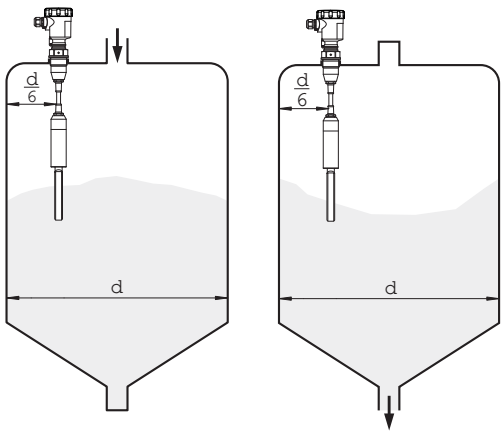

MONTAGEAANWIJZINGEN STROMINGSUITLIJNING VAN TRILVORK

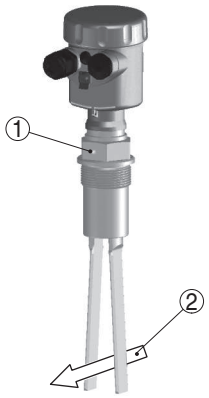

① Markering bij schroefdraaduitvoering
② Stromingsrichting

MONTAGEAANWIJZINGEN HORIZONTALE INVOUW

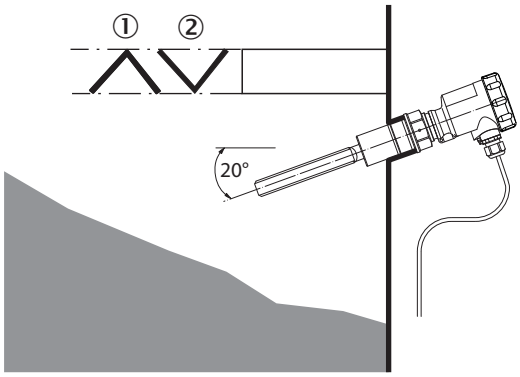

① Beschermplaat
② Concave beschermplaat voor abrasief stortgoed

Meer informatie en geschikte accessoires, toepassingsvoorbeelden en downloads zoals CAD-maatmodellen, gebruiksaanwijzingen en software vindt u onder www.sick.com/6038381

SICK AG
WALDKIRCH
GERMANY
SICK.COM

SICK IN ÉÉN OOGOPSLAG

SICK is een wereldwijd toonaangevende technologieonderneming voor intelligente sensoroplossingen en geïntegreerde oplossingen in de industriële automatisering. Onze technologieën stellen wereldwijd nieuwe normen en maken uw industriële processen efficiënter, veiliger en duurzamer – zowel in de logistiek als in de productie.

SICK combineert sensorintelligentie met branche-inzicht en gecertificeerde adviesdiensten. Wij bieden u de ideale basis voor schaalbare en op maat gesneden automatiseringsoplossingen en bieden u een toegevoegde waarde over de hele waardescheppingsketen. Onze nauwe samenwerking met onze klanten is meer dan alleen een belofte: samen verbeteren we de productiviteit, verhogen we de kwaliteit, beschermen we de gezondheid en veiligheid en zorgen we voor een duurzame toekomst. Met empathie en vertrouwen.

Met passie en een pioniersgeest ontwikkelt SICK al sinds 1946 innovatieve technologieën. Dankzij een wereldwijd netwerk in ca. 40 landen biedt SICK wereldwijde dekking en is ook altijd aanwezig bij u in de buurt. Het hoofdkantoor van het bedrijf is gevestigd in Waldkirch in de buurt van Freiburg in Duitsland. Onze klanten doen hun voordeel met ons inzicht in lokale en wereldwijde eisen en behoeften, die wij vertalen naar oplossingen op maat.

SICK
Sensor Intelligence