SICK.COM



HOJA DE DATOS

WTB12C-3P2432A71

W12
Fotocélulas

SICK Sensor Intelligence



Imagen aproximada

FOTOCÉLULAS

WTB12C-3P2432A71

INFORMACIÓN SOBRE PEDIDOS

Tipo	N.º de artículo
WTB12C-3P2432A71	1067773

Para otras versiones del dispositivo y accesorios, véase www.sick.com/W12

DATOS TÉCNICOS DETALLADOS

CARACTERÍSTICAS

Principio funcional	Fotocélula de detección sobre objeto
Detalle del principio de funcionamiento	Supresión de fondo
Alcance de detección máx.	20 mm ... 350 mm [1]
Distancia de conmutación	20 mm ... 350 mm [1]
Haz emitido	
Fuente de luz	LED de localización [2]
Tipo de luz	Luz roja visible
Tamaño del spot (distancia)	Ø 6 mm (200 mm)
Datos característicos del LED	
Longitud de onda	640 nm
Ajuste	IO-Link, tecla teach-in simple
Configuración de terminal 2	Entrada externa, Entrada de aprendizaje, Entrada emisor OFF, Salida de detección, Salida lógica

[1] Material con un 90% de reflexión difusa (referido al blanco estándar según DIN 5033).

[2] Vida útil media: 50.000 h con T_u = +25 °C.

CARACTERÍSTICAS TÉCNICAS DE SEGURIDAD

$MTTF_D$	634 años
DC_{avg}	0 %
TM (tiempo de uso)	20 años

INTERFAZ DE COMUNICACIÓN

IO-Link	✓ , IO-Link V1.1
Velocidad de transmisión de datos	COM2 (38,4 kBaud)
Tiempo de ciclo	2,3 ms
Longitud de los datos de proceso	16 Bit
Estructura de los datos de proceso	Bit 0 = señal de conmutación Q_{L1} Bit 1 = señal de conmutación Q_{L2} Bit 2 a 15 = valor medido
VendorID	26
DeviceID HEX	0x8000EC
DeviceID DEC	8388844
Tipo de puerto maestro compatible	A
Soporte modo SIO	Sí

SISTEMA ELÉCTRICO

Tensión de alimentación V_B	10 V DC ... 30 V DC [1]
Ondulación	< 5 v_{ss} [2]
Consumo de corriente	45 mA [3]
Clase de protección	III
Salida digital	
Tipo	PNP [4]
Modo de conmutación	Conmutación en claro/oscuro
Tensión de señal PNP HIGH/LOW	> Uv - 2,5 V / ca. 0 V
Corriente de salida $I_{máx.}$	≤ 100 mA
Tiempo de respuesta	[5]
Repetibilidad (tiempo de respuesta)	100 µs [6]
Frecuencia de conmutación	1.500 Hz
Protección de circuito	A [7] B [8] C [9] D [10]
Tiempo de respuesta Q/ en terminal 2	200 µs ... 300 µs [5] [6]
Frecuencia de conmutación Q/ en terminal 2	≤ 1.500 Hz [11]

[1] Valores límite en funcionamiento en red protegida contra cortocircuito máx. 8 A.

[2] No se deben sobrepasar por exceso o por defecto las tolerancias de U_v.

[3] Sin carga.

[4] Pin 4: esta salida conmutada no debe conectarse con otra salida.

[5] Duración de la señal con carga óhmica.

[6] Válido para Q\ en el terminal 2 si está configurado por software.

[7] A = Conexiones U_v protegidas contra polarización inversa.

[8] B = Entradas y salidas protegidas contra polarización incorrecta.

[9] C = Supresión de impulsos parásitos.

[10] D = Salidas a prueba de sobrecorriente y cortocircuitos.

[11] Con una relación claro/oscuro de 1:1, válido para Q\ en el terminal 2 si está configurado por software.

SISTEMA MECÁNICO

Ejecución	Rectangular
Dimensiones (An x Al x Pr)	15,6 mm x 48,5 mm x 42 mm

Conexión	Conector macho M12 de 4 polos
Material	
Carcasa	Metal, Fundición inyectada de zinc
Pantalla frontal	Plástico, PMMA
Peso	120 g

DATOS DE AMBIENTE

Grado de protección	IP66 IP67
Operación a temperatura ambiente	–40 °C ... +60 °C
Temperatura ambiente de almacenamiento	–40 °C ... +75 °C
N.º de archivo UL	NRKH.E181493 & NRKH7.E181493

SMART TASK

Nombre de tarea inteligente	Contador + supresión de rebotes
Función lógica	Directo VENTANA Histéresis
Función de cronometraje	Desactivado Retardo de conexión Retardo de desconexión Retardo de conexión y desconexión Impulso (One Shot)
Inversor	Sí
Frecuencia máxima de contaje	SIO Direct: --- [1] SIO Logic: 1000 Hz [2] IOL: 650 Hz [3]
Tiempo de restablecimiento	SIO Direct: --- SIO Logic: 1,5 ms IOL: 1,5 ms
Tiempo mínimo entre dos sucesos de procesos	SIO Direct: --- SIO Logic: 500 µs IOL: 800 µs
Tiempo máx. de supresión de rebotes	SIO Direct: --- SIO Logic: 30.000 ms IOL: 30.000 ms
Señal de conmutación	
Señal de conmutación Q_{L1}	Salida conmutada (dependiente del valor límite ajustado)
Señal de conmutación Q_{L2}	Salida conmutada (dependiente del valor límite ajustado)
Valor medido	Valor de contaje

[1] SIO Direct: funcionamiento del sensor en el modo estándar de E/S sin comunicación IO-Link y sin uso de parámetros de lógica y de tiempo internos del sensor (ajuste en “directo” / “inactivo”).

[2] SIO Logic: funcionamiento del sensor en el modo estándar de E/S sin comunicación IO-Link. Uso de parámetros de lógica y de tiempo internos del sensor, funciones de automatización adicionales.

[3] IOL: funcionamiento del sensor con comunicación completa IO-Link y uso de parámetros de lógica, de tiempo y de funciones de automatización.

DIAGNÓSTICO

Estado del dispositivo	Sí

CERTIFICADOS

EU declaration of conformity	✓
UK declaration of conformity	✓
ACMA declaration of conformity	✓
Moroccan declaration of conformity	✓

China RoHS	✓
China Compulsory Product Certification (CCC) exempt	✓
ECOLAB certificate	✓
cULus certificate	✓
IO-Link certificate	✓
Photobiological safety (DIN EN 62471) certificate	✓
Information according to Art. 3 of Data Act (Regulation EU 2023/2854)	✓

ESQUEMA DE DIMENSIONES WTB12-3, IO-LINK

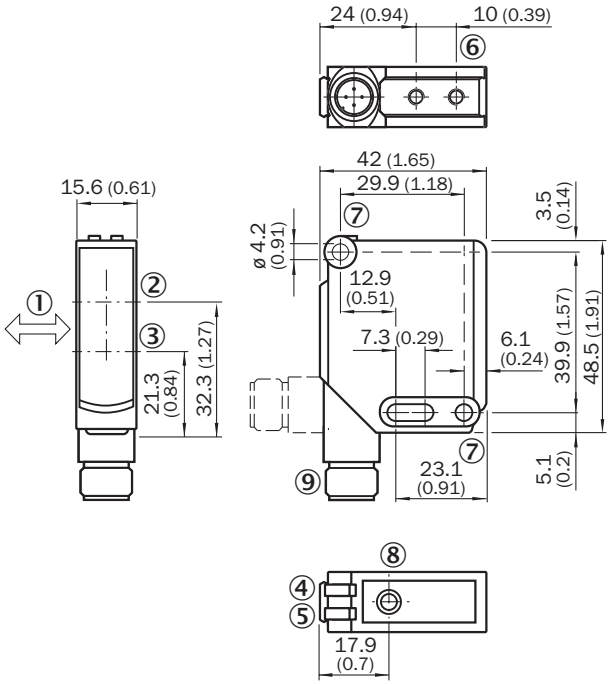

Medidas en mm
① sentido preferente del material
② eje óptico, receptor
③ eje óptico, transmisor
④ indicador LED verde: tensión de alimentación activa
⑤ indicador LED amarillo: estado de la recepción de luz
⑥ rosca de fijación M4, 4 mm de fondo
⑦ orificio de fijación, Ø 4,2 mm
⑧ ajuste distancia de conmutación: tecla teach-in simple
⑨ Conexión

POSIBILIDADES DE AJUSTE

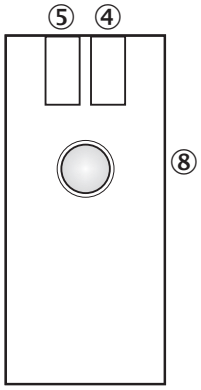

④ indicador LED verde: tensión de alimentación activa
⑤ indicador LED amarillo: estado de la recepción de luz
⑧ ajuste distancia de conmutación: tecla teach-in simple

TIPO DE CONEXIÓN

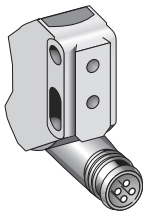

ESQUEMA DE CONEXIÓN CD-367

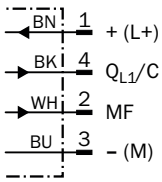

CURVA CARACTERÍSTICA WTB12-3, LUZ ROJA, 350 MM

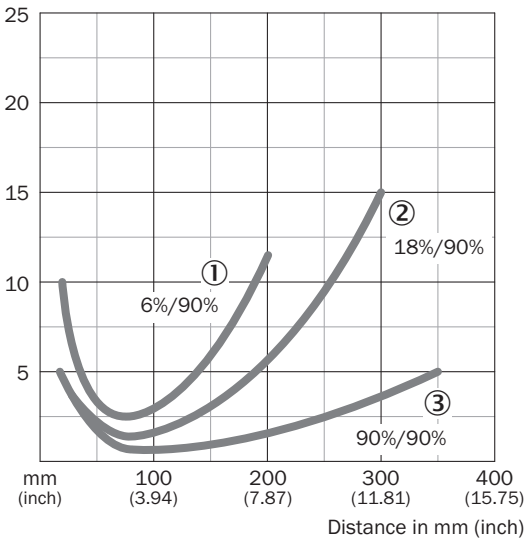

① Distancia de conmutación sobre negro, 6 % de reflectividad
② Distancia de conmutación sobre gris, 18 % de reflectividad
③ Distancia de conmutación sobre blanco, 90 % de reflectividad

DIAGRAMA DEL RANGO DE SENSIBILIDAD WTB12-3, LUZ ROJA, 350 MM

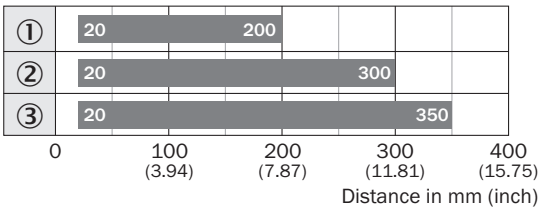

Sensing range

① Distancia de conmutación sobre negro, 6 % de reflectividad
② Distancia de conmutación sobre gris, 18 % de reflectividad
③ Distancia de conmutación sobre blanco, 90 % de reflectividad

Encontrará más información, así como los accesorios adecuados, ejemplos de aplicación y descargas, tales como modelos CAD dimensionales, instrucciones de uso y software, en www.sick.com/1067773

SICK AG
WALDKIRCH
GERMANY
SICK.COM

SICK EN RESUMEN

SICK es uno de los líderes tecnológicos mundiales en soluciones de sensores inteligentes y soluciones integradas en la automatización industrial. Nuestras tecnologías emplean estándares globales y hacen sus procesos industriales más eficientes y sostenibles, tanto en la logística como en la producción.

SICK combina la inteligencia sensórica con su sólido conocimiento del sector y servicios certificados de asesoramiento. Aportamos la base perfecta para unas soluciones de automatización escalables y personalizadas y ofrecemos valor añadido en toda la cadena de adquisición de valor. La estrecha colaboración que mantenemos con nuestros clientes es algo más que una promesa: unidos aumentamos la productividad, mejoramos la calidad, protegemos la salud y la seguridad y garantizamos un futuro sostenible. Todo ello con empatía y con confianza.

Con pasión y espíritu pionero, SICK lleva desde 1946 desarrollando innovaciones tecnológicas. Gracias a nuestra red mundial presente en unos 40 países SICK mantiene una presencia global que siempre está cerca de usted. La sede principal de la empresa se encuentra en Waldkirch, en las proximidades de Friburgo, Alemania. Gracias a nuestra comprensión de las necesidades tanto locales como globales, nuestros clientes se benefician de unas soluciones hechas a medida.

SICK
Sensor Intelligence