SICK.COM



DATABLAD

LXRH-1XXXMXXA7MAAX

LXRH-1
Nivågivare

SICK Sensor Intelligence



Bilden kan avvika från texten

NIVÅGIVARE

LXRH-1XXXMXXA7MAAX

BESTÄLLNINGSINFORMATION

typ	artikel nr
LXRH-1XXXMXXA7MAAX	6085720

Fler enhetsutföranden och tillbehör på www.sick.com/LXRH-1

TEKNISKA DATA I DETALJ

KÄNNETECKEN

Medium	Vätskor, Bulkmaterial
Registreringstyp	Kontinuerlig, gränsvärde
Sondtyp	Gänga med integrerad hornantenn av PEEK
Frekvensband	W-band (inom 75 ... 85 GHz)
Mätområde	0 m ... 15 m
Strålningsvinkel	13° [1]
Processtryck	–1 bar ... 16 bar
Processtemperatur	–40 °C ... +130 °C
CIP- och SIP-kompatibel	✓ [2]
360° statusdisplay	✓

[1] Utanför angiven strålvinkel har radarsignalens energinivå avtagit med 50 % (-3 dB).

[2] Observera temperaturklassningen i bruksanvisningen.

PRESTANDA

Mätelementets noggrannhet	± 2 mm [1] [2]
Reproducerbarhet	≤ 1 mm
Upplösning	< 1 mm
Responstid	1.000 ms

[1] Vid referensvillkor.

[2] Vid påverkan på grund av EMC-interferens kan mätavvikelsen öka.

ELSYSTEM

Kommunikationsgränssnitt	IO-Link
Matningsspänning	12 V DC ... 35 V DC [1]
Initieringstid	≤ 5 s
Skyddsklass	III
Anslutningstyp	Rund kontakt M12 x 1, 4-polig
Utgångssignal	2 x PNP/NPN/PNP/NPN + 4 mA ... 20 mA
Effektförbrukning	≤ 3,5 W [2]
Induktiv last	≤ 0,5 H
Kapacitiv last	≤ 100 nF
IP-klassning	IP66 IP67 IP69
Nedre signalnivå	3,8 mA ... 4 mA
Övre signalnivå	20 mA ... 20,5 mA

[1] Samtliga anslutningar är polsäkringsskyddade samtliga utgångar är överlast- och kortslutningsskyddade.

[2] UB = 35 V DC, utgångssignal = 20 mA.

MEKANIK

Mediumkontaktande material	Rostfritt stål 1.4404/316L PEEK EPDM
Processanslutning	G 1, PN16, ISO228-1
Husmaterial	Rostfritt stål 1.4404/316L, PBT/PC
Material kontakt	Plast

OMGIVNINGSDATA

Omgivningstemperatur, drift	–40 °C ... +70 °C
Omgivningstemperatur, lager	–40 °C ... +80 °C

CERTIFIKAT

EU declaration of conformity	✓
China RoHS	✓
China Compulsory Product Certification (CCC) exempt	✓
FDA certificate	✓
cULus certificate	✓
FCC certificate	✓
IO-Link certificate	✓
Radio Approval certificate Australia	✓
Radio Approval certificate Canada	✓
Radio Approval certificate New Zealand	✓
Food contact material manufacturer declaration	✓
Information according to Art. 3 of Data Act (Regulation EU 2023/2854)	✓

MÅTTRITNING

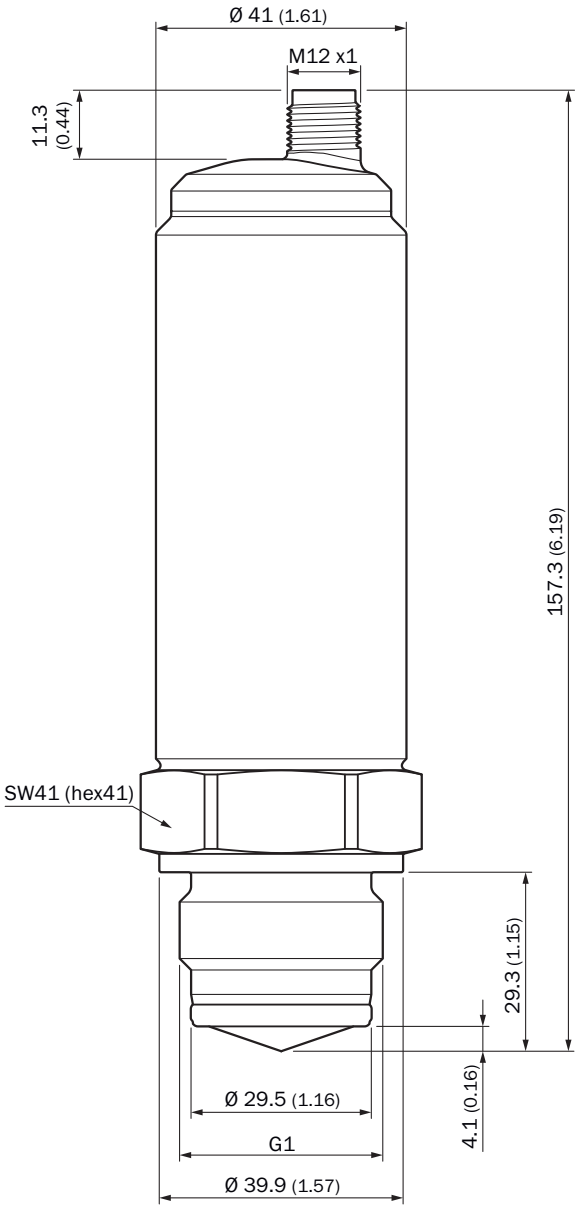

Mått i mm

FUNKTIONSPRINCIP

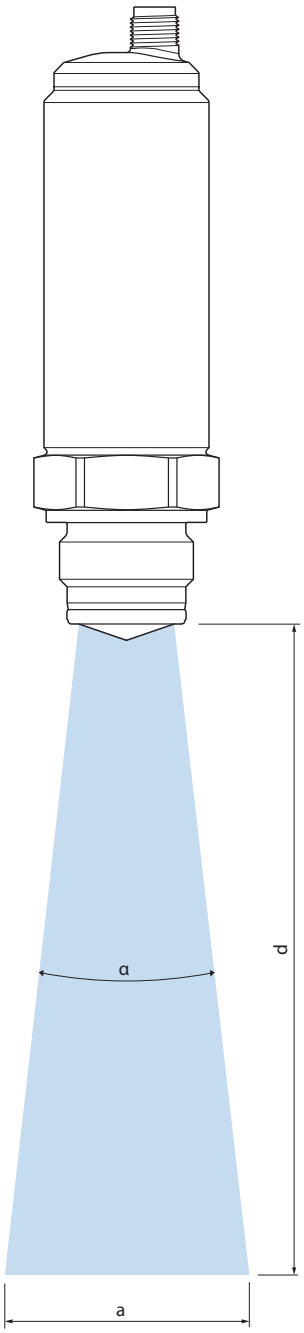

Strålningsvinkel (α) 13°

Distance to antenna (d)	Diameter signal cone (a)
0.5 m	0.10 m
1.0 m	0.22 m
1.5 m	0.33 m
2.0 m	0.44 m
2.5 m	0.56 m
3.0 m	0.67 m
3.5 m	0.79 m
4.0 m	0.90 m
4.5 m	1.01 m
5.0 m	1.13 m
5.5 m	1.24 m
6.0 m	1.36 m
6.5 m	1.47 m
7.0 m	1.58 m
7.5 m	1.70 m
8.0 m	1.81 m
8.5 m	1.93 m
9.0 m	2.04 m
9.5 m	2.15 m
10.0 m	2.27 m
10.5 m	2.38 m
11.0 m	2.50 m
11.5 m	2.61 m
12.0 m	2.72 m
12.5 m	2.84 m
13.0 m	2.95 m
13.5 m	3.06 m
14.0 m	3.18 m
14.5 m	3.29 m
15.0 m	3.41 m

Mer information och lämpliga tillbehör, tillämpningsexempel och nedladdningar som CAD-måttmodeller, bruksanvisningar och programvara, finns på www.sick.com/6085720

SICK AG
WALDKIRCH
GERMANY
SICK.COM

SICK
ÖVERSIKT

SICK är ett världsledande teknikföretag som skapar intelligenta sensorlösningar och integrerade lösningar inom industriell automatisering. Vår teknik sätter nya globala standarder och gör dina industriella processer effektivare, säkrare och hållbarare – både vad gäller logistik och produktion.

SICK kopplar samman sensorintelligens med branschkompetens och certifierade rådgivningstjänster. Vi erbjuder den perfekta grunden för skalbara och skräddarsydda automatiseringslösningar och skapar mervärde längs hela värdekedjan. Vårt nära partnerskap mer våra kunder är mer än bara ett löfte: Tillsammans förbättrar vi produktiviteten, ökar kvaliteten, skyddar hälsan och säkerheten och gör framtiden mer hållbar. Allt detta med empati och förtroende.

Sedan 1946 utvecklar SICK innovativ teknik med glöd och en pionjäranda. Tack vare ett globalt nätverk i ca 40 länder är SICK närvarande över hela världen och finns alltid i din närhet. Företagets huvudsäte är i Waldkirch i närheten av Freiburg i Tyskland. Våra kunder drar nytta av vår förståelse för både lokala och globala krav som vi omsätter i skräddarsydda lösningar.

SICK
Sensor Intelligence