SICK.COM




DATASHEET

# LXRH-1XXXMXXA7MAAX

LXRH-1
Niveaumeetsystemen

SICK Sensor Intelligence




Afbeelding kan afwijken

## NIVEAUMEETSYSTEMEN

# LXRH-1XXXMXXA7MAAX

### BESTELINFORMATIE

| Type | Artikelnr. |
|---|---|
| LXRH-1XXXMXXA7MAAX | 6085720 |

Verdere apparaatvarianten en accessoires op www.sick.com/LXRH-1

## GEDETAILLEERDE TECHNISCHE SPECIFICATIES

### KENMERKEN

| | |
|---|---|
| Medium | Vloeistoffen, Stortgoed |
| Detectiemethode | Continu, Grensniveau |
| Sondetype | Schroefdraad met geïntegreerde hoornantenne van PEEK |
| Frequentieband | W-band (binnen 75 ... 85 GHz) |
| Meetbereik | 0 m ... 15 m |
| Openingshoek | 13° [1] |
| Procesdruk | –1 bar ... 16 bar |
| Procestemperatuur | –40 °C ... +130 °C |
| Geschikt voor CIP en SIP | ✓ [2] |
| 360° statusindicatie | ✓ |

[1] Buiten de aangegeven stralingshoek heeft de energie van het radarsignaal een met 50% (-3 dB) verminderd niveau.

[2] Neem de temperatuur-derating in de gebruiksaanwijzing in acht.

### PERFORMANCE

| | |
|---|---|
| Meetnauwkeurigheid meetelement | ± 2 mm [1] [2] |
| Reproduceerbaarheid | ≤ 1 mm |
| Resolutie | < 1 mm |
| Responstijd | 1.000 ms |

[1] Onder referentievoorwaarden.

[2] De meetafwijking kan toenemen in geval van EMC-interferentie.

## ELEKTRISCH

| | |
|---|---|
| Communicatie-interface | IO-Link |
| Voedingsspanning | 12 V DC ... 35 V DC [1] |
| Initialisatietijd | ≤ 5 s |
| Beschermingsklasse | III |
| Aansluittype | Ronde connector M12 x 1, 4-pins |
| Outputsignaal | 2 x PNP/NPN/PNP/NPN + 4 mA ... 20 mA |
| Opgenomen vermogen | ≤ 3,5 W [2] |
| Inductieve last | ≤ 0,5 H |
| Capacitieve last | ≤ 100 nF |
| Isolatieklasse | IP66<br>IP67<br>IP69 |
| Minimaal signaalniveau | 3,8 mA ... 4 mA |
| Maximaal signaalniveau | 20 mA ... 20,5 mA |

[1] Alle aansluitingen zijn ompoolbeveiligd. Alle uitgangen zijn overstroom- en kortsluitbeveiligd.

[2] UB = 35 V DC, outputsignaal = 20 mA.

## MECHANICA

| | |
|---|---|
| In aanraking komend met materialen | Roestvast staal 1.4404 / 316L<br>PEEK<br>EPDM |
| Procesaansluiting | G 1, PN16, ISO228-1 |
| Materiaal behuizing | Roestvast staal 1.4404 / 316L, PBT/PC |
| Materiaal stekker | Kunststof |

## OMGEVINGSGEGEVENS

| | |
|---|---|
| Omgevingstemperatuur bedrijf | –40 °C ... +70 °C |
| Omgevingstemperatuur magazijn | –40 °C ... +80 °C |

## CERTIFICATEN

| | |
|---|---|
| EU declaration of conformity | ✓ |
| China RoHS | ✓ |
| China Compulsory Product Certification (CCC) exempt | ✓ |
| FDA certificate | ✓ |
| cULus certificate | ✓ |
| FCC certificate | ✓ |
| IO-Link certificate | ✓ |
| Radio Approval certificate Australia | ✓ |
| Radio Approval certificate Canada | ✓ |
| Radio Approval certificate New Zealand | ✓ |
| Food contact material manufacturer declaration | ✓ |
| Information according to Art. 3 of Data Act (Regulation EU 2023/2854) | ✓ |

**MAATTEKENING**

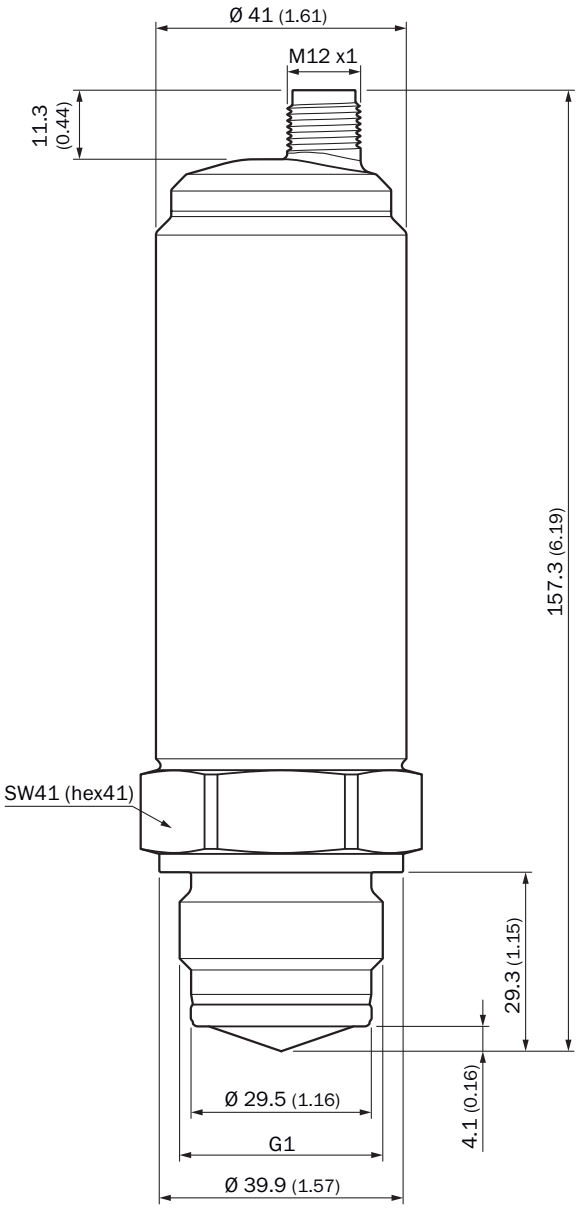


Afmetingen in mm (inch)

## WERKINGSPRINCIPE

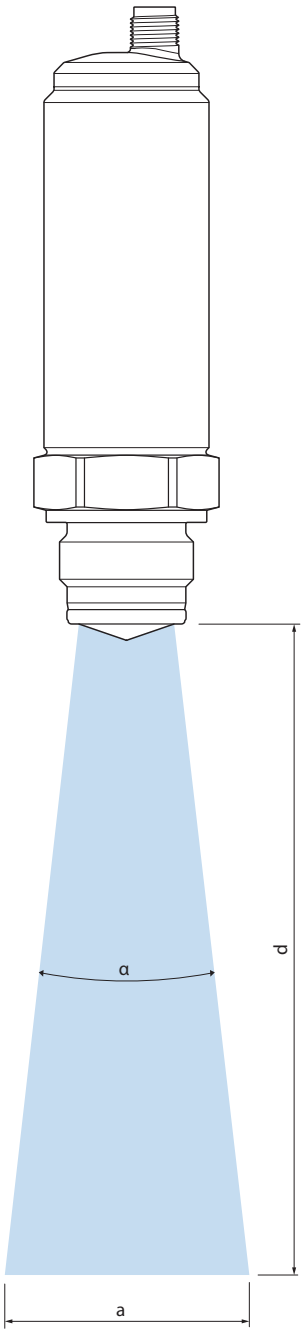


Straalhoek (α) 13°

| Distance to antenna (d) | Diameter signal cone (a) |
|---|---|
| 0.5 m | 0.10 m |
| 1.0 m | 0.22 m |
| 1.5 m | 0.33 m |
| 2.0 m | 0.44 m |
| 2.5 m | 0.56 m |
| 3.0 m | 0.67 m |
| 3.5 m | 0.79 m |
| 4.0 m | 0.90 m |
| 4.5 m | 1.01 m |
| 5.0 m | 1.13 m |
| 5.5 m | 1.24 m |
| 6.0 m | 1.36 m |
| 6.5 m | 1.47 m |
| 7.0 m | 1.58 m |
| 7.5 m | 1.70 m |
| 8.0 m | 1.81 m |
| 8.5 m | 1.93 m |
| 9.0 m | 2.04 m |
| 9.5 m | 2.15 m |
| 10.0 m | 2.27 m |
| 10.5 m | 2.38 m |
| 11.0 m | 2.50 m |
| 11.5 m | 2.61 m |
| 12.0 m | 2.72 m |
| 12.5 m | 2.84 m |
| 13.0 m | 2.95 m |
| 13.5 m | 3.06 m |
| 14.0 m | 3.18 m |
| 14.5 m | 3.29 m |
| 15.0 m | 3.41 m |

Meer informatie en geschikte accessoires, toepassingsvoorbeelden en downloads zoals CAD-maatmodellen, gebruiksaanwijzingen en software vindt u onder www.sick.com/6085720

SICK AG
WALDKIRCH
GERMANY
SICK.COM

# SICK IN ÉÉN OOGOPSLAG

SICK is een wereldwijd toonaangevende technologieonderneming voor intelligente sensoroplossingen en geïntegreerde oplossingen in de industriële automatisering. Onze technologieën stellen wereldwijd nieuwe normen en maken uw industriële processen efficiënter, veiliger en duurzamer – zowel in de logistiek als in de productie.

SICK combineert sensorintelligentie met branche-inzicht en gecertificeerde adviesdiensten. Wij bieden u de ideale basis voor schaalbare en op maat gesneden automatiseringsoplossingen en bieden u een toegevoegde waarde over de hele waardescheppingsketen. Onze nauwe samenwerking met onze klanten is meer dan alleen een belofte: samen verbeteren we de productiviteit, verhogen we de kwaliteit, beschermen we de gezondheid en veiligheid en zorgen we voor een duurzame toekomst. Met empathie en vertrouwen.

Met passie en een pioniersgeest ontwikkelt SICK al sinds 1946 innovatieve technologieën. Dankzij een wereldwijd netwerk in ca. 40 landen biedt SICK wereldwijde dekking en is ook altijd aanwezig bij u in de buurt. Het hoofdkantoor van het bedrijf is gevestigd in Waldkirch in de buurt van Freiburg in Duitsland. Onze klanten doen hun voordeel met ons inzicht in lokale en wereldwijde eisen en behoeften, die wij vertalen naar oplossingen op maat.

SICK
Sensor Intelligence