Техническое описание

# IH20-10NU0-KU0

## IH Standard

ИНДУКТИВНЫЕ ДАТЧИКИ ПРИБЛИЖЕНИЯ

SICK
Sensor Intelligence.

Изображения могут отличаться от оригинала

## информация для заказа

| тип | артикул |
|---|---|
| IH20-10NU0-KU0 | 7902131 |

Другие варианты исполнения устройства и аксессуары ➜ www.sick.com/IH_Standard

## подробные технические данные

### Характеристики

| | |
|---|---|
| **Тип корпуса** | Цилиндрический |
| **Конструкция корпуса** | Стандартная конструкция |
| **Диаметр** | Ø 20 mm |
| **Расстояние срабатывания $S_n$** | 10 mm |
| **Расстояние срабатывания обеспечено $S_a$** | 8,1 mm |
| **Монтаж** | С выступающей частью |
| **Частота переключения** | 25 Hz [1]<br>70 Hz [2] |
| **Вид подключения** | Кабель, 2-жильный, 2 m |
| **Функция выхода** | Нормально закрытый |
| **Электрическое исполнение** | Перем./пост. ток, 2-проводной |
| **Тип защиты** | IP67 [3] |

[1] Напряжение питания перем. ток.
[2] Напряжение питания пост. тока.
[3] Согласно EN 60529.

### Механика/электроника

| | |
|---|---|
| **Напряжение питания** | 20 V AC/DC ... 250 V AC/DC |
| **Падение напряжения** | ≤ 6,5 V (перем. ток)<br>≤ 6 V (пост. ток) |
| **Гистерезис** | 1 % ... 15 % |
| **Отклонение температуры (от $S_r$)** | ± 10 % |
| **ЭМС** | Согласно EN 60947-5-2<br>По EN 55011, класс B |

[1] Напряжение питания перем. ток (+50 °C).
[2] Напряжение питания перем. ток (+80 °C).
[3] Напряжение питания пост. тока.
[4] 20 ms / 0,5 Hz.
[5] Миниатюрный предохранитель согласно IEC60217-2 лист 1, ≤ 2 A (быстродействующий).


Может быть изменено производителем без предварительного уведомления

| | |
|---|---|
| **Постоянный ток $I_a$** | ≤ 350 mA [1]<br>≤ 250 mA [2]<br>≤ 100 mA [3] |
| **Ток нагрузки** | ± 5 mA |
| **Остаточный ток** | ≤ 2,5 mA (AC 250 V)<br>≤ 1,3 mA (AC 110 V)<br>≤ 0,8 mA (DC 24 V) |
| **Кратковременный ток** | 2,2 A [4] |
| **Материал кабеля** | PVC |
| **Поперечное сечение кабеля** | 0,5 mm² |
| **Диаметр провода** | Ø 5,6 mm |
| **Защита от короткого замыкания** | [5] |
| **Ударопрочность и виброустойчивость** | 30 г, 11 мс/10...55 Гц, 1 мм |
| **Диапазон температур при работе** | –25 °C ... +80 °C |
| **Материал корпуса** | Пластик, PBT |
| **Материал, активная поверхность** | Пластик |
| **Длина корпуса** | 77 mm |

[1] Напряжение питания перем. ток (+50 °C).
[2] Напряжение питания перем. ток (+80 °C).
[3] Напряжение питания пост. тока.
[4] 20 ms / 0,5 Hz.
[5] Миниатюрный предохранитель согласно IEC60217-2 лист 1, ≤ 2 A (быстродействующий).

## Коэффициенты редукции

| | |
|---|---|
| **Примечание** | Значения являются ориентировочными и могут изменяться |
| **Нержавеющая сталь (V2A)** | Ок. 0,7 |
| **Алюминий (Al)** | Ок. 0,3 |
| **Медь (Cu)** | Ок. 0,2 |
| **Латунь (Ms)** | Ок. 0,4 |

## Указания по установке

| | |
|---|---|
| **Примечание** | Соответствующие графические материалы см. в разд. «Указания по установке» |
| **A** | 20 mm |
| **B** | 40 mm |
| **C** | 20 mm |
| **D** | 30 mm |
| **E** | 20 mm |
| **F** | 80 mm |

## Классификации

| | |
|---|---|
| **ECLASS 5.0** | 27270101 |
| **ECLASS 5.1.4** | 27270101 |
| **ECLASS 6.0** | 27270101 |
| **ECLASS 6.2** | 27270101 |
| **ECLASS 7.0** | 27270101 |
| **ECLASS 8.0** | 27270101 |

| | |
|---|---|
| **ECLASS 8.1** | 27270101 |
| **ECLASS 9.0** | 27270101 |
| **ECLASS 10.0** | 27270101 |
| **ECLASS 11.0** | 27270101 |
| **ECLASS 12.0** | 27274001 |
| **ETIM 5.0** | EC002714 |
| **ETIM 6.0** | EC002714 |
| **ETIM 7.0** | EC002714 |
| **ETIM 8.0** | EC002714 |
| **UNSPSC 16.0901** | 39122230 |

## Указания по установке Монтаж не вровень с плоскостью

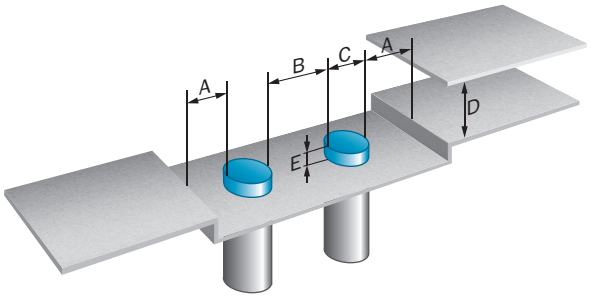


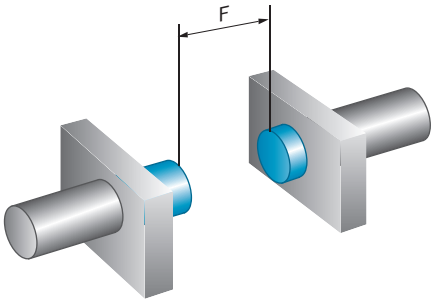


## Вид подключения

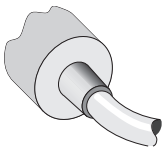

## Схема соединений Cd-012

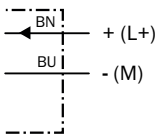



Может быть изменено производителем без предварительного уведомления

## Габаритный чертеж IH20-10Nxx-xU0

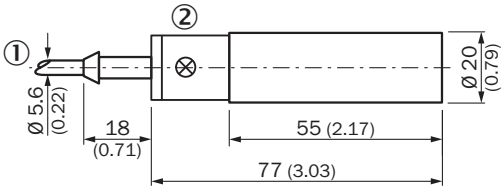


Размеры, мм
① Соединение
② Светодиодный индикатор

## рекомендуемые аксессуары

Другие варианты исполнения устройства и аксессуары ➜ www.sick.com/IH_Standard

| | Краткое описание | тип | артикул |
|---|---|---|---|
| разъемы и кабели | | | |
| | • **Описание:** Без экрана<br>• **Вид разъема, конец A:** Разъем, M8, 3-контактный, прямой, A-кодир.<br>• **Компоненты для подключения:** Винтовые зажимы<br>• **Допустимое сечение провода:** 0,14 mm² ... 0,5 mm² | STE-0803-G | 6037322 |

# ОБЗОР КОМПАНИИ SICK

Компания SICK – ведущий производитель интеллектуальных датчиков и комплексных решений для промышленного применения. Уникальный спектр продукции и услуг формирует идеальную основу для надежного и эффективного управления процессами, защиты людей от несчастных случаев и предотвращения нанесения вреда окружающей среде.

Мы обладаем солидным опытом в самых разных отраслях и знаем все о ваших технологических процессах и требованиях. Поэтому, благодаря интеллектуальным датчикам, мы в состоянии предоставить именно то, что нужно нашим клиентам. В центрах прикладного применения в Европе, Азии и Северной Америке системные решения тестируются и оптимизируются под нужды заказчика. Все это делает нас надежным поставщиком и партнером по разработке.

Всеобъемлющий перечень услуг придает завершенность нашему ассортименту: SICK LifeTime Services оказывает поддержку на протяжении всего жизненного цикла оборудования и гарантирует безопасность и производительность.

**Вот что для нас значит термин «Sensor Intelligence».**

# РЯДОМ С ВАМИ В ЛЮБОЙ ТОЧКЕ МИРА:

Контактные лица и представительства → www.sick.com