SICK.COM



数据表

SYS/SGD-W4150010002BX3

Safeguard Detector
自动化物流过程的安全系统

SICK Sensor Intelligence

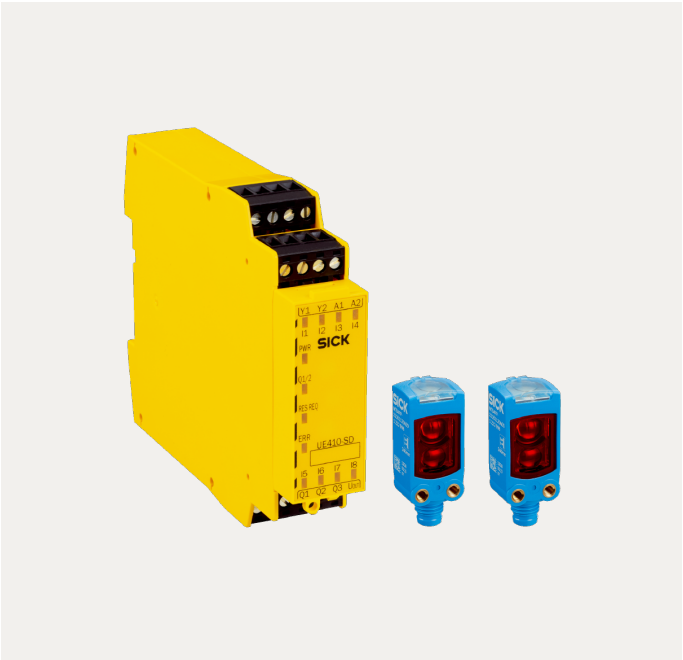

自动化物流过程的安全系统

SYS/SGD-W4150010002BX3

订购信息

类型	订货号
SYS/SGD-W4150010002BX3	1129656

其他设备规格和配件请访问： www.sick.com/Safeguard_Detector

详细技术参数

产品特点

安全任务	自然材料防护
产品范围	系统
Safeguard Detector 变型	Box 变型
检测范围	30 mm ... 150 mm [1]
安全技术参数	
类别	类别 3 (EN ISO 13849-1)
性能等级	PL d (EN ISO 13849-1)
SRS/SRSS 性能等级	D (IEC TS 62998-1)
PFH_D（每小时危险失效率）	$1.0 * 10^{-7}$
DC_{avg}（诊断覆盖率）	80 % (EN ISO 13849-1)
$MTTF_D$（平均致危失效前时间）	250 年 (EN ISO 13849-1)
供货范围	1 × UE410-SD 安全控制器 2 × WTB4F MultiPulse 传感器 150 mm 软件、操作指南、电路示例和 SISTEMA 文件

[1] 当检测区域内未识别到可移动物理防护设备，安全控制器设置机器处于安全状态.

UE410-SD 安全控制器

提示	安全评估模块 UE410-SD 可组合一个或两个 MultiPulse 传感器对运行。激励元件可直接连接到安全评估模块 UE410-SD 上。安全链中亦可扩展其他逻辑元件（例如上级安全控制器）。
配置方式	通过接线连接
可连接的传感器对数量	1 或 2
连接类型	螺纹接线端
传感器脉冲频率	10 Hz
供电电压 U_V	24 V DC (19,2 V ... 30 V)
防护等级	III (EN 50178)
外壳防护等级	IP20 (EN 60529)
工作环境温度	–25 °C ... 55 °C
整个安全系统（传感器与安全评估模块）的响应时间	≤ 160 ms

漫反射式光电传感器 MULTIPULSE

传感器数量	2 件
检测范围	30 mm ... 150 mm [1]
发射率	6 % ... 90 %
脉冲频率	10 Hz
响应时间	≤ 100 ms
光源种类	可见红光
轴长	650 nm
光点尺寸（距离）	Ø 7 mm (50 mm)
连接类型	插头，M8，3 针
电压供给	关于安全控制器
外壳防护等级	IP67 (EN 60529)
工作环境温度	–40 °C ... +60 °C

[1] 当检测区域内未识别到可移动物理防护设备，安全控制器设置机器处于安全状态.

证书

EU declaration of conformity	✓
UK declaration of conformity	✓
China RoHS	✓
UK-Type-Examination approval	✓
TÜV approval	✓
TÜV approval annex	✓
EC-Type-Examination approval	✓

尺寸图

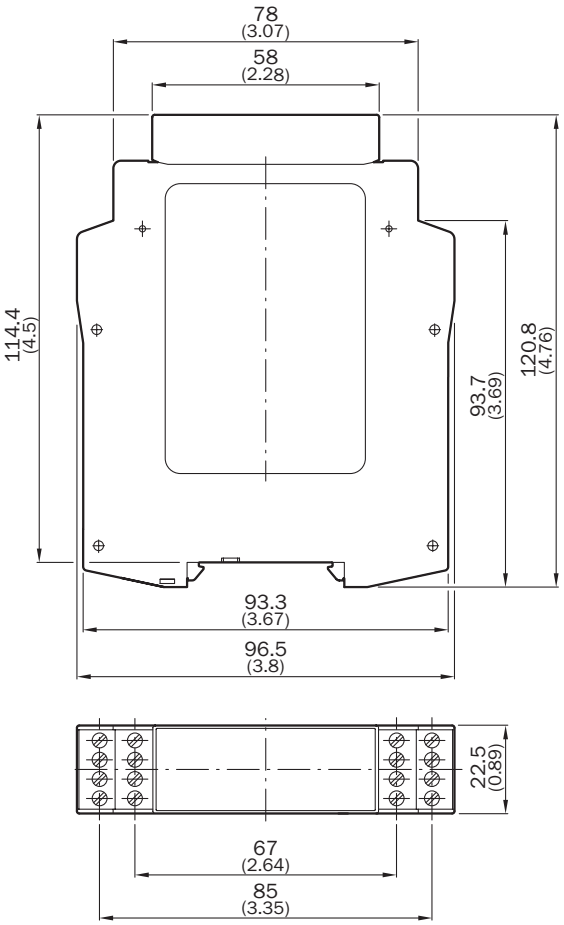
78
(3.07)
58
(2.28)
114.4
(4.5)
120.8
(4.76)
93.7
(3.69)
93.3
(3.67)
96.5
(3.8)
22.5
(0.89)
67
(2.64)
85
(3.35)

尺寸单位：mm

尺寸图

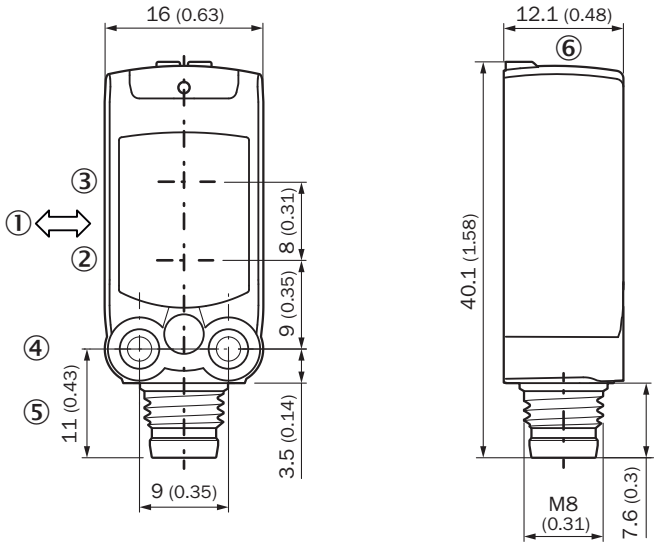

尺寸单位：mm
① 待测物体的优选方向
② 发射单元光轴中心
③ 接收单元光轴中心
④ 安装孔 M3
⑤ 接口
⑥ 显示与设置元件

更多信息以及合适的配件、应用示例和 CAD 尺寸模型、操作指南和软件等下载，请访问 www.sick.com/1129656

SICK AG
WALDKIRCH
GERMANY
SICK.COM

SICK
概览

SICK 是一家全球领先的科技企业，专注于工业自动化领域的智能传感器解决方案和集成式解决方案。我们树立了全球技术标杆，能够显著提升物流与生产过程中工业过程的效率、安全性与可持续性。

SICK 将传感器智能化、行业洞察力以及专业高效的咨询服务深度融合。我们为可扩展且定制化的自动化解决方案提供了坚实基础，并在整个价值链中积极创造附加值。我们与客户建立的紧密伙伴关系不仅仅是一句承诺：我们将携手提升生产效率、提高产品质量、保障健康与安全，实现可持续的未来。这一切都建立在共情与信任的基础上。

自 1946 年成立以来，SICK 便怀揣着热情与开拓精神，致力于开发创新技术。凭借覆盖约 40 个国家的全球市场网络渠道，SICK 业务遍布世界各地，始终贴近客户。SICK 公司总部位于德国弗赖堡附近的瓦尔德基尔希。我们深刻理解本地客户和全球客户的多样化需求，并将其转化为量身定制的解决方案，从而为客户创造价值。

SICK
Sensor Intelligence