SICK.COM



技術資料

SYS/SGD-W4150010002BX3

Safeguard Detector
自動化材料處理流程的安全系統

SICK Sensor Intelligence

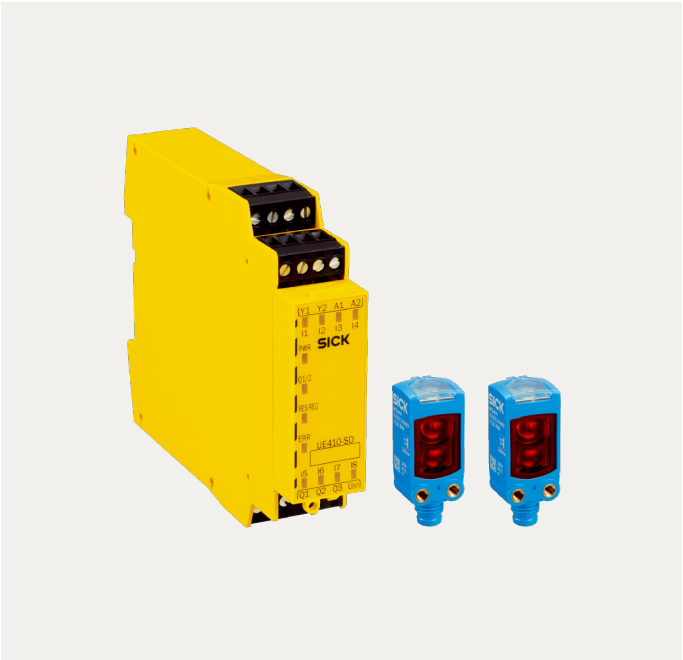

自動化材料處理流程的安全系統

SYS/SGD-W4150010002BX3

訂購資訊

型號	貨號
SYS/SGD-W4150010002BX3	1129656

更多裝置規格與配件請參閱: www.sick.com/Safeguard_Detector

詳細技術資料

特徵

安全任務	材質提供天然防護
產品範圍	系統
Safeguard Detector產品系列	Box產品系列
檢測範圍	30 mm ... 150 mm [1]
安全相關參數	
類別	Category 3 (EN ISO 13849-1)
效能等級	PL d (EN ISO 13849-1)
SRS/SRSS效能等級	D (IEC TS 62998-1)
PFH_D（每小時危險發生機率）	$1.0 * 10^{-7}$
DC_{avg}（診斷覆蓋率）	80 % (EN ISO 13849-1)
$MTTF_D$（平均無危險故障時間）	250 年 (EN ISO 13849-1)
供貨範圍	1 × 安全控制器UE410-SD 2 × WTB4F MultiPulse感測器150 mm 軟體、操作說明、電路示例和 SISTEMA檔案

[1] 如果未在檢測區域檢測到可移動式物理防護裝置，安全控制器將推動機器採用安全狀態.

安全控制器UE410-SD

提示	UE410-SD安全評估模組可由一或兩對MultiPulse感測器運行。促動器可直接連至UE410-SD安全評估模組。安全鏈同樣可擴展其他邏輯元件（例如上級安全控制器）。
整合方式	透過配線
可連接傳感器對的數量	1或2
連接類型	螺絲端子
感測器的脈衝頻率	10 Hz
電源電壓 UV	24 V DC (19,2 V ... 30 V)
防護等級	III (EN 50178)
IP等級	IP20 (EN 60529)
工作環境溫度	–25 °C ... 55 °C
整體安全系統的反應時間（感測器與安全評估模組）	≤ 160 ms

MULTIPULSE直接反射式光電感測器

感測器數量	2 件
檢測範圍	30 mm ... 150 mm [1]
反射率	6 % ... 90 %
脈衝頻率	10 Hz
反應時間	≤ 100 ms
光源類型	可見紅光
波長	650 nm
光點大小（距離）	Ø 7 mm (50 mm)
連接類型	M8，3-Pin公接頭
最大供電電流	關於安全控制器
IP等級	IP67 (EN 60529)
工作環境溫度	–40 °C ... +60 °C

[1] 如果未在檢測區域檢測到可移動式物理防護裝置，安全控制器將推動機器採用安全狀態.

證書

EU declaration of conformity	✓
UK declaration of conformity	✓
China RoHS	✓
UK-Type-Examination approval	✓
TÜV approval	✓
TÜV approval annex	✓
EC-Type-Examination approval	✓

尺寸圖

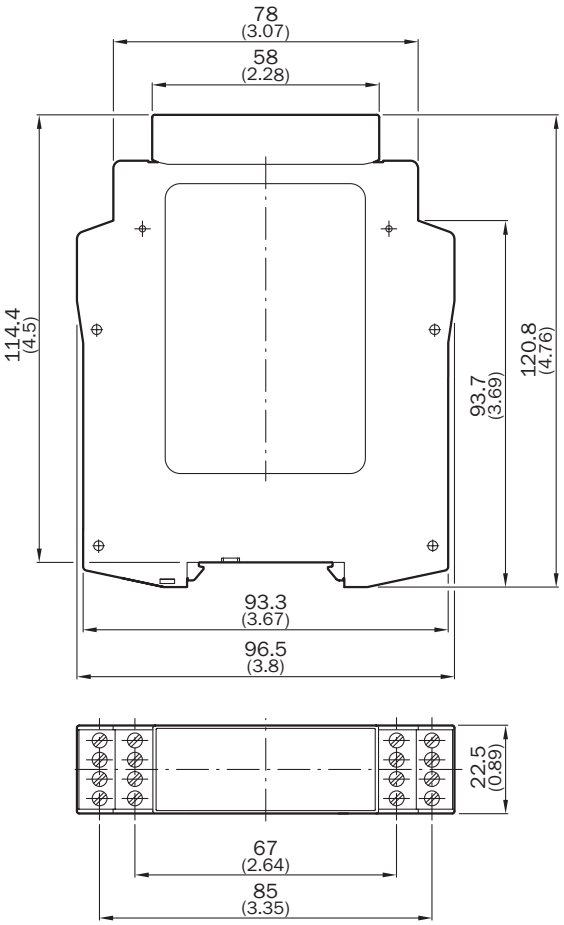
78
(3.07)
58
(2.28)
114.4
(4.5)
93.7
(3.69)
120.8
(4.76)
93.3
(3.67)
96.5
(3.8)
22.5
(0.89)
67
(2.64)
85
(3.35)

尺寸 (mm)

尺寸圖

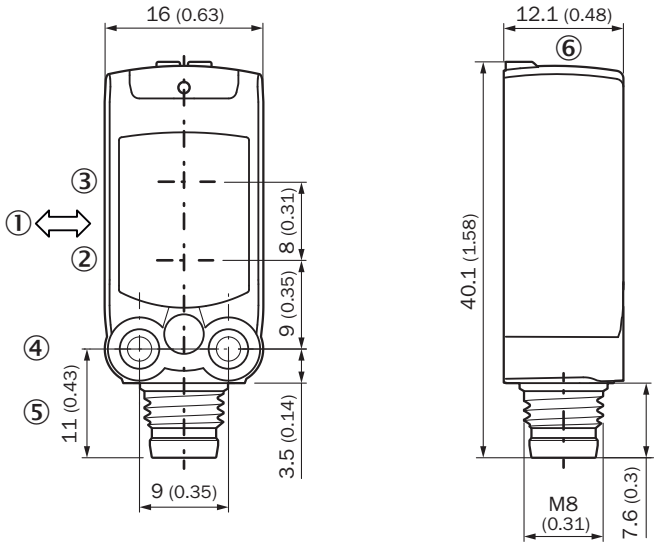

尺寸 (mm)
① 被測物的慣用方向
② 投光器光軸中心
③ 受光器光軸中心
④ M3固定孔位
⑤ 接頭
⑥ 顯示與設定元件

關於合適配件、應用範例及下載內容（如CAD尺寸模型、操作說明、軟體等）的其他資訊請參閱:
www.sick.com/1129656

SICK AG
WALDKIRCH
GERMANY
SICK.COM

SICK企業情況總纜

SICK是世界領先的專業為工業自動化提供智慧型感測器解決方案與一體化解決方案的技術企業。我們的技術為全球樹立了標準，令您在物流與生產領域的工業流程更高效、更安全、更具永續性。

SICK將感測器智慧與對行業的深刻理解及獲得認證的顧問服務有機結合。我們提供了打造可擴充的客製化自動化解決方案的理想基礎，並為整條價值創造鏈帶來附加價值。我們與客戶建立了密切的合作夥伴關係，這不止是一項承諾：我們還將攜手改進生產效率，提高品質，保護人員健康與安全，並保障未來的永續發展。這一切都建立在相互理解、相互信任的基礎上。

自1946年創辦開始，SICK始終懷有對技術的熱愛，發揚先驅精神，積極研發一系列創新技術。SICK在全球大約40個國家與地區構建起了網路，以此開展跨國經營，並始終伴您左右。企業總部位於德國弗萊堡附近的瓦爾德基爾希。我們將對本地及全球化要求的認識轉化為客製化解決方案，令客戶大為受益。

SICK
Sensor Intelligence