SICK.COM

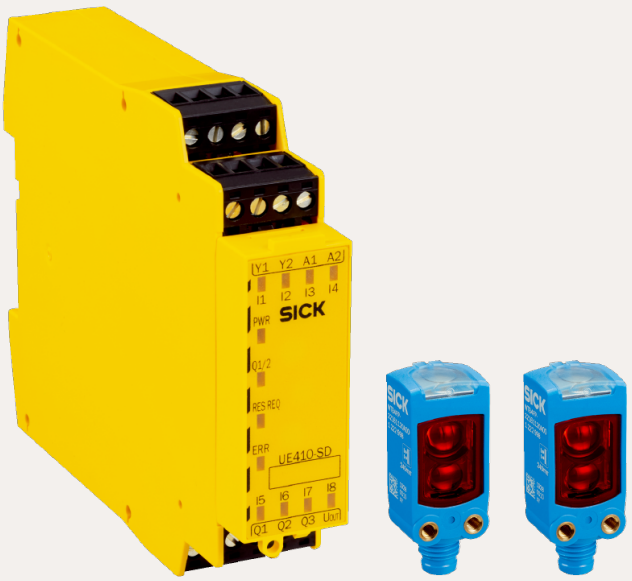

DATABLAD

SYS/SGD-W4150010002BX3

Safeguard Detector
Säkerhetssystem för automatiserat materialflöde

SICK Sensor Intelligence

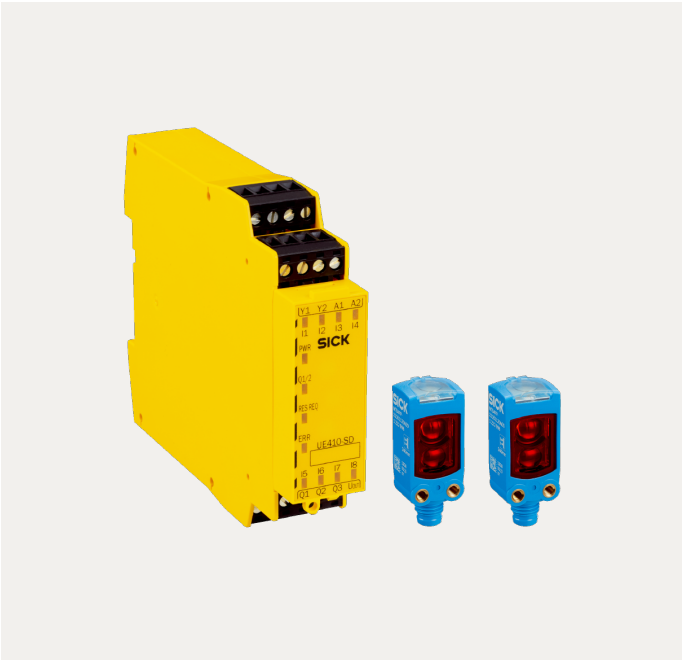

SÄKERHETSSYSTEM FÖR AUTOMATISERAT MATERIALFLÖDE

SYS/SGD-W4150010002BX3

BESTÄLLNINGSINFORMATION

typ	artikel nr
SYS/SGD-W4150010002BX3	1129656

Fler enhetsutföranden och tillbehör på www.sick.com/Safeguard_Detector

TEKNISKA DATA I DETALJ

KÄNNETECKEN

Säkerhetsuppgift	Naturligt skydd tack vare materialet
Produktomfattning	System
Safeguard-Detector-varianter	Box-variant
Detektionsområde	30 mm ... 150 mm [1]
Säkerhetstekniska parametrar	
Kategori	Kategori 3 (EN ISO 13849-1)
Prestandanivå	PL d (EN ISO 13849-1)
SRS/SRSS-prestandaklass	D (IEC TS 62998-1)
PFH_D (genomsnittlig sannolikhet för en farlig felfunktion per timme.)	$1{,}0 * 10^{-7}$
DC_{avg} (diagnostäckning)	80 % (EN ISO 13849-1)
$MTTF_D$ (medeltid till farligt funktionsavbrott)	250 år (EN ISO 13849-1)
Leveransomfattning	1 × säker styrning UE410-SD 2 × WTB4F MultiPulse-sensor, 150 mm Mjukvara, bruksanvisning, kopplingsexempel och SISTEMA-fil

[1] Om inga öppningsbara skydd upptäcks i detekteringsområdet, antar säkerhetsstyrningen att maskinen intar säker status.

SÄKER STYRNING UE410-SD

Anvisning	Säkerhetsutvärderingsmodul UE410-SD kan användas med ett eller två MultiPulse-sensorpar. Aktivatorn kan anslutas direkt till säkerhetsutvärderingsmodul UE410-SD. En expansion av säkerhetskedjan med ytterligare logiska komponenter (t.ex. en överordnad säker styrning) är möjligt.
Typ av konfiguration	Med anslutningskabeldragning
Antal anslutningsbara sensorpar	1 eller 2
Anslutningstyp	Skruvklämma
Sensorernas pulsfrekvens	10 Hz
Matningsspänning U_V	24 V DC (19,2 V ... 30 V)
Skyddsklass	III (EN 50178)
IP-klassning	IP20 (EN 60529)
Omgivningstemperatur under drift	–25 °C ... 55 °C

Det kompletta säkerhetssystemets responstid (sensorer och säkerhetsutvärderingsmodul)	≤ 160 ms

DIREKTAVKÄNNANDE FOTOCELL MULTIPULSE

Antal sensorer	2 styck
Detektionsområde	30 mm ... 150 mm [1]
Remission	6 % ... 90 %
Pulsfrekvens	10 Hz
Responstid	≤ 100 ms
Ljustyp	Synligt rött ljus
Våglängd	650 nm
Ljuspunktsstorlek (avstånd)	Ø 7 mm (50 mm)
Anslutningstyp	Stickkontakt M8, 3-polig
Strömförsörjning	Via säker styrning
IP-klassning	IP67 (EN 60529)
Omgivningstemperatur under drift	–40 °C ... +60 °C

[1] Om inga öppningsbara skydd upptäcks i detekteringsområdet, antar säkerhetsstyrningen att maskinen intar säker status.

CERTIFIKAT

EU declaration of conformity	✓
UK declaration of conformity	✓
China RoHS	✓
UK-Type-Examination approval	✓
TÜV approval	✓
TÜV approval annex	✓
EC-Type-Examination approval	✓

MÅTTRITNING

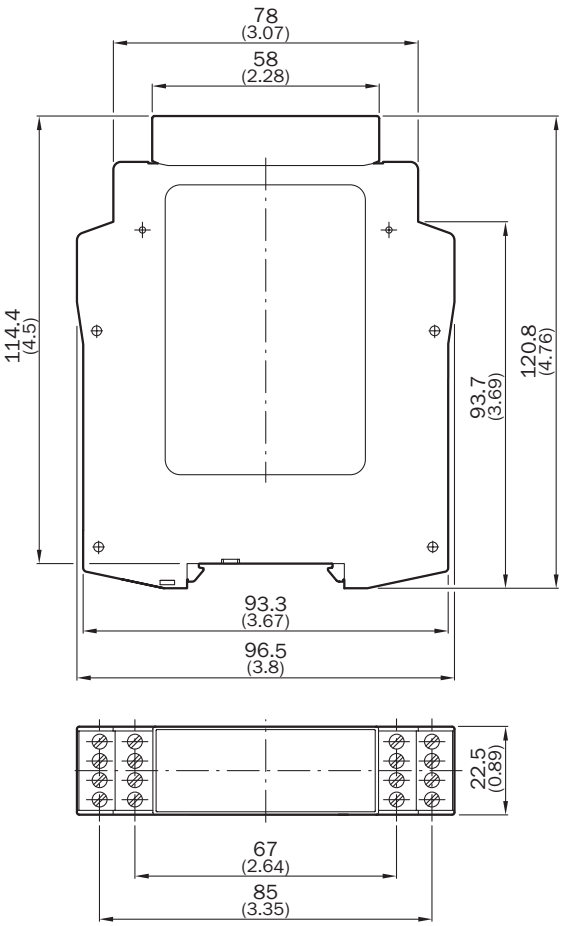

Mått i mm

MÅTTRITNING

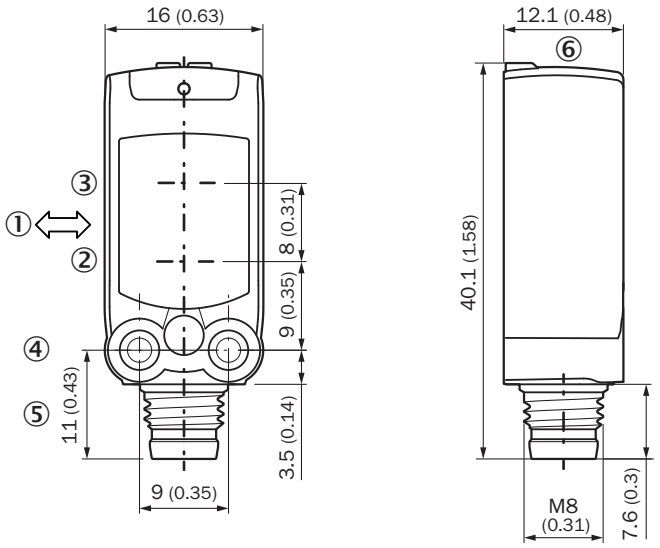

Mått i mm
① avkänningsgodsets framdragningsriktning
② Mitten optikaxel sändare
③ Mitt optikaxel, mottagare
④ monteringshål M3
⑤ Anslutning
⑥ indikerings- och inställningselement

Mer information och lämpliga tillbehör, tillämpningsexempel och nedladdningar som CAD-måttmodeller, bruksanvisningar och programvara, finns på www.sick.com/1129656

SICK AG
WALDKIRCH
GERMANY
SICK.COM

SICK
ÖVERSIKT

SICK är ett världsledande teknikföretag som skapar intelligenta sensorlösningar och integrerade lösningar inom industriell automatisering. Vår teknik sätter nya globala standarder och gör dina industriella processer effektivare, säkrare och hållbarare – både vad gäller logistik och produktion.

SICK kopplar samman sensorintelligens med branschkompetens och certifierade rådgivningstjänster. Vi erbjuder den perfekta grunden för skalbara och skräddarsydda automatiseringslösningar och skapar mervärde längs hela värdekedjan. Vårt nära partnerskap mer våra kunder är mer än bara ett löfte: Tillsammans förbättrar vi produktiviteten, ökar kvaliteten, skyddar hälsan och säkerheten och gör framtiden mer hållbar. Allt detta med empati och förtroende.

Sedan 1946 utvecklar SICK innovativ teknik med glöd och en pionjäranda. Tack vare ett globalt nätverk i ca 40 länder är SICK närvarande över hela världen och finns alltid i din närhet. Företagets huvudsäte är i Waldkirch i närheten av Freiburg i Tyskland. Våra kunder drar nytta av vår förståelse för både lokala och globala krav som vi omsätter i skräddarsydda lösningar.

SICK
Sensor Intelligence