SICK.COM

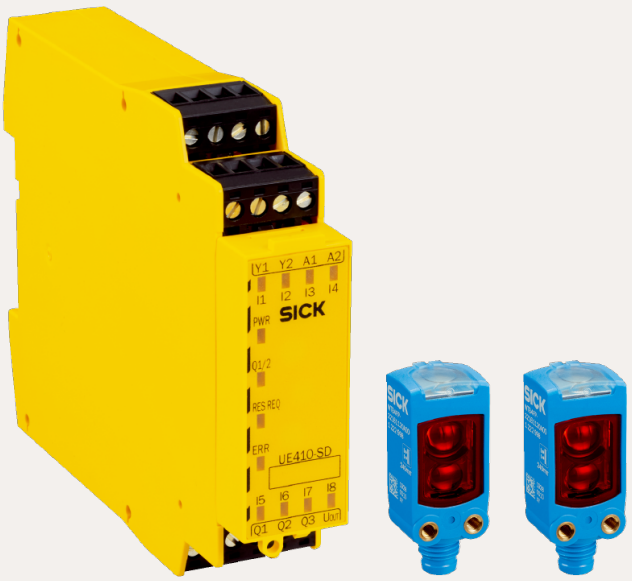

FICHA DE DADOS

SYS/SGD-W4150010002BX3

Safeguard Detector
Sistemas de segurança para o fluxo automatizado de materiais

SICK Sensor Intelligence

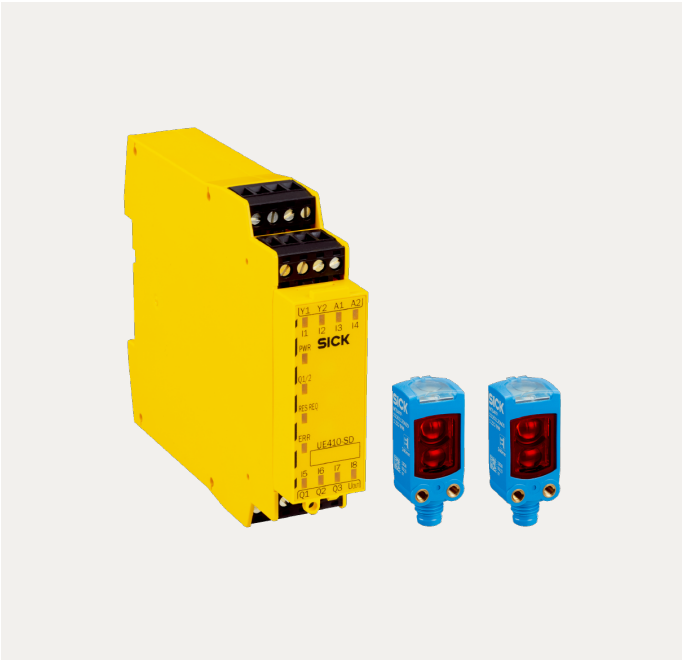

SISTEMAS DE SEGURANÇA PARA O FLUXO AUTOMATIZADO DE MATERIAIS

SYS/SGD-W4150010002BX3

INFORMAÇÕES DO PEDIDO

tipo	nº de artigo
SYS/SGD-W4150010002BX3	1129656

Outras versões do aparelho e acessórios em www.sick.com/Safeguard_Detector

DADOS TÉCNICOS EM DETALHE

CARACTERÍSTICAS

Função de segurança	Proteção natural pelo material
Conjunto de produtos	Sistema
Safeguard Detector, variante	Variante de box
Área de detecção	30 mm ... 150 mm [1]
Características de segurança	
Categoria	Categoria 3 (EN ISO 13849-1)
Performance Level	PL d (EN ISO 13849-1)
Classe de desempenho SRS/SRSS	D (IEC TS 62998-1)
PFH_D (probabilidade média de uma avaria perigosa por hora)	$1{,}0 * 10^{-7}$
CC_{avg} (grau de cobertura diagnóstica)	80 % (EN ISO 13849-1)
$MTTF_D$ (período médio até acontecer falha perigosa)	250 anos (EN ISO 13849-1)
Itens fornecidos	1 × controlador de segurança UE410-SD 2 × sensores MultiPulse WTB4F 150 mm Software, manual de instruções, exemplo de circuito e arquivo SISTEMA

[1] Caso não seja identificada nenhuma barreira de proteção física móvel na área de detecção, o controlador de segurança faz com que a máquina se mantenha em estado seguro.

CONTROLADOR DE SEGURANÇA UE410-SD

Observação	O módulo de avaliação de segurança UE410-SD pode ser conectado com um ou com dois pares de sensores MultiPulse. O atuador pode ser conectado diretamente ao módulo de avaliação de segurança UE410-SD. Do mesmo modo, é possível uma ampliação da cadeia de segurança com outros elementos lógicos (por exemplo, um controlador de segurança de hierarquia superior).
Modo de configuração	Por conexão cabeada
Número de pares de sensores conectáveis	1 ou 2
Tipo de conexão	Bornes roscados
Frequência de pulso dos sensores	10 Hz
Tensão de alimentação U_V	24 V DC (19,2 V ... 30 V)
Classe de proteção	III (EN 50178)
Grau de proteção	IP20 (EN 60529)

Temperatura ambiente de funcionamento	–25 °C ... 55 °C
Tempo de resposta do sistema de segurança completo (sensores e módulo de avaliação de segurança)	≤ 160 ms

SENSOR FOTOELÉTRICO DE REFLEXÃO MULTIPULSE

Número de sensores	2 unidade
Área de detecção	30 mm ... 150 mm [1]
Luminescência	6 % ... 90 %
Frequência de pulso	10 Hz
Tempo de resposta	≤ 100 ms
Tipo de luz	Luz vermelha visível
Comprimento de onda	650 nm
Tamanho do ponto de luz (distância)	Ø 7 mm (50 mm)
Tipo de conexão	Conector macho M8 de 3 pinos
Alimentação de tensão	Pelo controlador de segurança
Grau de proteção	IP67 (EN 60529)
Temperatura ambiente de funcionamento	–40 °C ... +60 °C

[1] Caso não seja identificada nenhuma barreira de proteção física móvel na área de detecção, o controlador de segurança faz com que a máquina se mantenha em estado seguro.

CERTIFICADOS

EU declaration of conformity	✓
UK declaration of conformity	✓
China RoHS	✓
UK-Type-Examination approval	✓
TÜV approval	✓
TÜV approval annex	✓
EC-Type-Examination approval	✓

DESENHO DIMENSIONAL

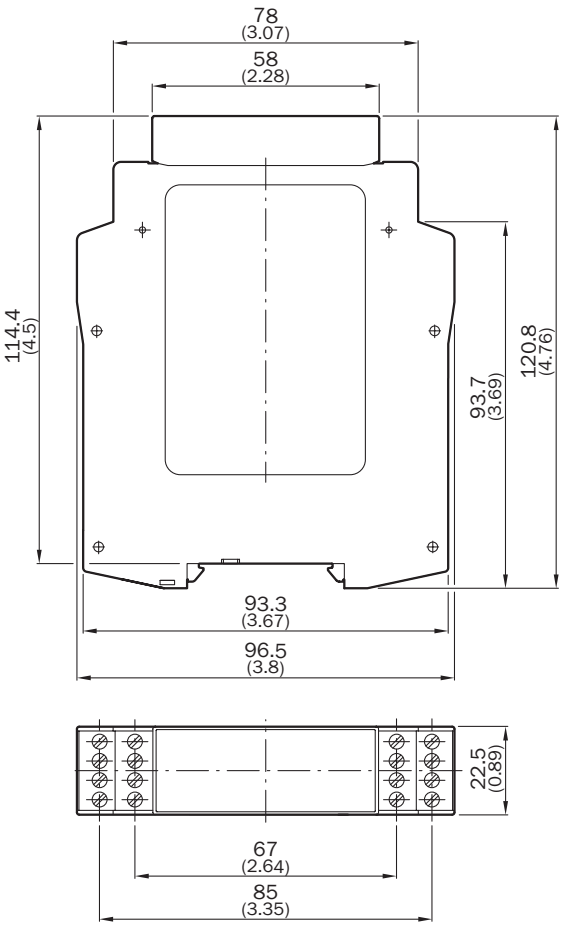

Dimensões em mm

DESENHO DIMENSIONAL

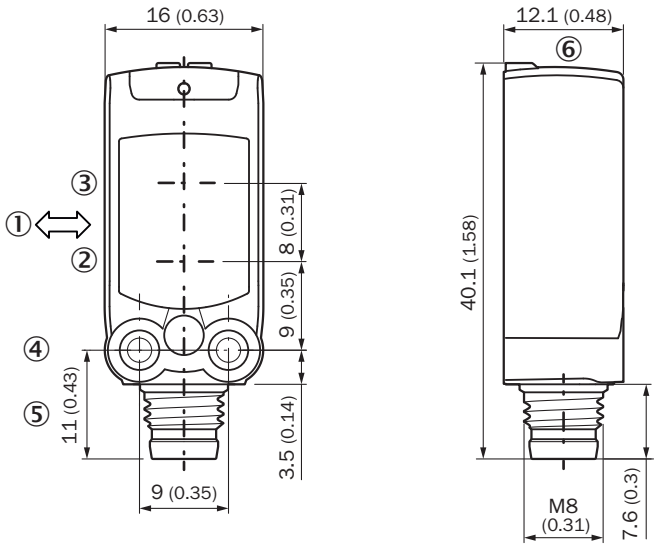

Dimensões em mm
① direção preferencial do material a ser detectado
② Centro do eixo do sistema óptico, emissor
③ Centro do eixo do sistema óptico receptor
④ furo de fixação M3
⑤ Conexão
⑥ Elementos de indicação e ajuste

Informações adicionais, bem como acessórios adequados, exemplos de aplicação e downloads, como modelos dimensionais em CAD, manuais de instruções e software, podem ser encontrados em www.sick.com/1129656

SICK AG
WALDKIRCH
GERMANY
SICK.COM

A SICK EM SÍNTESE

A SICK é uma empresa global líder em tecnologia, especializada em soluções inteligentes de sensores e soluções integradas para automação industrial. Nossas tecnologias estabelecem padrões globais e tornam seus processos industriais mais eficientes, seguros e sustentáveis – tanto na logística quanto na produção.

A SICK combina inteligência de sensores com profundo conhecimento setorial e serviços de consultoria certificados. Oferecemos a base ideal para soluções de automação escaláveis e personalizadas, gerando valor ao longo de toda a cadeia de valor. Nossa estreita parceria com os clientes é mais do que uma promessa: juntos, aumentamos a produtividade, elevamos a qualidade, protegemos a saúde e a segurança e garantimos um futuro sustentável. Tudo isso com empatia e confiança.

Com paixão e espírito pioneiro, a SICK desenvolve tecnologias inovadoras desde 1946. Graças a uma rede global presente em cerca de 40 países, a SICK atua mundialmente e está sempre próxima de você. A sede da empresa está localizada em Waldkirch, próximo a Freiburg, na Alemanha. Nossos clientes se beneficiam do nosso entendimento das demandas locais e globais, que traduzimos em soluções sob medida.

SICK
Sensor Intelligence