SICK.COM

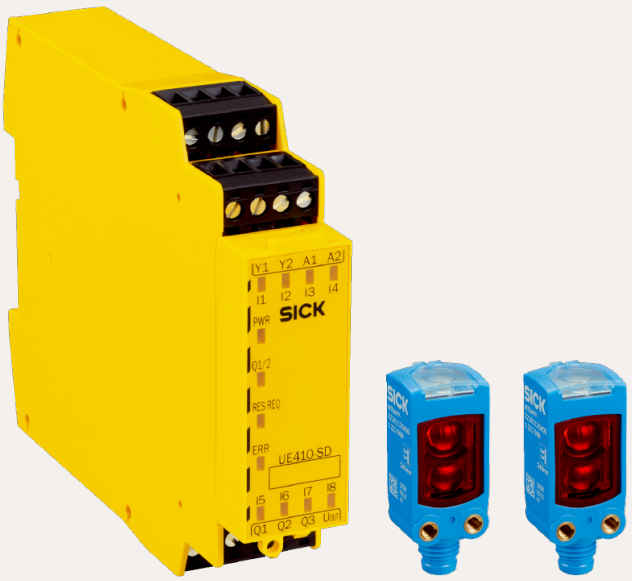

DATASHEET

SYS/SGD-W4150010002BX3

Safeguard Detector
Veiligheidssystemen voor geautomatiseerde materiaalstroom

SICK Sensor Intelligence

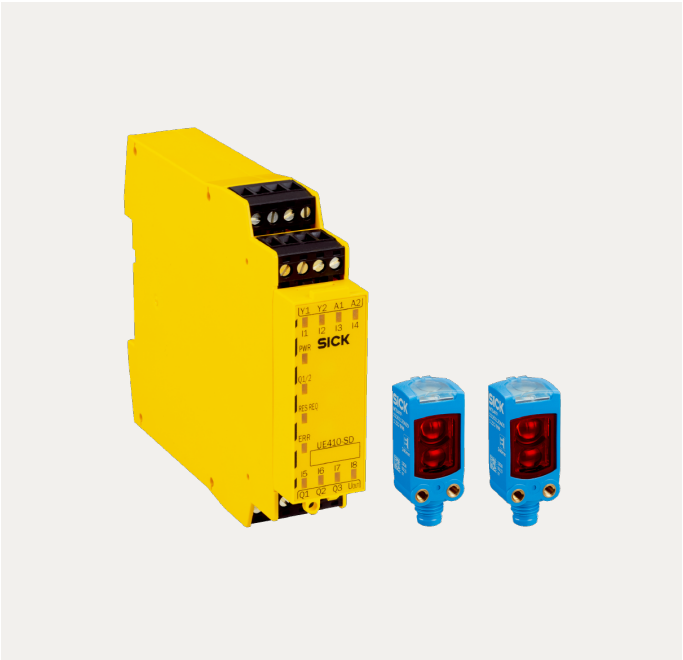

VEILIGHEIDSSYSTEMEN VOOR GEAUTOMATISEERDE MATERIAALSTROOM

SYS/SGD-W4150010002BX3

BESTELINFORMATIE

Type	Artikelnr.
SYS/SGD-W4150010002BX3	1129656

Verdere apparaatvarianten en accessoires op www.sick.com/Safeguard_Detector

GEDETAILLEERDE TECHNISCHE SPECIFICATIES

KENMERKEN

Veiligheidstaak	Natuurlijke bescherming door materiaal
Productomvang	Systeem
Safeguard-Detector-variante	Box-variant
Detectiebereik	30 mm ... 150 mm [1]
Veiligheidstechnische karakteristieken	
Categorie	Categorie 3 (EN ISO 13849-1)
Performance level	PL d (EN ISO 13849-1)
SRS/SRSS-performanceklasse	D (IEC TS 62998-1)
PFH_D (gemiddelde waarschijnlijkheid van gevaarlijk falen en/of defect per uur)	$1{,}0 * 10^{-7}$
DC_{avg} (diagnose coverage)	80 % (EN ISO 13849-1)
$MTTF_D$ (gemiddelde tijd tot een gevaarlijke uitval)	250 jaren (EN ISO 13849-1)
Leveringsomvang	1 × veiligheidscontroller UE410-SD 2 × WTB4F MultiPulse-sensor 150 mm Software, gebruiksaanwijzing, schakelvoorbeeld en SISTEMA-bestand

[1] Als er geen beweegbare afscherming in de detectiezone wordt waargenomen, zorgt de veiligheidscontroller ervoor dat de machine in de veilige toestand wordt gezet.

VEILIGHEIDSCONTROLLER UE410-SD

Opmerking	De veiligheidsanalysemodule UE410-SD kan met één of twee MultiPulse-sensorparen worden gebruikt. De actuator kan direct op de veiligheidsanalysemodule UE410-SD worden aangesloten. Een uitbreiding van de veiligheidsketting met meer logica-elementen (bijv. een hogere veiligheidscontroller) is eveneens mogelijk.
Type configuratie	Door aansluitbedrading
Aantal aansluitbare sensorparen	1 of 2
Aansluittype	Schroefklemmen
Pulsfrequentie van sensoren	10 Hz
Voedingsspanning U_V	24 V DC (19,2 V ... 30 V)
Beschermingsklasse	III (EN 50178)
Isolatieklasse	IP20 (EN 60529)

Bedrijfsomgevingstemperatuur	–25 °C ... 55 °C
Responstijd van compleet veiligheidssysteem (sensoren en veiligheidsanalysemodule)	≤ 160 ms

REFLEXTASTER MULTIPULSE

Aantal sensoren	2 stuks
Detectiebereik	30 mm ... 150 mm [1]
Remissie	6 % ... 90 %
Pulsfrequentie	10 Hz
Responstijd	≤ 100 ms
Lichtsoort	Zichtbaar rood licht
Golflengte	650 nm
Lichtvlekgrootte (afstand)	Ø 7 mm (50 mm)
Aansluittype	Stekker M8, 3-pins
Voedingsspanning	Via veiligheidscontroller
Isolatieklasse	IP67 (EN 60529)
Bedrijfsomgevingstemperatuur	–40 °C ... +60 °C

[1] Als er geen beweegbare afscherming in de detectiezone wordt waargenomen, zorgt de veiligheidscontroller ervoor dat de machine in de veilige toestand wordt gezet.

CERTIFICATEN

EU declaration of conformity	✓
UK declaration of conformity	✓
China RoHS	✓
UK-Type-Examination approval	✓
TÜV approval	✓
TÜV approval annex	✓
EC-Type-Examination approval	✓

MAATTEKENING

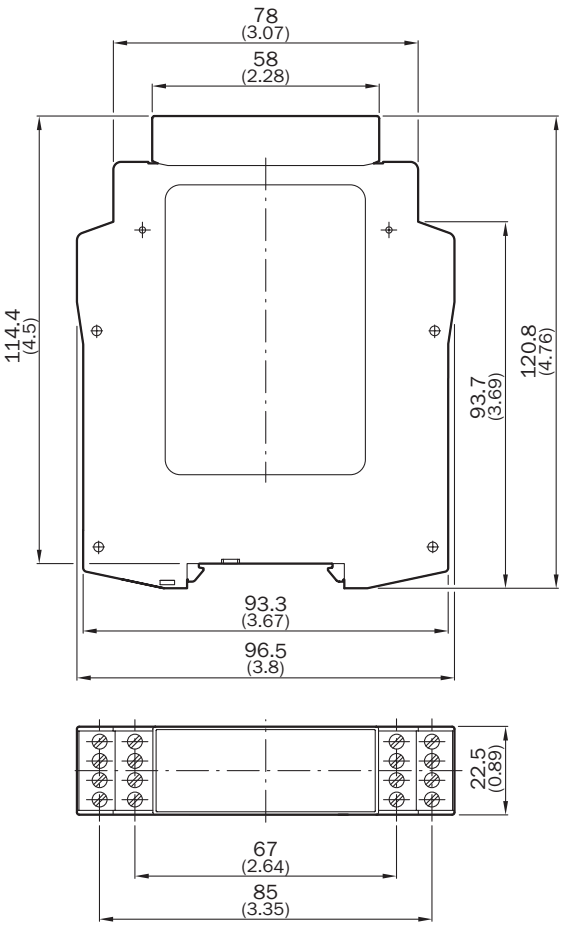

Afmetingen in mm (inch)

MAATTEKENING

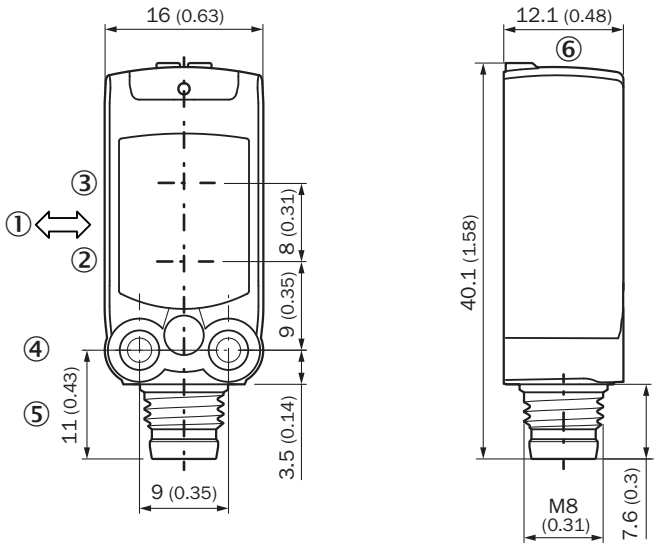

Afmetingen in mm (inch)
① Voorkeurrichting tastobjecten
② Midden optische as zender
③ Midden optische as ontvangstindicator
④ Bevestigingsboring M3
⑤ Aansluiting
⑥ Weergave- en instelelementen

Meer informatie en geschikte accessoires, toepassingsvoorbeelden en downloads zoals CAD-maatmodellen, gebruiksaanwijzingen en software vindt u onder www.sick.com/1129656

SICK AG
WALDKIRCH
GERMANY
SICK.COM

SICK IN ÉÉN OOGOPSLAG

SICK is een wereldwijd toonaangevende technologieonderneming voor intelligente sensoroplossingen en geïntegreerde oplossingen in de industriële automatisering. Onze technologieën stellen wereldwijd nieuwe normen en maken uw industriële processen efficiënter, veiliger en duurzamer – zowel in de logistiek als in de productie.

SICK combineert sensorintelligentie met branche-inzicht en gecertificeerde adviesdiensten. Wij bieden u de ideale basis voor schaalbare en op maat gesneden automatiseringsoplossingen en bieden u een toegevoegde waarde over de hele waardescheppingsketen. Onze nauwe samenwerking met onze klanten is meer dan alleen een belofte: samen verbeteren we de productiviteit, verhogen we de kwaliteit, beschermen we de gezondheid en veiligheid en zorgen we voor een duurzame toekomst. Met empathie en vertrouwen.

Met passie en een pioniersgeest ontwikkelt SICK al sinds 1946 innovatieve technologieën. Dankzij een wereldwijd netwerk in ca. 40 landen biedt SICK wereldwijde dekking en is ook altijd aanwezig bij u in de buurt. Het hoofdkantoor van het bedrijf is gevestigd in Waldkirch in de buurt van Freiburg in Duitsland. Onze klanten doen hun voordeel met ons inzicht in lokale en wereldwijde eisen en behoeften, die wij vertalen naar oplossingen op maat.

SICK
Sensor Intelligence