SICK.COM



데이터시트

SYS/SGD-W4150010002BX3

Safeguard Detector
자동화된 자재 흐름을 위한 안전 시스템

SICK Sensor Intelligence

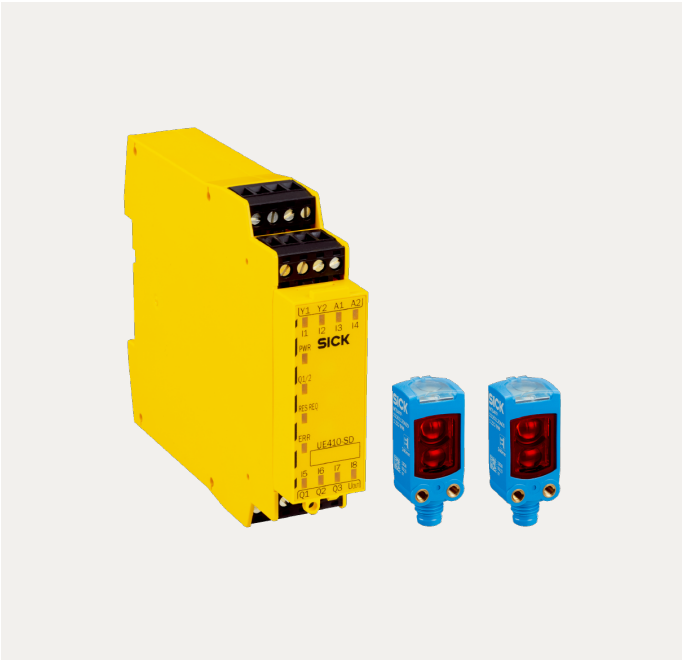

자동화된 자재 흐름을 위한 안전 시스템

SYS/SGD-W4150010002BX3

주문 정보

모델	부품 번호
SYS/SGD-W4150010002BX3	1129656

추가 장치 버전 및 액세서리 www.sick.com/Safeguard_Detector

자세한 기술 데이터

특징

안전 과제	자재를 통한 자연적 보호
제품 범위	시스템
Safeguard Detector 이형	박스 이형
감지 범위	30 mm ... 150 mm [1]
안전 기술적 특징	
범주	범주 3 (EN ISO 13849-1)
성능 수준	PL d (EN ISO 13849-1)
SRS/SRSS 성능 등급	D (IEC TS 62998-1)
PFH_D(시간당 평균 위험 고장 발생 확률)	$1.0 * 10^{-7}$
DC_{avg}(진단율)	80 % (EN ISO 13849-1)
$MTTF_D$(위험한 고장이 일어날 때까지의 평균 시간)	250 연도 (EN ISO 13849-1)
공급 범위	1 x 안전 제어기 UE410-SD 2 x WTB4F MultiPulse 센서 150mm 소프트웨어, 작동 지침서, 회로 예 및 SISTEMA 파일

[1] 이동식 물리적 보호 장치가 감지 범위에서 감지되지 않으면 안전 제어기가 기계에 안전 상태를 보장함.

안전 제어기 UE410-SD

참고 사항	안전 평가 모듈 UE410-SD는 MultiPulse 센서쌍 한 개 또는 두 개로 작동 가능합니다. 액추에이터는 안전 평가 모듈 UE410-SD에 직접 연결할 수 있습니다. 다른 논리 요소(상위 안전 컨트롤러 등)를 보완해서 안전 사슬을 확장하는 것 역시 가능합니다.
구성 방식	연결 케이블로 결선
연결 가능한 센서쌍 개수	1개 또는 2개
연결 방식	나사 단자
센서의 펄스 주파수	10 Hz
공급 전압 U_V	24 V DC (19,2 V ... 30 V)
보호 등급	III (EN 50178)
보호 등급	IP20(EN 60529)
작동 시 주변 온도	–25 °C ... 55 °C

전체 안전 시스템(센서 및 안전 평가 모듈)의 반응 시간	≤ 160 ms

광전 근접 센서 MULTIPULSE

센서 개수	2 개수
감지 범위	30 mm ... 150 mm [1]
반사율	6 % ... 90 %
펄스 반복주파수	10 Hz
반응 시간	≤ 100 ms
빛의 유형	가시 적색광
파장	650 nm
광점 크기(거리)	Ø 7 mm (50 mm)
연결 방식	M8 수 커넥터, 3핀
전원 공급 장치	안전 제어기를 통해
보호 등급	IP67 (EN 60529)
작동 시 주변 온도	–40 °C ... +60 °C

[1] 이동식 물리적 보호 장치가 감지 범위에서 감지되지 않으면 안전 제어기가 기계에 안전 상태를 보장함.

인증서

EU declaration of conformity	✓
UK declaration of conformity	✓
China RoHS	✓
UK-Type-Examination approval	✓
TÜV approval	✓
TÜV approval annex	✓
EC-Type-Examination approval	✓

축적 도면

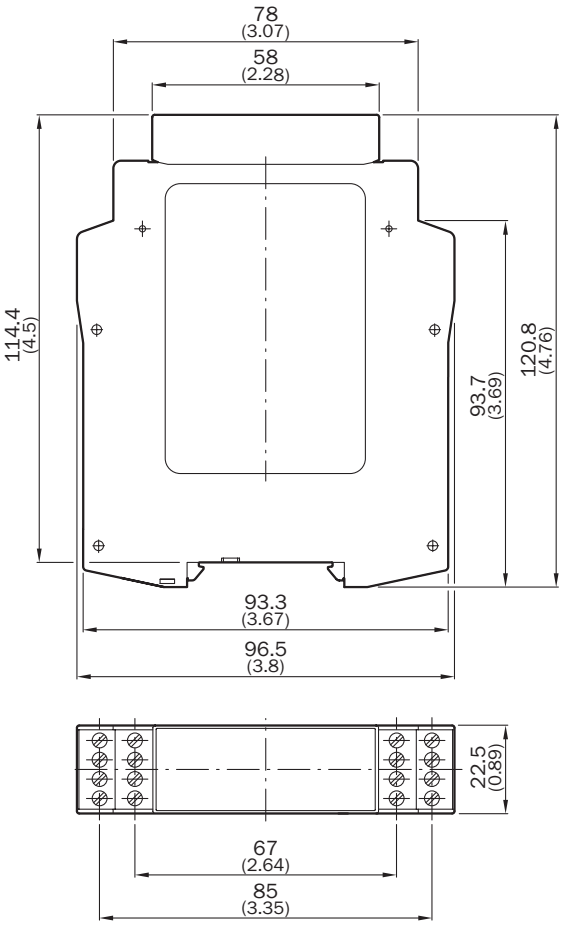
78
(3.07)
58
(2.28)
114.4
(4.5)
120.8
(4.76)
93.7
(3.69)
93.3
(3.67)
96.5
(3.8)
22.5
(0.89)
67
(2.64)
85
(3.35)

친수 단위: mm

축적 도면

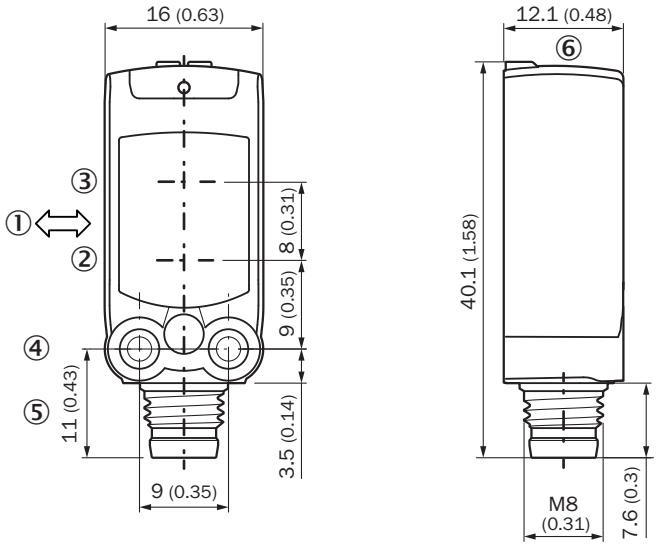

친수 단위: mm
① 목표물의 표준 방향
② 송신기 광축 중심
③ 수신기 광축 중심
④ M3 고정 보어
⑤ 연결
⑥ 표시 및 설정 요소

자세한 정보와 적합한 액세서리, 애플리케이션 사례, 다운로드(예: CAD 치수 모델, 작동 지침서, 소프트웨어)를 다음 링크에서 확인할 수 있습니다 www.sick.com/1129656

SICK AG
WALDKIRCH
GERMANY
SICK.COM

SICK 한눈에 보기

SICK은 산업 자동화 분야에서 지능형 센서 솔루션 및 통합 솔루션을 제공하는 세계적인 선도 기술 기업입니다. 우리의 기술은 글로벌 표준을 설정하며, 물류와 생산 전반에 걸쳐 고객의 산업 공정을 보다 효율적이고, 안전하며, 지속 가능하게 만듭니다.

SICK은 센서 인텔리전스를 산업에 대한 이해와 인증된 컨설팅 서비스와 결합합니다. 우리는 확장 가능하면서도 맞춤형 자동화 솔루션을 위한 이상적인 기반을 제공하고, 전체 가치 사슬 전반에 걸쳐 부가가치를 창출합니다. 고객과의 긴밀한 파트너십은 단순한 약속을 넘어섭니다. 우리는 함께 생산성을 향상시키고, 품질을 높이며, 건강과 안전을 보호하고, 지속 가능한 미래를 확보합니다. 이 모든 것은 공감과 신뢰를 바탕으로 이루어집니다.

SICK은 1946년부터 열정과 개척자 정신을 바탕으로 혁신적인 기술을 개발해 왔습니다. 약 40개국에 걸친 글로벌 네트워크를 바탕으로 SICK은 전 세계에 진출해 있으며, 언제나 고객 가까이에 있습니다. 본사는 독일 프라이부르크 인근 발트키르히에 위치해 있습니다. 고객은 지역 및 글로벌 요구사항에 대한 우리의 이해를 바탕으로 이를 맞춤형 솔루션으로 구현한 혜택을 누립니다.

SICK
Sensor Intelligence