SICK.COM



DATENBLATT

WL23-2P2430

W23-2
Lichttaster und Lichtschranken

SICK Sensor Intelligence



Abbildung kann abweichen

LICHTTASTER UND LICHTSCHRANKEN

WL23-2P2430

BESTELLINFORMATIONEN

Typ	Artikelnr.
WL23-2P2430	1027785

Weitere Geräteausführungen und Zubehör auf www.sick.com/W23-2

TECHNISCHE DATEN IM DETAIL

MERKMALE

Funktionsprinzip	Reflexions-Lichtschranke
Funktionsprinzip Detail	Doppellinse
Abmessungen (B x H x T)	24,6 mm x 80,6 mm x 54 mm
Gehäuseform (Lichtaustritt)	Quaderförmig
Schaltabstand max.	0,1 m ... 10 m [1]
Schaltabstand	0,3 m ... 7 m [1]
Fokus	1,5°
Lichtart	Sichtbares Rotlicht
Lichtsender	LED [2]
Lichtfleckgröße (Entfernung)	Ø 45 mm (2,7 m)
Abstrahlwinkel	1,5°
Wellenlänge	660 nm
Einstellung	Keine

[1] Reflektor PL80A.

[2] Mittlere Lebensdauer: 100.000 h bei T_u = +25 °C.

MECHANIK/ELEKTRIK

Versorgungsspannung U_B	10 V DC ... 30 V DC [1]
Restwelligkeit	< 5 V_{ss} [2]
Stromaufnahme	35 mA [3]
Schaltausgang	PNP
Schaltfunktion	Antivalent
Schaltart	Hell-/dunkelschaltend
Signalspannung PNP HIGH/LOW	Ca. U_V - 2,5 V / 0 V
Ausgangsstrom $I_{max.}$	≤ 100 mA
Ansprechzeit	≤ 2,5 ms [4]
Schaltfrequenz	200 Hz [5]
Anschlussart	Stecker M12, 4-polig
Schutzschaltungen	A [6] C [7] D [8]
Schutzklasse	II [9]
Gewicht	100 g
Polfilter	✓
Gehäusematerial	Kunststoff, ABS
Werkstoff, Optik	Kunststoff, PMMA
Schutzart	IP67
Umgebungstemperatur Betrieb	–25 °C ... +60 °C
Umgebungstemperatur Lager	–40 °C ... +70 °C
UL-File-Nr.	NRKH.E181493 & NRKH7.E181493

[1] Grenzwerte bei Betrieb in kurzschlussgeschütztem Netz max. 8 A.

[2] Darf U_V-Toleranzen nicht über- oder unterschreiten.

[3] Ohne Last.

[4] Signallaufzeit bei ohmscher Last.

[5] Bei Hell-Dunkel-Verhältnis 1:1.

[6] A = U_V-Anschlüsse verpolsicher.

[7] C = Störimpulsunterdrückung.

[8] D = Ausgänge überstrom- und kurzschlussfest.

[9] Bemessungsspannung: 50 V DC.

SICHERHEITSTECHNISCHE KENNGRÖßEN

$MTTF_D$	2.205 Jahre
DC_{avg}	0 %

ANSCHLUSSART

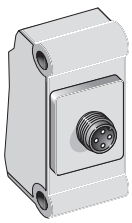

ANSCHLUSSSCHEMA CD-083

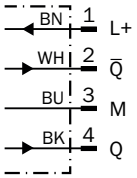

KENNLINIE WL23-2

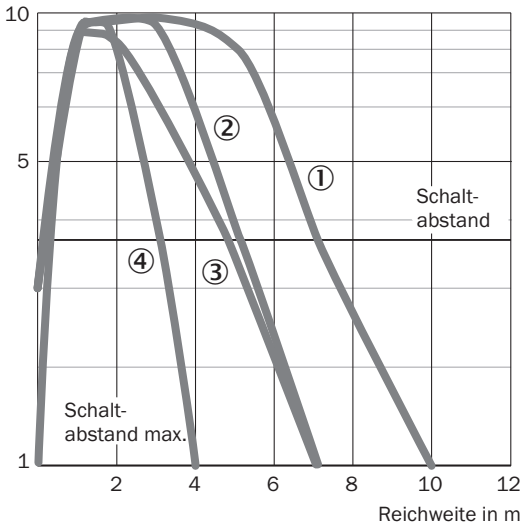

① Reflektor PL80A
② Reflektor PL40A
③ Reflektor C110A
④ Reflektor PL20A

SCHALTABSTAND-DIAGRAMM WL23-2

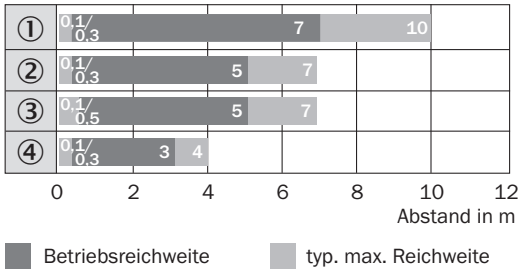

① Reflektortyp PL80A
② Reflektortyp PL40A
③ Reflektortyp C110
④ Reflektortyp PL20A

① Reflektor PL80A
② Reflektor PL40A
③ Reflektor C110A
④ Reflektor PL20A

MAßZEICHNUNG WL23-2

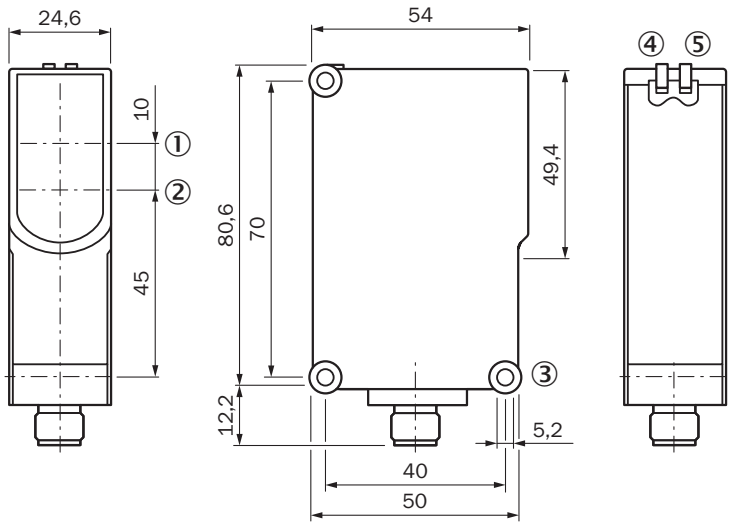

Maße in mm
① Optikachse, Sender
② Optikachse, Empfänger
③ Durchgangsbohrung ø 5,2 mm
④ Anzeige-LED grün: Versorgungsspannung aktiv
⑤ Anzeige-LED gelb: Status Lichtempfang

Weitere Informationen sowie passendes Zubehör, Applikationsbeispiele und Downloads wie CAD Maßmodelle, Betriebsanleitungen und Software finden Sie unter www.sick.com/1027785

SICK AG
WALDKIRCH
GERMANY
SICK.COM

SICK AT A GLANCE

SICK ist ein weltweit führendes Technologieunternehmen für intelligente Sensorlösungen und integrierte Lösungen in der industriellen Automatisierung. Unsere Technologien setzen globale Standards und machen Ihre industriellen Prozesse effizienter, sicherer und nachhaltiger – sowohl in der Logistik als auch in der Produktion.

SICK verbindet Sensorintelligenz mit Branchenverständnis und zertifizierten Beratungsleistungen. Wir bieten die ideale Grundlage für skalierbare sowie maßgeschneiderte Automatisierungslösungen und schaffen Mehrwert entlang der gesamten Wertschöpfungskette. Unsere enge Partnerschaft mit unseren Kunden ist mehr als nur ein Versprechen: Gemeinsam verbessern wir die Produktivität, steigern die Qualität, schützen Gesundheit und Sicherheit und sichern die Zukunft nachhaltig. All das mit Empathie und Vertrauen.

Mit Leidenschaft und Pioniergeist entwickelt SICK seit 1946 innovative Technologien. Dank einem globalen Netzwerk in rund 40 Ländern ist SICK weltweit präsent und immer in Ihrer Nähe. Der Hauptsitz des Unternehmens befindet sich in Waldkirch in der Nähe von Freiburg, Deutschland. Unsere Kunden profitieren von unserem Verständnis für lokale sowie globale Anforderungen, die wir in maßgeschneiderte Lösungen übersetzen.

SICK

Sensor Intelligence