SICK.COM



HOJA DE DATOS

IMB08-02BPOVT0S

IMB
Sensores de proximidad inductivos

SICK
Sensor Intelligence



Imagen aproximada

SENSORES DE PROXIMIDAD INDUCTIVOS

IMB08-02BPOVT0S

INFORMACIÓN SOBRE PEDIDOS

Tipo	N.º de artículo
IMB08-02BPOVT0S	1072589

Para otras versiones del dispositivo y accesorios, véase www.sick.com/IMB

DATOS TÉCNICOS DETALLADOS

CARACTERÍSTICAS

Ejecución	Métrico
Forma de la carcasa	Estándar ultracorta
Tamaño de rosca	M8 x 1
Diámetro	Ø 8 mm
Alcance de detección S_n	2 mm
Distancia de conmutación asegurada S_a	1,62 mm
Instalación en metal	Enrasado
Frecuencia de conmutación	4.000 Hz
Tipo de conexión	Conector M8 de 3 polos [1]
Salida conmutada	PNP
Detalle salida conmutada	PNP
Función de salida	NC
Características eléctricas	C.c. 3 hilos
Grado de protección	IP68 [2] IP69K [3]
Características especiales	Resistente a los refrigerantes y lubricantes, Asistente de ajuste visual, Resistencia temperatura
Aplicaciones especiales	Sector de refrigerantes y lubricantes, Máquinas móviles, condiciones de uso adversas
Elementos suministrados	Tuerca de fijación, acero inoxidable V2A, con dentado de bloqueo (2 x)

[1] Con contactos chapados en oro.

[2] Conforme a EN 60529.

[3] Según ISO 20653:2013-03.

MECÁNICA/ELECTRÓNICA

Tensión de alimentación	10 V DC ... 30 V DC
Ondulación	≤ 10 %
Caída de tensión	≤ 2 V [1]
Histéresis	3 % ... 20 %
Reproducibilidad	≤ 2 % [2] [3]
Desviación de temperatura (de S_r)	± 10 %
CEM	Conforme a EN 60947-5-2
Intensidad permanente I_a	≤ 200 mA
Corriente en vacío	≤ 10 mA
Protección contra cortocircuitos	✓
Supresión de pulso de encendido	✓
Resistente a impactos y oscilaciones	100 g / 11 ms / 1.000 ciclos; 150 g / 1 millón de ciclos; 10 Hz ... 55 Hz, 1 mm / 55 Hz ... 500 Hz / 15 g
Operación a temperatura ambiente	–40 °C ... +100 °C
Material de la carcasa	Acero inoxidable V2A, DIN 1.4305 / AISI 303
Material, superficie activa	Plástico, LCP
Longitud de caja	50 mm
Longitud de rosca utilizable	38 mm
Par de apriete	Typ. 7 Nm [4] Typ. 14 Nm [5]
Clase de protección	III
N.º de archivo UL	E181493

[1] Con I_a max.

[2] Tensión de alimentación U_B y temperatura ambiente Ta constantes.

[3] De Sr.

[4] Cuando se utiliza el lado no dentado de la tuerca.

[5] Cuando se utiliza el lado dentado de la tuerca.

CARACTERÍSTICAS TÉCNICAS DE SEGURIDAD

$MTTF_D$	1.971 años
DC_{avg}	0 %

FACTORES DE REDUCCIÓN

Indicación	Estos valores deben ser considerados como valores de referencia que pueden variar
Acero St37 (Fe)	1
Acero inoxidable (V2A)	Aprox. 0,74
Aluminio (Al)	Aprox. 0,43
Cobre (Cu)	Aprox. 0,33
Latón (Ms)	Aprox. 0,46

INDICACIÓN DE MONTAJE

Observaciones	Véase el gráfico pertinente “Indicaciones de montaje”
B	6,5 mm
C	8 mm
D	6 mm

F	16 mm

CERTIFICADOS

EU declaration of conformity	✓
UK declaration of conformity	✓
ACMA declaration of conformity	✓
Moroccan declaration of conformity	✓
China RoHS	✓
China Compulsory Product Certification (CCC) exempt	✓
cULus certificate	✓

INDICACIÓN DE MONTAJE MONTAJE ENRASADO

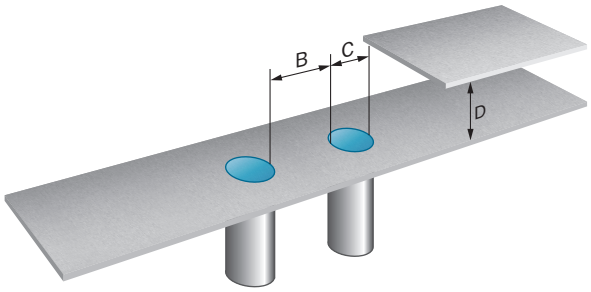

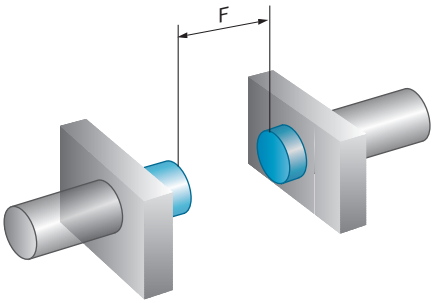

ESQUEMA DE CONEXIÓN CD-004

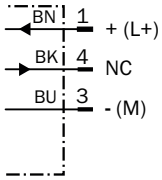

CURVA DE RESPUESTA

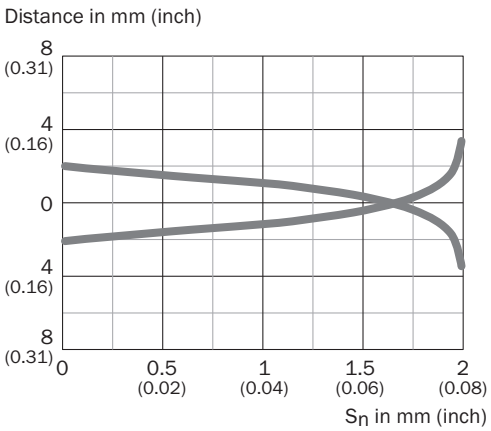

PRINCIPIO FUNCIONAL ASISTENTE DE AJUSTE

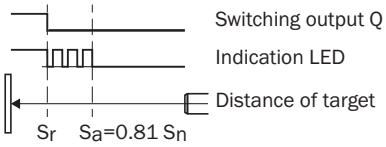

ESQUEMA DE DIMENSIONES IMB08 FORMA CORTA, CONECTOR MACHO M8, ENRASADO

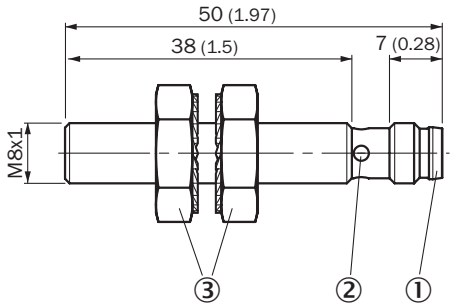

Medidas en mm
① Conexión
② Indicación LED
③ Tuerca de fijación (2 x); SW 13, acero inoxidable V2A

Encontrará más información, así como los accesorios adecuados, ejemplos de aplicación y descargas, tales como modelos CAD dimensionales, instrucciones de uso y software, en www.sick.com/1072589

SICK AG
WALDKIRCH
GERMANY
SICK.COM

SICK EN RESUMEN

SICK es uno de los líderes tecnológicos mundiales en soluciones de sensores inteligentes y soluciones integradas en la automatización industrial. Nuestras tecnologías emplean estándares globales y hacen sus procesos industriales más eficientes y sostenibles, tanto en la logística como en la producción.

SICK combina la inteligencia sensórica con su sólido conocimiento del sector y servicios certificados de asesoramiento. Aportamos la base perfecta para unas soluciones de automatización escalables y personalizadas y ofrecemos valor añadido en toda la cadena de adquisición de valor. La estrecha colaboración que mantenemos con nuestros clientes es algo más que una promesa: unidos aumentamos la productividad, mejoramos la calidad, protegemos la salud y la seguridad y garantizamos un futuro sostenible. Todo ello con empatía y con confianza.

Con pasión y espíritu pionero, SICK lleva desde 1946 desarrollando innovaciones tecnológicas. Gracias a nuestra red mundial presente en unos 40 países SICK mantiene una presencia global que siempre está cerca de usted. La sede principal de la empresa se encuentra en Waldkirch, en las proximidades de Friburgo, Alemania. Gracias a nuestra comprensión de las necesidades tanto locales como globales, nuestros clientes se benefician de unas soluciones hechas a medida.

SICK
Sensor Intelligence