SICK.COM

技術資料

TMS88B-PLC360

TMS/TMM88
傾角感測器

Sensor Intelligence

圖示僅供參考

傾角感測器

TMS88B-PLC360

訂購資訊

型號	貨號
TMS88B-PLC360	1073796

更多裝置規格與配件請參閱: www.sick.com/TMS_TMM88

詳細技術資料

安全相關參數

$MTTF_D$（平均無危險故障時間）	348 年 (EN ISO 13849-1) [1]

[1] 本產品為標準產品，非機械指令中規定的安全裝置。該值的計算基準為平均環境溫度40℃，元件額定負載下，使用頻率為每年8760小時。任何電子元件的失效皆視為危險故障。詳細資訊請參考文件編號 8015532.

性能

軸數	1
量測範圍	360°
解析度	0.01°
靜態量測準確度	Typ. ± 0.15°, max. ± 0.25°
溫度係數（零點）	Typ. ±0,01°/K [1]
極限頻率	0.1 Hz ... 25 Hz, 8階（附數控過濾器）
取樣率	80 Hz

[1] 涉及參考溫度25 °C.

介面

通訊介面	- / 電壓
電壓輸出	0 V ... 10 V
參數化資料	量測範圍 零點 極限頻率 預設值 計數方向反轉 軸分配 輸出可自由
可程式化/可參數化	透過PGT-12-Pro
初始化時間	270 ms

電氣介面

連接類型	公接頭, M12, 5-Pin
電源電壓	17 V DC ... 35 V DC
耗電量	< 35 mA @ 24 V
極性反向保護	✓
輸出短路保護	✓

機械結構

尺寸	66 mm x 90 mm x 36 mm
重量	200 g
外殼材質	(PBT) 塑膠

環境資料

EMC	EN 61326-1, EN ISO 14982, EN ISO 13309
IP等級	IP65 (IEC 60529) IP67 (IEC 60529)
工作溫度範圍	–40 °C ... +80 °C
儲存溫度範圍	–40 °C ... +85 °C
耐衝擊	100 g, 6 ms (EN 60068-2-27)
耐振動	10 g, 10 Hz ... 2,000 Hz (EN 60068-2-6)

證書

EU declaration of conformity	✓
UK declaration of conformity	✓
ACMA declaration of conformity	✓
China RoHS	✓
Information according to Art. 3 of Data Act (Regulation EU 2023/2854)	✓

TMX88X-PXC

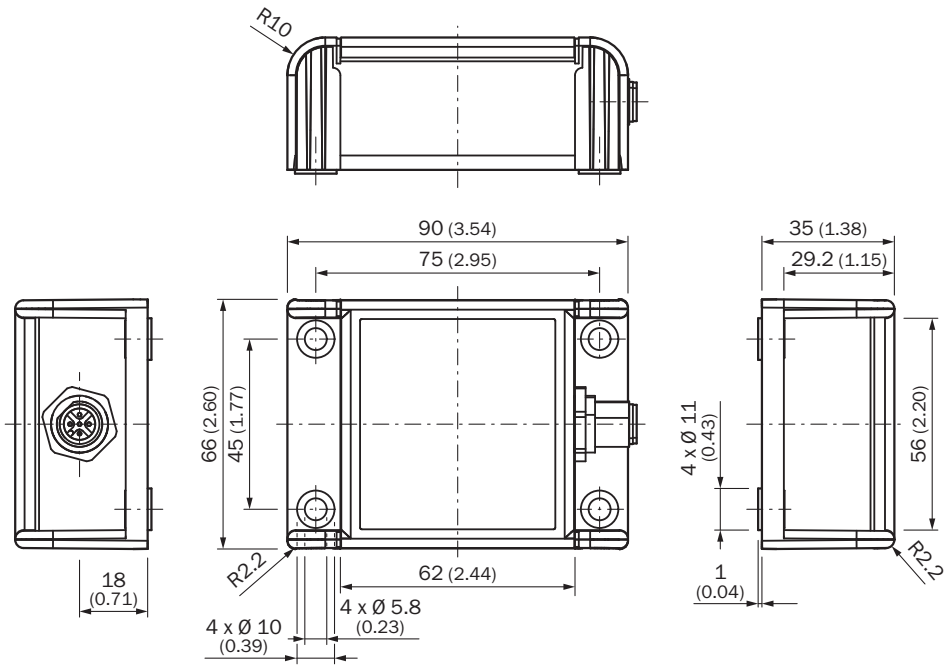

尺寸 (mm)

ANSCHLUSSBELEGUNG

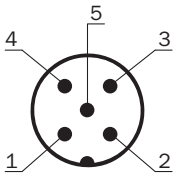

引脚5-Pin M12公接頭	信號	描述
1	VDC	電源電壓
2	B-OUT	感測器輸出B（標準：Y）
3	GND	0V (GND)
4	A-OUT	感測器輸出A（標準：X）
5	TEACH	零點設定輸入

關於合適配件、應用範例及下載內容（如CAD尺寸模型、操作說明、軟體等）的其他資訊請參閱:
www.sick.com/1073796

SICK AG
WALDKIRCH
GERMANY
SICK.COM

SICK企業情況總纜

SICK是世界領先的專業為工業自動化提供智慧型感測器解決方案與一體化解決方案的技術企業。我們的技術為全球樹立了標準，令您在物流與生產領域的工業流程更高效、更安全、更具永續性。

SICK將感測器智慧與對行業的深刻理解及獲得認證的顧問服務有機結合。我們提供了打造可擴充的客製化自動化解決方案的理想基礎，並為整條價值創造鏈帶來附加價值。我們與客戶建立了密切的合作夥伴關係，這不止是一項承諾：我們還將攜手改進生產效率，提高品質，保護人員健康與安全，並保障未來的永續發展。這一切都建立在相互理解、相互信任的基礎上。

自1946年創辦開始，SICK始終懷有對技術的熱愛，發揚先驅精神，積極研發一系列創新技術。SICK在全球大約40個國家與地區構建起了網路，以此開展跨國經營，並始終伴您左右。企業總部位於德國弗萊堡附近的瓦爾德基爾希。我們將對本地及全球化要求的認識轉化為客製化解決方案，令客戶大為受益。

SICK
Sensor Intelligence