SICK.COM



DATABLAD

MZT8-1V9NO-KUA

MZT8
Cylindersensorer

SICK Sensor Intelligence



CYLINDERSENSORER

MZT8-1V9NO-KUA

BESTÄLLNINGSINFORMATION

typ	artikel nr
MZT8-1V9NO-KUA	1094836

Fler enhetsutföranden och tillbehör på www.sick.com/MZT8

TEKNISKA DATA I DETALJ

KÄNNETECKEN

Cylinderform	T-spår
Cylinderform med adapter	Profilstångcylinder Dragstångscylinder Rundcylinder Cylinder med dovetailpår SMC-skena CDQ2 SMC-skena ECDQ2
Husets längd	24 mm
Kopplingsutgång	NPN
Kopplingsfrekvens	1.000 Hz
Utgångsfunktion	N/C
Elektriskt utförande	DC 3-ledare
IP-klassning	IP68 [1]

[1] Enligt EN 60529 (IP67/IP68).

MEKANIK/ELEKTROTEKNIK

Matningsspänning	10 V DC ... 30 V DC
Elförbrukning	10 mA, utan last
Spänningsbortfall	≤ 2,2 V
Kontinuerlig ström I_a	≤ 200 mA
Skyddsklass	III
Tidsfördröjning innan tillgänglighet	25 ms
Responskänslighet typ.	1,9 mT
Gränsställare typ.	9 mm [1]
Hysteres typ.	0,7 mT

[1] Avstånd som tillryggaläggs av givarmagneten medan sensorn avger en kopplingssignal.

[2] Matningsspänning U_s och omgivningstemperatur Ta konstanta.

Reproducerbarhet	≤ 0,1 mT [2]
Polaritetsskyddad	Ja
Kortslutningsskydd	Ja
LED kopplingsstatus	Ja
Teach-in	Nej
Tillslagsimpulsundertryckning	Ja
Omgivningstemperatur, drift	–30 °C ... +80 °C
Stöt och vibrationstålighet	30 g, 11 ms / 10 ... 55 Hz, 1 mm
EMC	Enligt EN 60947-5-2
Anslutningstyp	Kabel, 3 ledare, kabeländhylsor, lämpligt för kabelpaket, 3 m
Anslutningstyp detalj	
Ledartvärsnitt	0,14 mm²
Kabeldiameter	Ø 2,9 mm
Böjradie	Vid fast dragning > 3 x kabeldiameter I rörligt tillstånd > 5 x kabeldiameter
Torsionbelastning	± 180° / 1 m
Kabelkedjecykler	> 2.000.000
Kabelkedjeparameter	Förflyttningshastighet max. 3,3 m/s vid 5 m horisontell transportväg Acceleration max. 5 m/s²
Kabelutgång	Rak
Material	
Hölje	Plast, PA12
Kabel	PUR
UL-File-Nr.	NRKH.E181493 & NRKH7.E181493

[1] Avstånd som tillryggaläggs av givarmagneten medan sensorn avger en kopplingssignal.

[2] Matningsspänning U_B och omgivningstemperatur Ta konstanta.

SÄKERHETSTEKNISKA PARAMETRAR

$MTTF_D$	2.289 år
DC_{avg}	0 %
T_M (användningstid)	20 år

CERTIFIKAT

EU declaration of conformity	✓
UK declaration of conformity	✓
ACMA declaration of conformity	✓
Moroccan declaration of conformity	✓
China RoHS	✓
China Compulsory Product Certification (CCC) exempt	✓
cULus certificate	✓

MONTERINGSINFORMATION

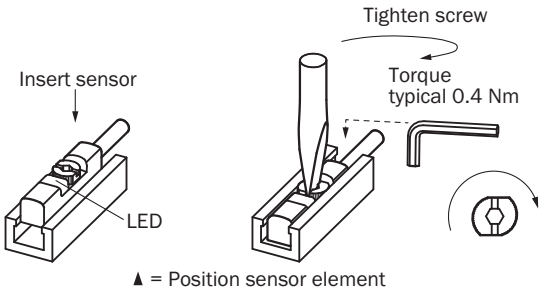

ANSLUTNINGSSCHEMA CD-003

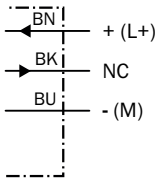

FUNKTIONSPRINCIP GRÄNSSTÄLLARE

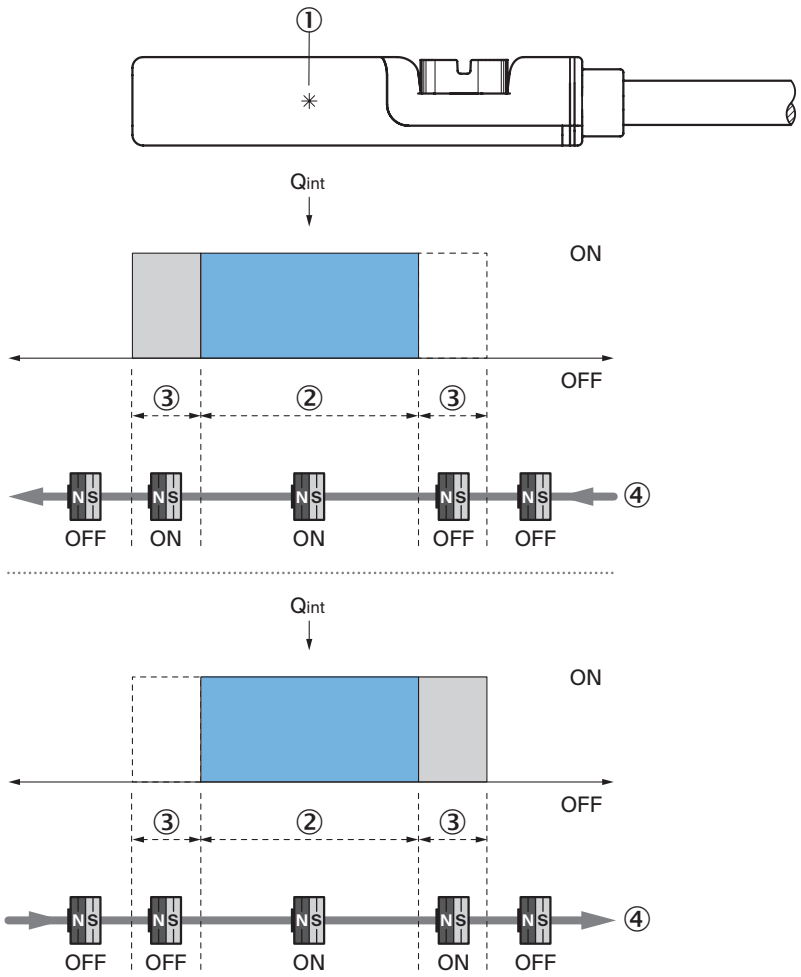

Obs: Sensorhus kan variera: Illustrationen motsvarar utgångsfunktionen ”NO-kontakt”; gränsställare = brytpunktsbredd + hysteres

① position sensorelement
② Kopplingspunktens bredd
③ hysteres
④ Magnetens rörelseriktning

MÅTTRITNING KABEL

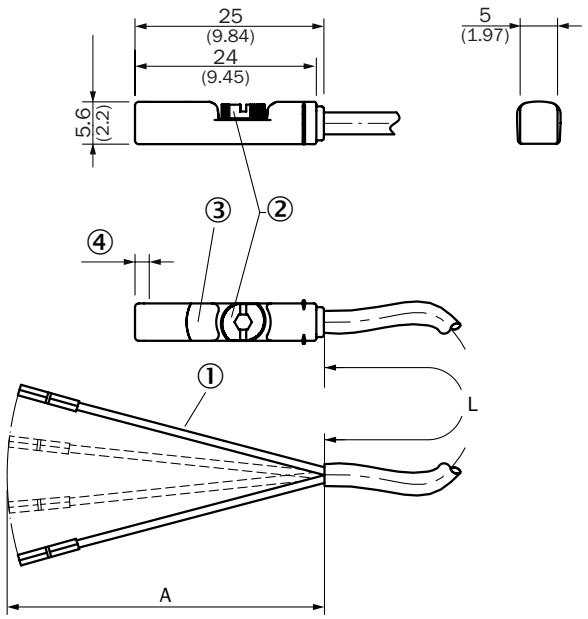

Mått i mm
① Anslutning
② monteringsskruv NV 2,0
③ Indikeringslysdiod
④ Position sensorelement; kort gränsställare (3 mm): 2,25 mm; lång gränsställare (9 mm): 1,5 mm

Artikel nr	Typ	L	A	Antal ledare
1044349	MZT8-03VPS-KW0	2 m	42 mm	3
1044468	MZT8-03VNS-KW0	2 m	42 mm	3
1044469	MZT8-03VPS-KU0	2 m	42 mm	3
1044931	MZT8-03VPO-KU0	2 m	42 mm	3
1044934	MZT8-03VNS-KU0	2 m	42 mm	3
1048049	MZT8-28VPS-KU0	2 m	42 mm	3
1073269	MZT8-2V6PSTKW0	2 m	42 mm	3
1088313	MZT8-2V6NSTKW0	2 m	42 mm	3
1054237	MZT8-03VPS-KUDS08	2,5 m	42 mm	3
1044466	MZT8-03VPS-KUA	3 m	42 mm	3
1068535	MZT8-28VNS-KUA	3 m	42 mm	3
1068912	MZT8-03VNS-KUA	3 m	42 mm	3
1092766	MZT8-2V8NS-KUAS31	3 m	42 mm	3
1093836	MZT8-1V9NS-KUA	3 m	42 mm	3
1094836	MZT8-1V9NO-KUA	3 m	42 mm	3
1054238	MZT8-03VPS-KUDS09	3,6 m	42 mm	3
1044470	MZT8-03VPS-KUB	5 m	42 mm	3
1048314	MZT8-03VPS-KWB	5 m	42 mm	3
1057030	MZT8-28VPS-KWB	5 m	42 mm	3
1071438	MZT8-1V9PS-KUB	5 m	42 mm	3
1075262	MZT8-28VPS-KUB	5 m	42 mm	3
1073270	MZT8-2V6PSTKWB	5 m	42 mm	3
1091033	MZT8-03VNS-KUDS28	9 m	42 mm	3
1054051	MZT8-03VPS-KUD	10 m	42 mm	3
1060429	MZT8-03VPO-KUD	10 m	42 mm	3
1073271	MZT8-2V6PSTKWD	10 m	42 mm	3

Mer information och lämpliga tillbehör, tillämpningsexempel och nedladdningar som CAD-måttmodeller, bruksanvisningar och programvara, finns på www.sick.com/1094836

SICK AG
WALDKIRCH
GERMANY
SICK.COM

SICK
ÖVERSIKT

SICK är ett världsledande teknikföretag som skapar intelligenta sensorlösningar och integrerade lösningar inom industriell automatisering. Vår teknik sätter nya globala standarder och gör dina industriella processer effektivare, säkrare och hållbarare – både vad gäller logistik och produktion.

SICK kopplar samman sensorintelligens med branschkompetens och certifierade rådgivningstjänster. Vi erbjuder den perfekta grunden för skalbara och skräddarsydda automatiseringslösningar och skapar mervärde längs hela värdekedjan. Vårt nära partnerskap mer våra kunder är mer än bara ett löfte: Tillsammans förbättrar vi produktiviteten, ökar kvaliteten, skyddar hälsan och säkerheten och gör framtiden mer hållbar. Allt detta med empati och förtroende.

Sedan 1946 utvecklar SICK innovativ teknik med glöd och en pionjäranda. Tack vare ett globalt nätverk i ca 40 länder är SICK närvarande över hela världen och finns alltid i din närhet. Företagets huvudsäte är i Waldkirch i närheten av Freiburg i Tyskland. Våra kunder drar nytta av vår förståelse för både lokala och globala krav som vi omsätter i skräddarsydda lösningar.

SICK
Sensor Intelligence