SICK.COM



FICHA DE DADOS

MZT8-1V9NO-KUA

MZT8
Sensores cilíndricos

SICK Sensor Intelligence



SENSORES CILÍNDRICOS

MZT8-1V9NO-KUA

INFORMAÇÕES DO PEDIDO

tipo	nº de artigo
MZT8-1V9NO-KUA	1094836

Outras versões do aparelho e acessórios em www.sick.com/MZT8

DADOS TÉCNICOS EM DETALHE

CARACTERÍSTICAS

Formato cilíndrico	Ranhura T
Formatos cilíndricos com adaptador	Cilindros com barra de perfil Cilindros com barra de tração Cilindros redondos Cilindros com ranhura tipo cauda de andorinha Trilho SMC CDQ2 Trilho SMC ECDQ2
Comprimento da carcaça	24 mm
Saída de comutação	NPN
Frequência de comutação	1.000 Hz
Função de saída	NF
Modelo elétrico	3 fios CC
Grau de proteção	IP68 [1]

[1] Conforme EN 60529 (IP67/IP68).

MECÂNICA/SISTEMA ELÉTRICO

Tensão de alimentação	10 V DC ... 30 V DC
Consumo de corrente	10 mA, Sem carga
Queda de tensão	≤ 2,2 V
Corrente permanente I_a	≤ 200 mA
Classe de proteção	III
Atraso de disponibilidade	25 ms
Sensibilidade de resposta típ.	1,9 mT
Caminho de passagem típ.	9 mm [1]
Histerese típ.	0,7 mT

[1] Distância percorrida pelo ímã de encoder enquanto o sensor emite um sinal de comutação.

[2] Tensão de alimentação U_B e temperatura ambiente Ta constantes.

Reprodutibilidade	≤ 0,1 mT [2]
Proteção contra polaridade reversa	Sim
Proteção contra curto-circuitos	Sim
LED de estado de comutação	Sim
Teach-in	Não
Supressão do impulso de ligação	Sim
Temperatura ambiente, operação	–30 °C ... +80 °C
Resistência a impactos e vibrações	30 g, 11 ms / 10 ... 55 Hz, 1 mm
CEM	Conforme EN 60947-5-2
Tipo de conexão	Cabo, 3 fios, luvas terminais do fio, compatível com esteira de arrasto, 3 m
Tipo de conexão - detalhe	
Seção transversal do condutor	0,14 mm²
Diâmetro do cabo	Ø 2,9 mm
Raio de dobramento	Em instalação fixa > 3 x diâmetro do cabo Em estado móvel > 5 x diâmetro do cabo
Tensão de torção	± 180° / 1 m
Ciclos da esteira de arrasto	> 2.000.000
Parâmetros da esteira de arrasto	Velocidade de deslocamento máx. 3,3 m/s a 5 m de comprimento de deslocamento horizontal Aceleração máx. 5 m/s²
Saída de cabo	Axial
Material	
Carcaça	Plástico, PA12
Cabo	PUR
Nº arquivo UL	NRKH.E181493 & NRKH7.E181493

[1] Distância percorrida pelo ímã de encoder enquanto o sensor emite um sinal de comutação.

[2] Tensão de alimentação U_B e temperatura ambiente Ta constantes.

CARACTERÍSTICAS DE SEGURANÇA

$MTTF_D$	2.289 anos
DC_{avg}	0 %
T_M (duração de uso)	20 anos

CERTIFICADOS

EU declaration of conformity	✓
UK declaration of conformity	✓
ACMA declaration of conformity	✓
Moroccan declaration of conformity	✓
China RoHS	✓
China Compulsory Product Certification (CCC) exempt	✓
cULus certificate	✓

NOTA RELATIVA À MONTAGEM

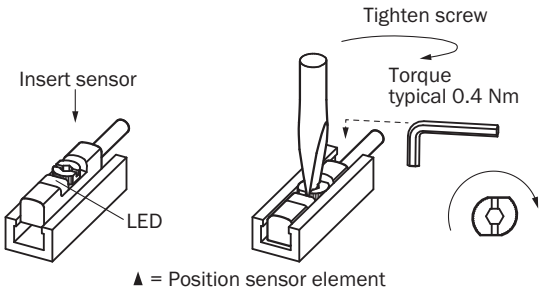

ESQUEMA DE CONEXÃO CD-003

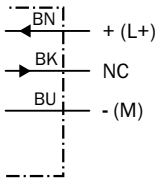

PRINCÍPIO DE FUNCIONAMENTO CAMINHO DE PASSAGEM

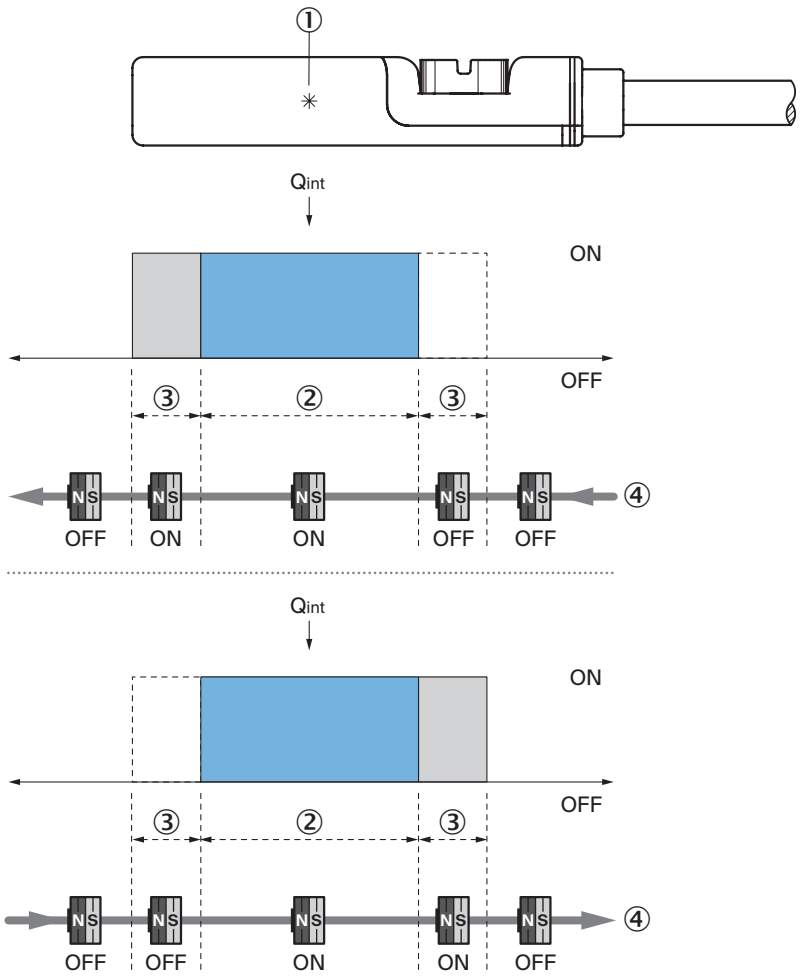

Nota: a carcaça do sensor pode ser diferente; a representação corresponde à função de saída “contato NA”; caminho de passagem = largura do ponto de comutação + histerese
① posição elemento de sensor
② Largura do ponto de comutação
③ Histerese
④ Direção de movimento do ímã

DESENHO DIMENSIONAL CABO

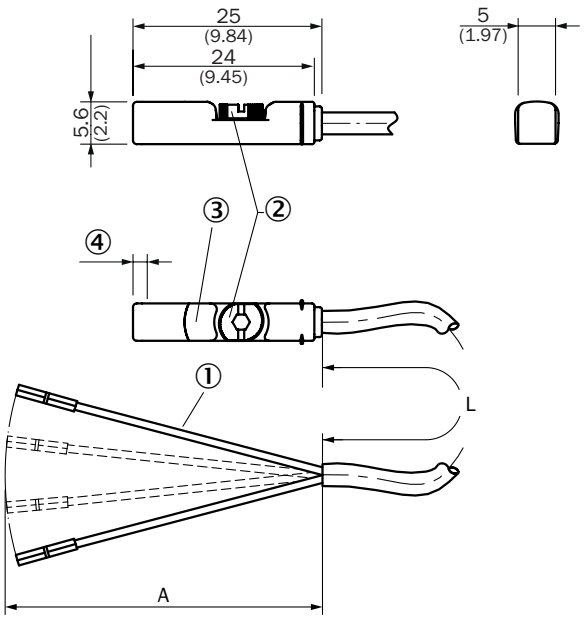

Dimensões em mm
① Conexão
② parafuso de fixação SW 2,0
③ Indicador LED
④ posição elemento de sensor; caminho de passagem curto (3 mm): 2,25 mm; caminho de passagem longo (9 mm): 1,5 mm

Nº de artigo	Tipo	L	A	Número de fios
1044349	MZT8-03VPS-KW0	2 m	42 mm	3
1044468	MZT8-03VNS-KW0	2 m	42 mm	3
1044469	MZT8-03VPS-KU0	2 m	42 mm	3
1044931	MZT8-03VPO-KU0	2 m	42 mm	3
1044934	MZT8-03VNS-KU0	2 m	42 mm	3
1048049	MZT8-28VPS-KU0	2 m	42 mm	3
1073269	MZT8-2V6PSTKW0	2 m	42 mm	3
1088313	MZT8-2V6NSTKW0	2 m	42 mm	3
1054237	MZT8-03VPS-KUDS08	2,5 m	42 mm	3
1044466	MZT8-03VPS-KUA	3 m	42 mm	3
1068535	MZT8-28VNS-KUA	3 m	42 mm	3
1068912	MZT8-03VNS-KUA	3 m	42 mm	3
1092766	MZT8-2V8NS-KUAS31	3 m	42 mm	3
1093836	MZT8-1V9NS-KUA	3 m	42 mm	3
1094836	MZT8-1V9NO-KUA	3 m	42 mm	3
1054238	MZT8-03VPS-KUDS09	3,6 m	42 mm	3
1044470	MZT8-03VPS-KUB	5 m	42 mm	3
1048314	MZT8-03VPS-KWB	5 m	42 mm	3
1057030	MZT8-28VPS-KWB	5 m	42 mm	3
1071438	MZT8-1V9PS-KUB	5 m	42 mm	3
1075262	MZT8-28VPS-KUB	5 m	42 mm	3
1073270	MZT8-2V6PSTKWB	5 m	42 mm	3
1091033	MZT8-03VNS-KUDS28	9 m	42 mm	3
1054051	MZT8-03VPS-KUD	10 m	42 mm	3
1060429	MZT8-03VPO-KUD	10 m	42 mm	3
1073271	MZT8-2V6PSTKWD	10 m	42 mm	3

Informações adicionais, bem como acessórios adequados, exemplos de aplicação e downloads, como modelos dimensionais em CAD, manuais de instruções e software, podem ser encontrados em www.sick.com/1094836

SICK AG
WALDKIRCH
GERMANY
SICK.COM

A SICK EM SÍNTESE

A SICK é uma empresa global líder em tecnologia, especializada em soluções inteligentes de sensores e soluções integradas para automação industrial. Nossas tecnologias estabelecem padrões globais e tornam seus processos industriais mais eficientes, seguros e sustentáveis – tanto na logística quanto na produção.

A SICK combina inteligência de sensores com profundo conhecimento setorial e serviços de consultoria certificados. Oferecemos a base ideal para soluções de automação escaláveis e personalizadas, gerando valor ao longo de toda a cadeia de valor. Nossa estreita parceria com os clientes é mais do que uma promessa: juntos, aumentamos a produtividade, elevamos a qualidade, protegemos a saúde e a segurança e garantimos um futuro sustentável. Tudo isso com empatia e confiança.

Com paixão e espírito pioneiro, a SICK desenvolve tecnologias inovadoras desde 1946. Graças a uma rede global presente em cerca de 40 países, a SICK atua mundialmente e está sempre próxima de você. A sede da empresa está localizada em Waldkirch, próximo a Freiburg, na Alemanha. Nossos clientes se beneficiam do nosso entendimento das demandas locais e globais, que traduzimos em soluções sob medida.

SICK
Sensor Intelligence