SICK.COM



技術資料

LFV330-CAGBVX8N0360

LFV300
液位感測器

SICK Sensor Intelligence



圖示僅供參考

液位感測器

LFV330-CAGBVX8N0360

訂購資訊

型號	貨號
LFV330-CAGBVX8N0360	6068407

更多裝置規格與配件請參閱: www.sick.com/LFV300

詳細技術資料

特徵

感測方式	限位
探頭類型	振動叉
探頭長度	360 mm
過程壓力	–1 bar ... 64 bar
過程溫度	–50 °C ... +150 °C [1]
流體密度	0.5 g/cm³ ... 2.5 g/cm³
ATEX認證	ATEX II 1G, 1/2G, 2G Ex ia IIC T6 Ga, Ga/Gb, Gb +WHG
樣機檢驗	PTB 16 ATEX 2008 X

[1] 針對ATEX（防爆型）裝置，參見安全提示.

性能

感測器精確度	± 2 mm
可重複性	≤ 1 mm
黏度	0.1 mPas ... 10,000 mPas
反應時間	500 ms
MTBF	9,73*10^6 h

電氣介面

通訊介面	-
電源電壓	4.5 V DC ... 12 V DC
殘餘漣波	≤ 5 V_{ss}
耗電量	1 mA / 2,5 mA
初始化時間	< 2 s
VDE防護等級2	✓
連接類型	M20 x 1.5

輸出信號	NAMUR信號
電子業	NAMUR信號
遲滯	2 mm
輸出電流	1 mA / 2,5 mA
IP等級	IP66 / IP67
溫度飄移	0.03 mm/K

機械結構

感測面材質	不鏽鋼1.4404（可選Ra ≤ 0.8 µm）
接續牙口	G ¾ A PN 64 / 1.4404
感測器材質	不鏽鋼1.4404

環境資料

工作環境溫度	–40 °C ... +70 °C
倉庫環境溫度	–40 °C ... +80 °C

證書

EU declaration of conformity	✓
UK declaration of conformity	✓
ACMA declaration of conformity	✓
China RoHS	✓
FDA certificate	✓
ATEX certificate	✓

尺寸圖 LFV330

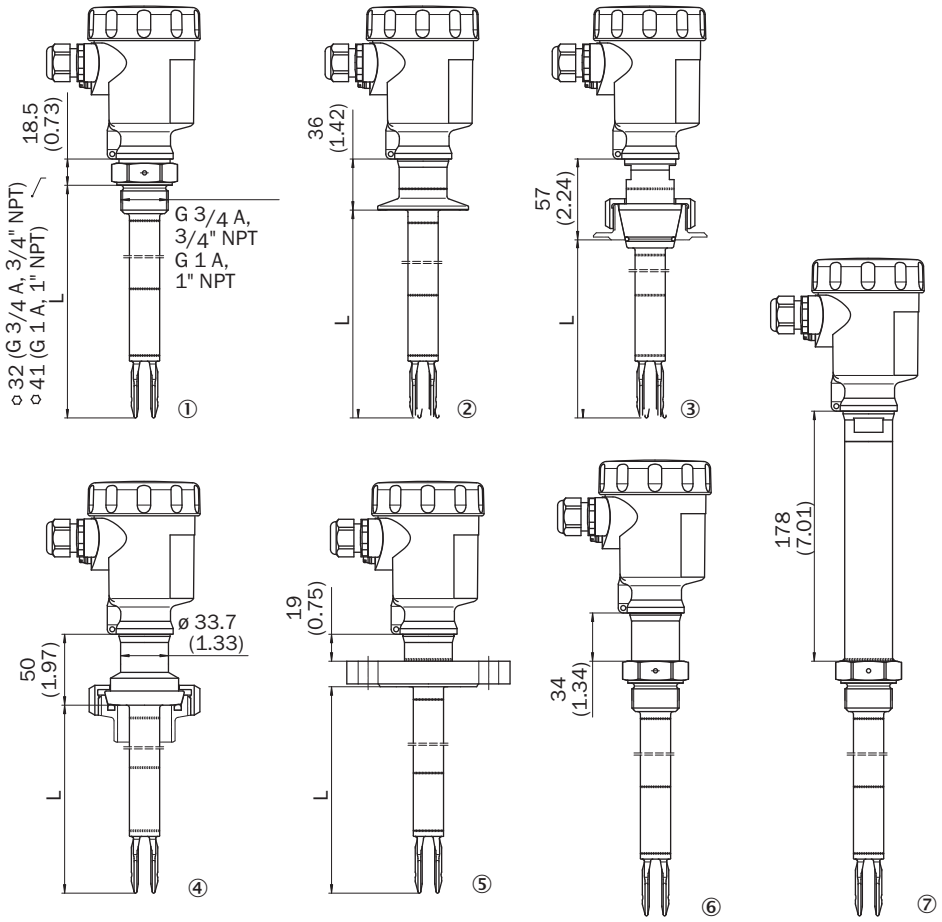

尺寸 (mm)
① 擰入螺紋
② 三夾鉗
③ 錐體 DN 25
④ DN 40管接頭
⑤ 法蘭
⑥ 不透氣饋通
⑦ 溫度插件

尺寸圖 預焊接管接頭上的標記

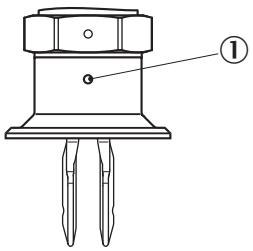

尺寸 (mm)
① 標記

連接示意圖 NAMUR - 電子嵌件

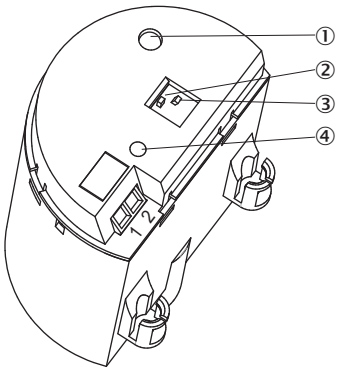

① 指示燈 (LED)
② 用於逆轉特性曲線的DIL開關
③ 用於切換靈敏度的DIL開關
④ 模擬鍵

連接示意圖 NAMUR接線圖

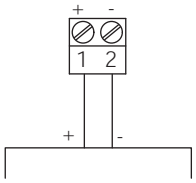

安裝提示 正在流入的填料

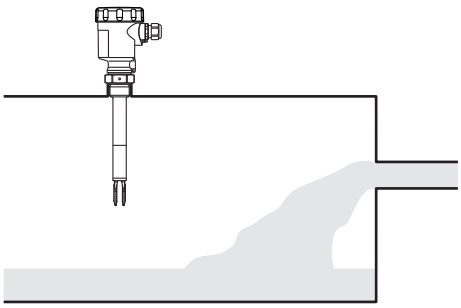

特性曲線 環境溫度 - 過程溫度

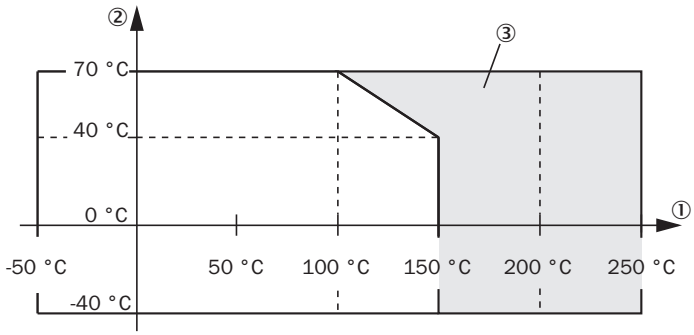

① 過程溫度，單位：°C (°F)
② 環境溫度，單位：°C (°F)
③ 含溫度插件的溫度範圍

關於合適配件、應用範例及下載內容（如CAD尺寸模型、操作說明、軟體等）的其他資訊請參閱:
www.sick.com/6068407

SICK AG
WALDKIRCH
GERMANY
SICK.COM

SICK企業情況總纜

SICK是世界領先的專業為工業自動化提供智慧型感測器解決方案與一體化解決方案的技術企業。我們的技術為全球樹立了標準，令您在物流與生產領域的工業流程更高效、更安全、更具永續性。

SICK將感測器智慧與對行業的深刻理解及獲得認證的顧問服務有機結合。我們提供了打造可擴充的客製化自動化解決方案的理想基礎，並為整條價值創造鏈帶來附加價值。我們與客戶建立了密切的合作夥伴關係，這不止是一項承諾：我們還將攜手改進生產效率，提高品質，保護人員健康與安全，並保障未來的永續發展。這一切都建立在相互理解、相互信任的基礎上。

自1946年創辦開始，SICK始終懷有對技術的熱愛，發揚先驅精神，積極研發一系列創新技術。SICK在全球大約40個國家與地區構建起了網路，以此開展跨國經營，並始終伴您左右。企業總部位於德國弗萊堡附近的瓦爾德基爾希。我們將對本地及全球化要求的認識轉化為客製化解決方案，令客戶大為受益。

SICK
Sensor Intelligence