SICK.COM



ТЕХНИЧЕСКОЕ ОПИСАНИЕ

LFV330-CAGBVX8N0360

LFV300
Датчики уровня

SICK Sensor Intelligence



Изображения могут отличаться от оригинала

ДАТЧИКИ УРОВНЯ

LFV330-CAGBVX8N0360

ИНФОРМАЦИЯ ДЛЯ ЗАКАЗА

тип	артикул
LFV330-CAGBVX8N0360	6068407

Прочие варианты исполнения устройства и принадлежности можно найти по ссылке: www.sick.com/LFV300

ПОДРОБНЫЕ ТЕХНИЧЕСКИЕ ДАННЫЕ

ХАРАКТЕРИСТИКИ

Способ измерения	Предельное значение
Длина зонда	360 mm
Рабочее давление	–1 bar ... 64 bar
Рабочая температура	–50 °C ... +150 °C, в устройствах ATEX см. указание по технике безопасности
Плотность загружаемого материала	0,5 g/cm³ ... 2,5 g/cm³
Допуск ATEX	ATEX II 1G, 1/2G, 2G Ex ia IIC T6 Ga, Ga/Gb, Gb +WHG
Испытание опытного образца	PTB 16 ATEX 2008 X

ПРОИЗВОДИТЕЛЬНОСТЬ

Точность измерительного элемента	± 2 mm
Воспроизводимость	≤ 1 mm
Вязкость	0,1 mPas ... 10.000 mPas
Оценка	500 ms
Средняя наработка на отказ	9,73*10^6 h

ЭЛЕКТРИКА

Интерфейс связи	-
Напряжение питания	4,5 V DC ... 12 V DC
Остаточная пульсация	≤ 5 V_{ss}
Потребление тока	1 mA / 2,5 mA
Время инициализации	< 2 s
Класс защиты 2 по VDE	✓
Вид подключения	M20 x 1,5
Выходной сигнал	Сигнал Namur
Электроника	Сигнал Namur

Гистерезис	2 mm
Выходной ток	1 mA / 2,5 mA
Тип защиты	IP66 / IP67
Температурный дрейф	0,03 mm/K

МЕХАНИКА

Материалы, соприкасающиеся со средой	Нержавеющая сталь 1.4404 (опционально Ra ≤ 0,8 мкм)
Технические подключения	G ¾ A PN 64 / 1.4404
Материал корпуса	Нержавеющая сталь (электрополированная)
Материал датчиков	Нержавеющая сталь 1.4404

ДАННЫЕ ОКРУЖАЮЩЕЙ СРЕДЫ

Диапазон температур при работе	–40 °C ... +70 °C
Диапазон температур при хранении	–40 °C ... +80 °C

СЕРТИФИКАТЫ

EU declaration of conformity	✓
UK declaration of conformity	✓
ACMA declaration of conformity	✓
China RoHS	✓
FDA certificate	✓
ATEX certificate	✓

ГАБАРИТНЫЙ ЧЕРТЕЖ МАРКИРОВКА НА ПРИВАРНОМ ФЛАНЦЕ

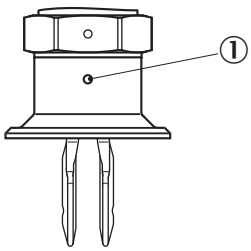

Размеры, мм
① маркировка

ГАБАРИТНЫЙ ЧЕРТЕЖ LFV330

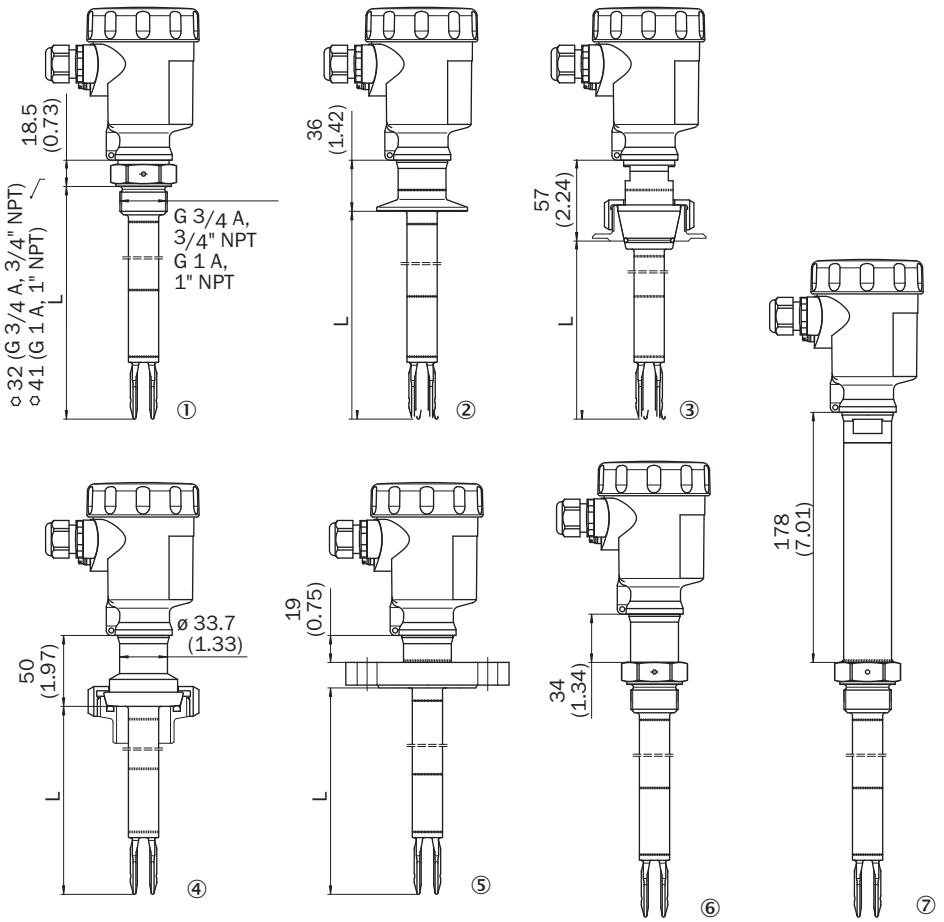

Размеры, мм
① резьба
② тройной зажим
③ конус DN 25
④ резьбовое трубное соединение DN 40
⑤ Фланец
⑥ газонепроницаемый ввод
⑦ температурный компенсатор

СХЕМА СОЕДИНЕНИЙ NAMUR – ЭЛЕКТРОННЫЙ МОДУЛЬ

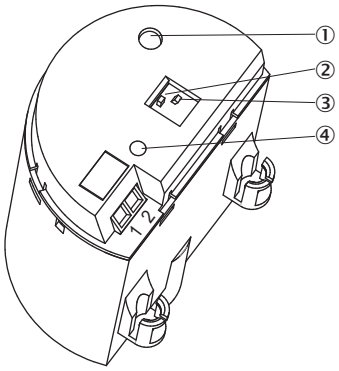

① контрольная лампа (СД)
② DIL-переключатель для реверсирования характеристик
③ DIL-переключатель для выбора чувствительности
④ клавиша моделирования

СХЕМА СОЕДИНЕНИЙ СХЕМА СОЕДИНЕНИЙ NAMUR

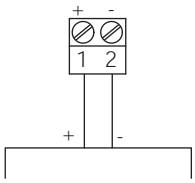

ИНСТРУКЦИИ ПО МОНТАЖУ ПОСТУПАЮЩИЙ МАТЕРИАЛ

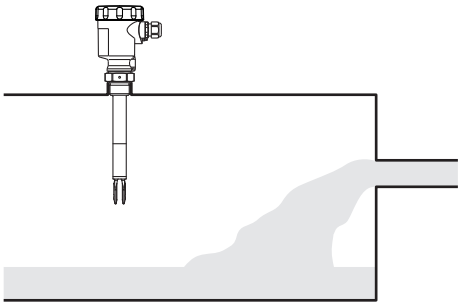

ХАРАКТЕРИСТИКА ВЛИЯНИЕ РАБОЧЕЙ ТЕМПЕРАТУРЫ НА ТОЧКУ ПЕРЕКЛЮЧЕНИЯ

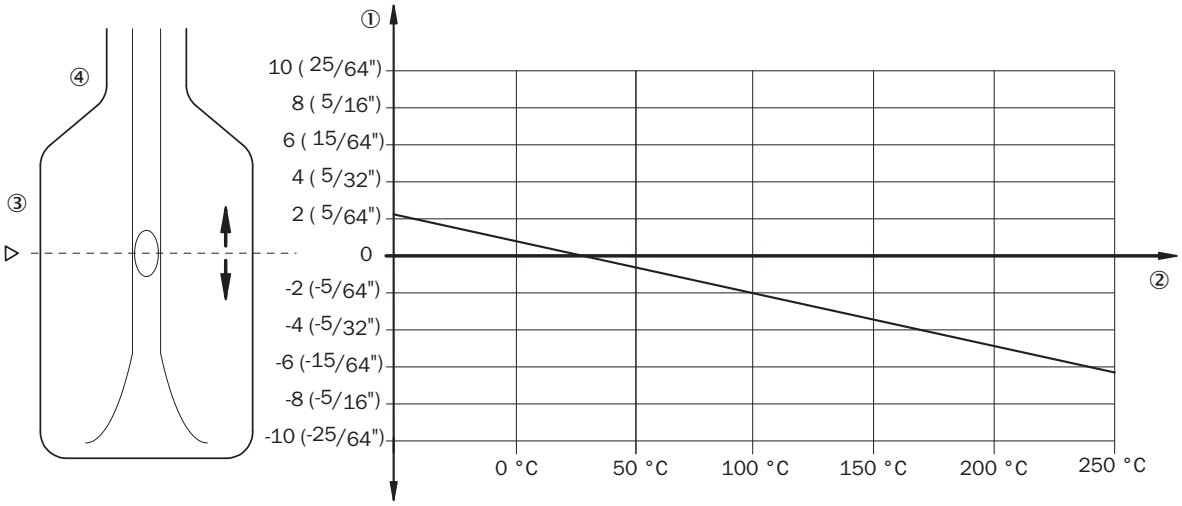

① смещение точки переключения, мм (дюймы)
② рабочая температура, °C (°F)
③ точка переключения в эталонных условиях (насечка)
④ приводная вилка

Дополнительную информацию, а также подходящие принадлежности, примеры применения и скачиваемые файлы, такие как размерные модели CAD, руководства по эксплуатации и ПО, можно найти на сайте www.sick.com/6068407

2026-08-02 12:05:45 · МОЖЕТ БЫТЬ ИЗМЕНЕНО ПРОИЗВОДИТЕЛЕМ БЕЗ ПРЕДВАРИТЕЛЬНОГО УВЕДОМЛЕНИЯ

SICK AG
WALDKIRCH
GERMANY
SICK.COM

КРАТКО О SICK

SICK — ведущая мировая технологическая компания, специализирующаяся на интеллектуальных сенсорных системах и интегрированных решениях для промышленной автоматизации. Наши технологии устанавливают мировые стандарты и делают ваши производственные процессы более эффективными, безопасными и устойчивыми – как в логистике, так и в производстве.

SICK объединяет интеллектуальные сенсорные технологии с отраслевым опытом и сертифицированными консультационными услугами. Мы предлагаем идеальную основу для масштабируемых и индивидуально настраиваемых решений в области автоматизации и создаем добавленную стоимость по всей цепочке создания ценности. Наше тесное партнерство с клиентами – это больше, чем просто обещание: вместе мы повышаем производительность, улучшаем качество, обеспечиваем охрану здоровья и безопасность и гарантируем устойчивое будущее. Все это пропитано эмпатией и доверием.

Увлеченность и новаторский дух помогают компании SICK разрабатывать инновационные технологии с 1946 года. Компания SICK представлена по всему миру и всегда находится рядом с вами, так как имеет глобальную сеть примерно в 40 странах. Головной офис компании расположен в Вальдкирхе, недалеко от Фрайбурга, Германия. Наше понимание местных и глобальных потребностей идет на пользу нашим клиентам, и мы создаем из этого индивидуальные решения.

SICK
Sensor Intelligence